PDFは21年6月時点の内容です。最新情報はWEB頁でご確認ください（仕様は『外形図・規格表』タブに掲載）

HIGH PRECISION COMBINED STAGES -CROSSED ROLLER-

【高精度】組合せステージ

価格改訂
：値下げ価格
：新価格
：スライド値引率変更

ステージに関するよくあるお問い合わせはこちら P.2078

CADデータフォルダ名：28_Stages

■特長：アルミ合金を使用した軽量なXYZ軸クロスローラステージです。Z軸の必要ストロークとXY軸の厚みの組合せに応じてお選びください。

■組合せステージ

XYZPG

XYZLPG

XYZLSPG

■特長：クロスローラ式ステージをベースとした回転・ゴニオを含めた組合せステージです。

■組合せステージ

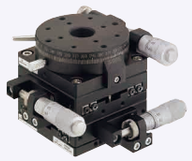
①XYRPG

③XYRSPG

②XYZLRPG

④XYZLRSPG

XY＋回転一体型 P.2181

型式 Type	No.	構成ステージ 下段	構成ステージ 上段	ステージ面 (mm)	外形寸法(mm) W	D	H	移動量(mm) X	Y	Z	耐荷重 (N)	自重 (kg)	¥基準単価
XYZPG	40	XYPG40(P.2133)	ZPG40(P.2158)	40×40	84.5	77.5	173.5	±6.5	±6.5	±6.5	9.8	0.48	73,360
	60	XYPG60(P.2133)	ZPG60(P.2158)	60×60	98.5	91.5	178.5				19.6	0.95	83,180
	80	XYPG80(P.2133)	ZPG80(P.2158)	80×80	149.5	135	236	±12.5	±12.5	±12.5	49.0	1.80	96,620
XYZLPG	40	XYPG40(P.2133)	ZLPG40(P.2163)	40×40	96	77	80	±6.5	±6.5	±3.0	9.8	0.48	80,160
	60	XYPG60(P.2133)	ZLPG60(P.2163)	60×60	116.5	91.5	95			±5.0	39.2	1.12	88,340
	80	XYPG80(P.2133)	ZLPG80(P.2163)	80×80	150	135	95	±12.5	±12.5		29.4	2.00	108,820
XYZLSPG	40	XYSPG40(P.2135)	ZLPG40(P.2163)	40×40	98.5	80.5	62	±6.5	±6.5	±3.0	7.8	0.40	90,160
	60	XYSPG60(P.2135)	ZLPG60(P.2163)	60×60	120.5	96.5	77			±5.0	23.5	1.00	98,680
	80	XYSPG80(P.2135)	ZLPG80(P.2163)	80×80	151	126	77	±12.5	±12.5		29.4	1.70	122,120

詳細の寸法・材質・特性は構成ステージの各ページ及びCADデータでご確認ください。
付属品のボルトのサイズは下段ステージのページでご確認ください。
ハンドルカバーHDCVR13(別売)：φ13のマイクロメータヘッドのハンドルに取り付けるだけで、ハンドル径を大きくすることができます。 P.2194
延長カバーHDEXT13(別売)：φ13のマイクロメータヘッドのハンドルを延長することができます。 P.2194

カタログに掲載されているクロスローラ式ステージを組合せした商品です。

型式 Type	No.	構成ステージ 下段	構成ステージ 中段	構成ステージ 上段	ステージ面 (mm)	外形寸法(mm) W	D	H	移動量(mm) X	Y	Z	θ	耐荷重 (N)	自重 (kg)	¥基準単価
①XYRPG (XY＋回転)	38	XYPG40(P.2133)	RPG38(P.2172)	—	φ38	84.5	81.5	60	±6.5	±6.5	—	粗動360° 微動±5°	9.8	0.37	66,240
	60	XYPG60(P.2133)	RPG60(P.2172)	—	φ60	98.5	95.5	65			—		29.4	0.78	77,280
	85	XYPG80(P.2133)	RPG85(P.2172)	—	φ85	149.5	136	65	±12.5	±12.5	—		39.2	1.48	93,840
②XYZLRPG (XY+水平面Z+回転)	38	XYPG40(P.2133)	ZLPG40(P.2163)	RPG38(P.2172)	φ38	96	81.5	100	±6.5	±6.5	±3.0	粗動360° 微動±5°	8.9	0.57	101,200
	60	XYPG60(P.2133)	ZLPG60(P.2163)	RPG60(P.2172)	φ60	116.5	95.5	120			±5.0		29.4	1.40	115,000
	85	XYPG80(P.2133)	ZLPG80(P.2163)	RPG85(P.2172)	φ85	149.5	136	120	±12.5	±12.5			24.7	2.48	143,000
③XYRSPG (薄型XY＋回転)	38	XYSPG40(P.2135)	RPG38(P.2172)	—	φ38	98.5	82	42	±6.5	±6.5	—	粗動360° 微動±5°	8.8	0.29	76,320
	60	XYSPG60(P.2135)	RPG60(P.2172)	—	φ60	102.5	98	47			—		26.4	0.68	87,840
	85	XYSPG80(P.2135)	RPG85(P.2172)	—	φ85	151	132	47	±12.5	±12.5	—		34.3	1.18	105,840
④XYZLRSPG (薄型XY+水平面Z+回転)	38	XYSPG40(P.2135)	ZLPG40(P.2163)	RPG38(P.2172)	φ38	98	82	82	±6.5	±6.5	±3.0	粗動360° 微動±5°	6.8	0.49	111,280
	60	XYSPG60(P.2135)	ZLPG60(P.2163)	RPG60(P.2172)	φ60	120.5	98	102			±5.0		20.6	1.28	125,560
	85	XYSPG80(P.2135)	ZLPG80(P.2163)	RPG85(P.2172)	φ85	151	132	102	±12.5	±12.5			22.5	2.18	155,000

詳細の寸法・材質・特性は構成ステージの各ページ及びCADデータでご確認ください。
付属品のボルトのサイズは下段ステージのページでご確認ください。
ハンドルカバーHDCVR13(別売)：φ13のマイクロメータヘッドのハンドルに取り付けるだけで、ハンドル径を大きくすることができます。 P.2194
延長カバーHDEXT13(別売)：φ13のマイクロメータヘッドのハンドルを延長することができます。 P.2194

Order 注文例

型式
XYRPG38

Delivery 出荷日

5	日目出荷	急	ストーク B	3日目出荷	1,000円/1本	ご注文締切 PM 8:00迄

P.134

3本以上で1明細行当たり一律2,700円

Price 価格

■数量スライド価格（1円未満切り捨て） P.133

数量区分	標準対応 小口	個別対応 大口
数　量	1～4	5～
値引率	基準単価	5%
出荷日	通常	お見積り

表示数量超えはWOSにてご確認ください。

■XY＋Z
XYZPG

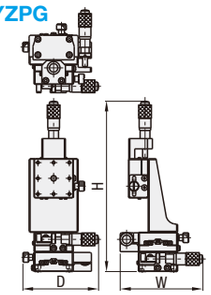

■XY＋水平面Z
XYZLPG

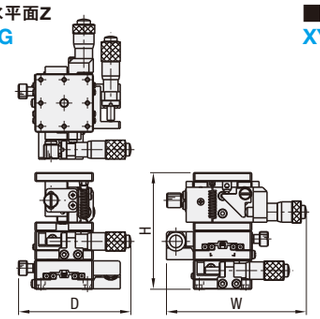

■薄型XY＋水平面Z
XYZLSPG

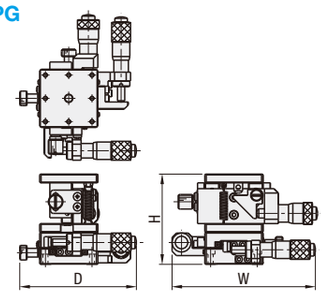

■①XYRPG
（XY軸＋回転）

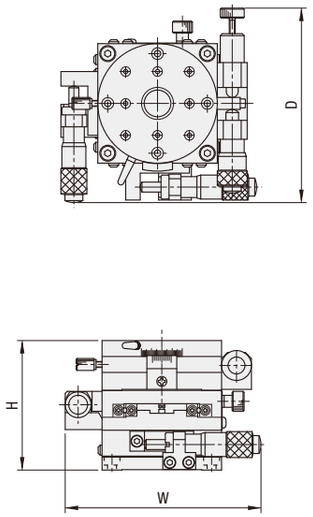

■②XYZLRPG
（XY軸＋水平面Z軸＋回転）

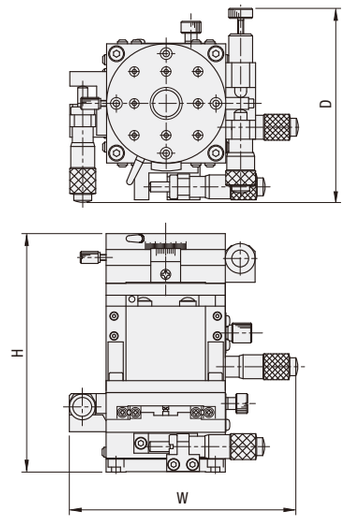

■③XYRSPG
（薄型XY軸＋回転）

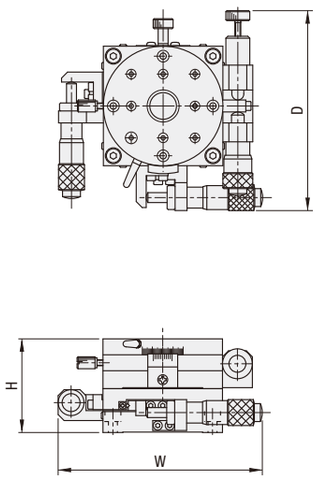

■④XYZLRSPG
（薄型XY軸＋水平面Z軸＋回転）

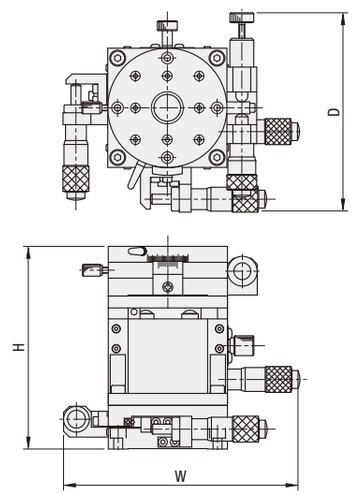

サイズにより形状が異なりますので詳細はCADデータでご確認ください。