HIGH PRECISION XY-AXIS+ROTARY FEED SCREW / HIGH PRECISION XZ-AXIS DOVETAIL FEED SCREW

【高精度】XY回転 送りねじ式/【高精度】XZ軸アリ溝 送りねじ式

価格改訂

：値下げ価格
：新価格
：スライド値引率変更

ステージに関するよくあるお問い合わせはこちら P.2078

CADデータフォルダ名：28_Stages

■特長：X軸・Y軸・回転摺動のコンパクトな一体型ステージです。

■XY+回転

実際の製品には目盛を付属しています。仕様は規格図参照。

RoHS10

XYRSL60

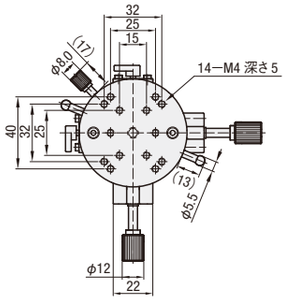

XYRSL90

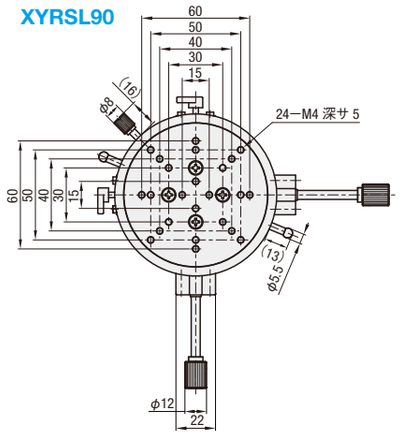

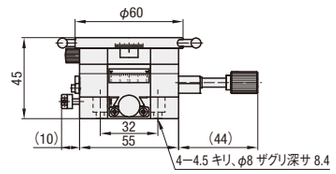

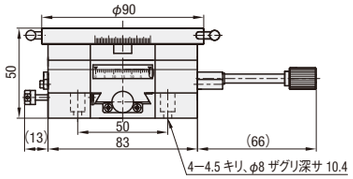

M材　質　アルミ合金
S表面処理　黒アルマイト

型式 Type	No.	ステージ面 (mm)	移動量 (mm)	ハンドル一回転移動量 (mm)	耐荷重 (N)	真直度 (μm)	自重 (kg)	¥基準単価
XYRSL	60	φ60	XY：±21 360°回転	4.2	34.3	30	0.39	42,570
	90	φ90	XY：±35 360°回転				0.88	58,630

Order 注文例　型式 XYRSL60

Delivery 出荷日　在庫品　翌日出荷 P.133
ご希望によりPM6:00迄、当日出荷受付致します。

Price 価格

■数量スライド価格（1円未満切り捨て）P.133
表示数量超えはWOSにてご確認ください。

数量区分	標準対応 小口		個別対応 大口
数量	1〜4	5〜10	11〜
値引率	基準単価	5%	10%
出荷日	通常		お見積り

■特長：厚み15mm〜の薄型アリ溝送りねじ式XZ軸ステージです。

■X+Z軸　送りねじ式（リード 0.5mm）

X軸 P.2087
Z軸 P.2152

RoHS10

XZEG

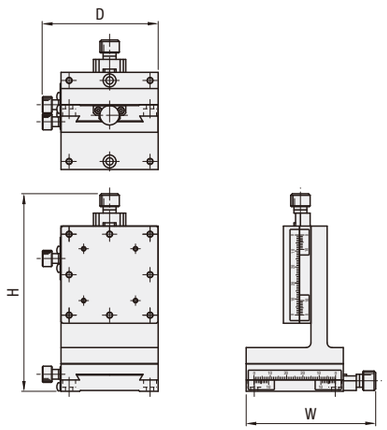

M材　質　（本体）低カドミ真鍮
（送り用ハンドル）アルミ
S表面処理　黒ふっ素樹脂処理

標準ステージ類似仕様：XFES（P.2086）とZFES（P.2151）の組み合わせ

型式 Type	No.	構成ステージ 下段	上段	ステージ面 (mm)	外形寸法 (mm) W	D	H	移動量 (mm) X	Z	耐荷重 (N)	自重 (kg)	付属品 (4本) Type M−L	¥基準単価
XZEG	25	XEG25	ZEG25	25×25	45	31.7	72.5	±5	±5	9.8	0.17	SCB2−8	27,070
	40	XEG40	ZEG40	40×40	60	46.7	95.0	±7	±7		0.46	SCB3−6	27,670
	60	XEG60	ZEG60	60×60	80.5	71.8	122.5	±9	±9	19.6	1.35	SCB4−6	33,180

詳細の寸法は構成ステージの各ページ及びCAD データでご確認ください。（XEG P.2087、ZEG P.2152）

Order 注文例　型式 XZEG25

Delivery 出荷日　3 日目出荷

Price 価格

■数量スライド価格（1円未満切り捨て）P.133
表示数量超えはWOSにてご確認ください。

数量区分	標準対応 小口		個別対応 大口
数量	1〜4	5〜10	11〜
値引率	基準単価	5%	10%
出荷日	通常		お見積り

PDFは21年6月時点の内容です。最新情報はWEB頁でご確認ください（仕様は『外形図・規格表』タブに掲載）

HIGH PRECISION XZ-AXIS DOVETAIL RACK & PINION/ X:FEED SCREW Z:RACK & PINION

【高精度】XZ軸アリ溝 ラック&ピニオン式/X：送りねじ式 Z：ラック&ピニオン式

価格改訂

：値下げ価格
：新価格
：スライド値引率変更

ステージに関するよくあるお問い合わせはこちら P.2078

CADデータフォルダ名：28_Stages

■特長：1回転あたりの移動量が約18mmの早送りに適したXZ軸ステージです。

■X+Z軸　ラック&ピニオン式

X軸 P.2101
Z軸 P.2147

RoHS10

XZFG

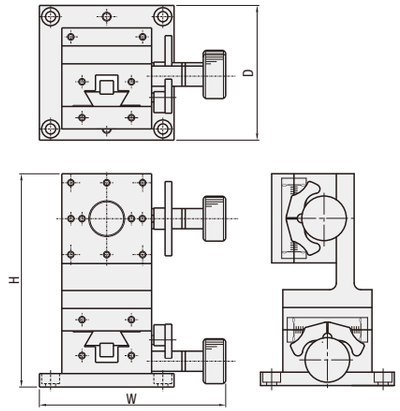

詳細形状、ハンドル個数はサイズによって異なる為、CADデータをご確認ください。

型式	M材質	S表面処理
XZFG25	低カドミ真鍮	黒ふっ素樹脂処理
XZFG40	アルミ合金	黒アルマイト
XZFG60		

型式 Type	No.	構成ステージ 下段	上段	ステージ面 (mm)	外形寸法 (mm) W	D	H	移動量 (mm) X	Z	耐荷重 (N)	自重 (kg)	付属品 (4本) Type M−L	¥基準単価
XZFG	25	XFG25	ZFG25	25×25	40	38	55.5	±5	±5	6.9	0.20	SCB2−12	29,060
	40	XFG40	ZFG40	40×40	83	60	95.0	±10	±10	14.7	0.45	SCB4−6	31,240
	60	XFG60	ZFG60	60×60	110	80	105.5	±20	±20	19.6	1.25	SCB4−6	34,720

詳細の寸法は構成ステージの各ページ及びCAD データでご確認ください。（XFG P.2101、ZFG P.2147）

表示数量超えはお見積り

Order 注文例　型式 XZFG25

Delivery 出荷日　3 日目出荷

Price 価格

■数量スライド価格（1円未満切り捨て）P.133
表示数量超えはWOSにてご確認ください。

数量区分	標準対応 小口		個別対応 大口
数量	1〜4	5〜10	11〜
値引率	基準単価	5%	10%
出荷日	通常		お見積り

■特長：1回転あたりの移動量はX軸0.5mm、Z軸14/20mmです。X軸には微調整でき、高さ方向は早く送れるXZ軸ステージです。

■X軸可動水平面Z軸

RoHS10

XZLNG25

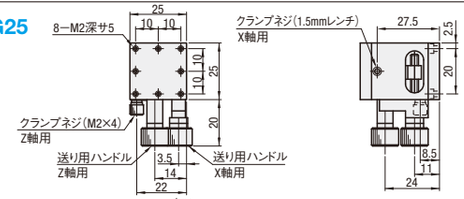

XZLNG40

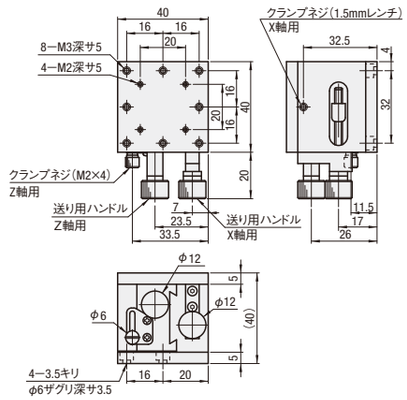

XZLNG60

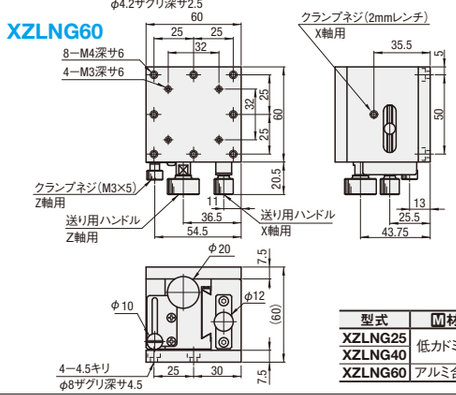

型式	M材質	S表面処理
XZLNG25	低カドミ真鍮	黒ふっ素樹脂処理
XZLNG40		
XZLNG60	アルミ合金	黒アルマイト

型式 Type	No.	ステージ面 (mm)	移動量 (mm)	ハンドル1回転 移動量 (mm)	耐荷重 (N)	移動精度 真直度	自重 (kg)	付属品 (4本) Type M−L	¥基準単価
XZLNG	25	25×25	X：±5　Z：+10	X：0.5　Z≒14	9.8	30μm	0.17	SCB2−5	25,000
	40	40×40	X：±7　Z：+10				0.51	SCB3−6	26,600
	60	60×60	X：±10　Z：+26	X：0.5　Z≒20			0.62	SCB4−8	27,600

XZLNGには目盛りがついていません。

表示数量超えはお見積り

Order 注文例　型式 XZLNG60

Delivery 出荷日　在庫品　翌日出荷 P.133
ご希望によりPM6:00迄、当日出荷受付致します。

Price 価格

■数量スライド価格（1円未満切り捨て）P.133
表示数量超えはWOSにてご確認ください。

数量区分	標準対応 小口		個別対応 大口
数量	1〜4	5〜10	11〜
値引率	基準単価	5%	10%
出荷日	通常		お見積り