HIGH PRECISION XY-AXIS STAGES -SYMMETRICAL USE-

【高精度】ゴニオ アリ溝　2軸

ー左右対称使用／省スペース用ー

価格改訂
：値下げ価格
：新価格
：スライド値引率変更

ステージに関するよくあるお問い合わせはこちら P.2078

CADデータフォルダ名：28_Stages

■特長：2つの側面がフリーなため、ステージを2つ組み合わせ左右対称に使用したり、省スペース用に使用したりするのに適しています。

■左右対称使用／省スペース用

RoHS10

DSGFWG

・ハンドル、クランプを2面に集約
・調整用スペースの省スペース化を実現
・2台のステージを近接させることも可能

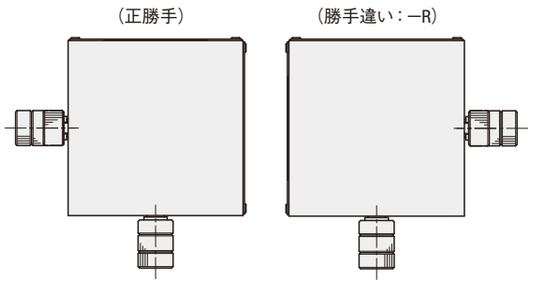

図の通り左右対称に使用する場合は、□□-□□と□□-□□-Rを各1台選択してください。
（2台セット販売ではありません）

（注意）詳細寸法は1軸ステージのカタログ詳細寸法（P.2176）もしくは、CADデータでご確認ください。

型式 Type	型式 No.	ステージ面（mm）	移動量（O）（上面／下面）	水平耐荷重（N）	構成ステージ（GFG：P.2176）上段	構成ステージ（GFG：P.2176）下段	参考型式（ページ）	¥基準単価
DSGFWG	25ー20	25×25	±15／±10	19.6	GFG25ー20ーNR	GFG25ー35	GFWG（P.2176）	61,820
	25ー20ーR				GFG25ー20	GFG25ー35ーNR		
	30ー30	30×30	±10／±10	9.8	GFG30ー30ーNR	GFG30ー44		63,160
	30ー30ーR				GFG30ー30	GFG30ー44ーNR		
	40ー25	40×40	±20／±15	27.4	GFG40ー25ーNR	GFG40ー40		71,680
	40ー25ーR				GFG40ー25	GFG40ー40ーNR		
	40ー40		±15／±10	26.4	GFG40ー40ーNR	GFG40ー60		73,690
	40ー40ーR				GFG40ー40	GFG40ー60ーNR		
	50ー50	50×50	±10／±10	24.5	GFG50ー50ーNR	GFG50ー68		82,430
	50ー50ーR				GFG50ー50	GFG50ー68ーNR		
	50ー68		±10／±8		GFG50ー68ーNR	GFG50ー86		
	50ー68ーR				GFG50ー68	GFG50ー86ーNR		
	60ー35	60×60	±25／±20	51.9	GFG60ー35ーNR	GFG60ー60		94,080
	60ー35ーR				GFG60ー35	GFG60ー60ーNR		
	60ー60		±20／±15	52.9	GFG60ー60ーNR	GFG60ー80		
	60ー60ーR				GFG60ー60	GFG60ー80ーNR		
	80ー100	80×80	±18／±15	42.1	GFG80ー100ーNR	GFG80ー130		103,040
	80ー100ーR				GFG80ー100	GFG80ー130ーNR		

Order 注文例

型式
DSGFWG60ー60
DSGFWG60ー60ーR

左右対称使用する場合は上記のように正勝手と勝手違い（ーR）を各1台選択してください。

Delivery 出荷日　5　日目出荷

延長カバーHDEXT12（別売）：
φ12の送りねじハンドルを延長することができます。 P.2194

Price 価格

■数量スライド価格（1円未満切り捨て） P.133

数量区分	標準対応 小口	個別対応 大口
数　量	1～4	5～
値引率	基準単価	5%
出荷日	通常	お見積り

表示数量超えはWOSにてご確認ください。

ex ゴニオステージ取付け方法

ステージ面を移動させて取り付けます。下図をご参照ください。

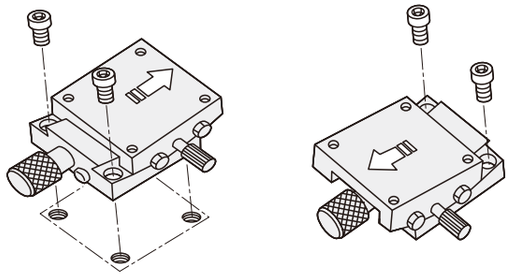

PDFは21年6月時点の内容です。最新情報はWEB頁でご確認ください（仕様は『外形図・規格表』タブに掲載）

HIGH PRECISION GONIOMETER STAGES, CROSSED ROLLER -1-AXIS/2-AXIS-

【高精度】ゴニオ クロスローラ　1軸/2軸

価格改訂
：値下げ価格
：新価格
：スライド値引率変更

ステージに関するよくあるお問い合わせはこちら P.2078

CADデータフォルダ名：28_Stages

■特長：移動ガイドにクロスローラガイドを使用した高精度ステージです。操作感が非常によく、頻繁に駆動させる用途に最適です。細かい送りが必要なときにもご利用ください。

■1軸

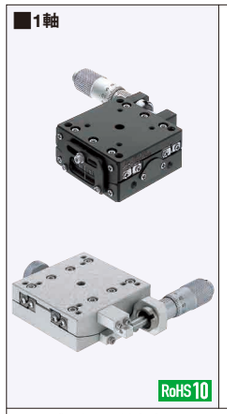

RoHS10

GPG

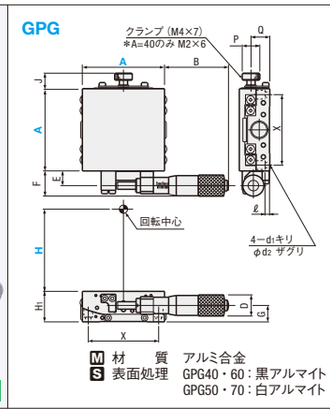

M 材　質　アルミ合金
S 表面処理　GPG40・60：黒アルマイト
GPG50・70：白アルマイト

■2軸

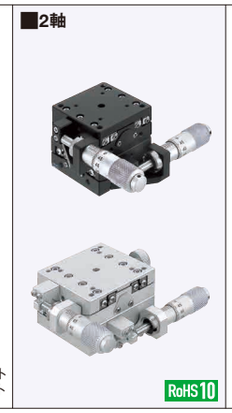

RoHS10

GPWG

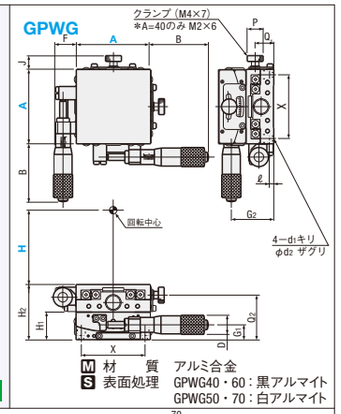

M 材　質　アルミ合金
S 表面処理　GPWG40・60：黒アルマイト
GPWG50・70：白アルマイト

●テーブル上面取付穴寸法

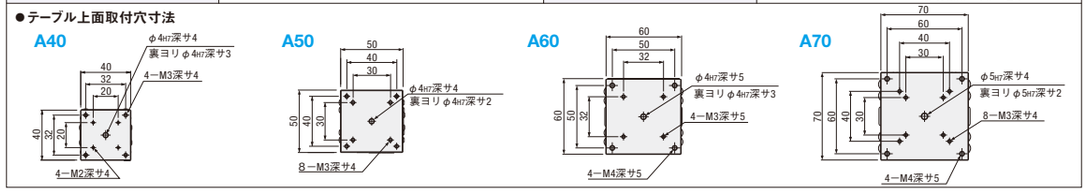

型式 Type	A−H	B	J	E	F	H1	D	G	P	Q	X	ℓ	d1	d2
		上面図				正面図			側面図					
GPG	40−40	38	5.5	7.5	14	20	13	11	3.8	14	32	3	3.5	6
	40−60									15				
	40−80									9				
	50−50	31	13	11.5	18	18	13	9.3	15	10	40	3	3.5	6
	50−68													
	50−86													
	60−50	31	13.5	7.5	14	25	13	13	15	15.5	50	5	4.5	8
	60−75							12.9		15.9				
	60−100									16.4				
	60−125							12.8		16.3				
	70−70	52	13.3	12.5	21.5	26	18	14	15	16	60	4	4.5	8
	70−96									17.5				
	70−122													

型式 Type	A−H	B	J	F	H1	H2	D	G1	Q2	P	Q1	G2	X	ℓ	d1	d2
		上面図			正面図					側面図						
GPWG	40−40	38	5.5	14	20	40	13	11	34	3.8	14	31	32	3	3.5	6
	40−60								34		15					
	50−50	31	13	18	18	36	13	9.3	27	15	10	27.3	40	3	3.5	6
	50−68								28							
	60−50	31	13.5	14	25	50	13	12.9	40.5	15	15.9	38	50	5	4.5	8
	60−75								40.9		16.4	37.9				
	60−100							12.8	41.4		16.3	37.9				
	70−70	52	13.3	21.5	26	52	18	14	42	15	17.5	40	60	4	4.5	8
	70−96								43.5							

●性能表

型式 Type	A−H	ステージ面（mm）	回転中心高さ H（mm）	回転中心振れ精度	移動量	最小読取（″/目盛）（マイクロメータ）	耐荷重（N）	許容モーメント荷重（N・m） ピッチ	ヨー	ロール	モーメント剛性（″/N・cm） ピッチ	ヨー	ロール	自重（kg）	付属品（4本） TypeM−L	¥基準単価
GPG	40−40	40×40	40±0.2	0.01mm以下	±7°	≒42	29.4	1.0	0.8	0.9	1.30	1.15	0.27	0.13	SCB3−6	71,680
	40−60		60±0.2		±4°	≒30										
	40−80		80±0.2			≒23										
	50−50	50×50	50±0.2		±3°	≒53		1.5	1.2	2.5	0.60	0.26	0.37	0.23	SCB3−6	
	50−68		68±0.2			≒40										
	50−86		86±0.2			≒33										
	60−50	60×60	50±0.2		±4°	≒33	49.0	1.5	2.0	2.6	0.27	0.09	0.10	0.31	SCB4−10	73,830
	60−75		75±0.2			≒24										
	60−100		100±0.2		±3°	≒18								0.30		
	60−125		125±0.2		±2.5°	≒15										
	70−70	70×70	70±0.2		±3°	≒25		3.6	2.8	5.7	0.17	0.06	0.06	0.53	SCB4−8	
	70−96		96±0.2			≒19										
	70−122		122±0.2			≒15										

型式 Type	A−H	ステージ面（mm）	回転中心高さ H（mm）	移動量	最小読取（″/目盛）（マイクロメータ）	耐荷重（N）	許容モーメント荷重（N・m） ピッチ	ヨー	ロール	モーメント剛性（″/N・cm） ピッチ	ヨー	ロール	自重（kg）	付属品（4本） TypeM−L	¥基準単価
GPWG	40−40	40×40	40±0.4	（上）±7°/（下）±4°	（上）≒42（下）≒30	27.4	1.0	0.8	0.9	1.57	2.30	1.57	0.26	SCB3−6	143,360
	40−60		60±0.4	（上）±4°/（下）±4°	（上）≒30（下）≒23										
	50−50	50×50	50±0.4	（上）±3°/（下）±3°	（上）≒53（下）≒40	27.4	1.5	1.2	1.5	0.97	0.52	0.97	0.46	SCB3−6	
	50−68		68±0.4		（上）≒40（下）≒33										
	60−50	60×60	50±0.4	（上）±4°/（下）±4°	（上）≒33（下）≒24	46.0	1.5	2.0	1.5	0.37	0.18	0.37	0.62	SCB4−10	147,660
	60−75		75±0.4	（上）±4°/（下）±3°	（上）≒24（下）≒18										
	60−100		100±0.4	（上）±3°/（下）±2.5°	（上）≒18（下）≒15								0.60		
	70−70	70×70	70±0.4	（上）±3°/（下）±3°	（上）≒25（下）≒19	44.1	3.6	2.8	3.6	0.23	0.12	0.23	1.06	SCB4−8	
	70−96		96±0.4		（上）≒19（下）≒15										

ハンドルカバーHDCVR13（別売）：φ13のマイクロメータヘッドのハンドルに取りつけるだけでハンドル径を大きくすることができます。 P.2194
延長カバーHDEXT13（別売）：φ13のマイクロメータヘッドのハンドルを延長することができます。 P.2194

Order 注文例

型式
GPG40ー40
GPW70ー96

Delivery 出荷日　5　日目出荷　急　ストーク B　3日目出荷　1,000円/1本　ご注文締切 PM 8:00迄 P.134

3本以上で1明細行当たり一律2,700円

Price 価格

■数量スライド価格（1円未満切り捨て） P.133

数量区分	標準対応 小口	個別対応 大口
数　量	1～4	5～
値引率	基準単価	5%
出荷日	通常	お見積り

表示数量超えはWOSにてご確認ください。

Alteration 追加工　型式 GPG40 ー 40 ー / GPW50 ー 50 ー　ー（NR・A・AR）NR / A　5 日目出荷　ストーク不可

Alterations	マイクロメータヘッド位置変更		
Spec.	サイド左右勝手違い 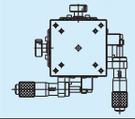	センター 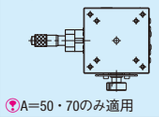 A=50・70のみ適用	センター勝手違い 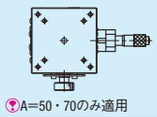 A=50・70のみ適用
Code	NR	A	AR
¥/1Code	無料	無料	無料

マイクロメータヘッドやクランプの取付寸法が標準品と異なります。詳細寸法はCADデータでご確認ください。