HIGH PRECISION XY-AXIS CROSSED ROLLER -BASIC/WITH DOWEL HOLES-

【高精度】XY軸クロスローラ/ノック穴付クロスローラ

ーマイクロメータヘッド/送りねじー

価格改訂

:値下げ価格
:新価格
:スライド値引率変更

ステージに関するよくあるお問い合わせはこちら P.2078

CADデータフォルダ名：28_Stages

■特長：XYPGNはノック穴付のため、取付の際の再現性が容易に確保できます。

■XY軸

X軸 P.2108
Z軸 P.2158

RoHS10

■マイクロメータヘッド
XYPG(25≦A≦120)
XYPGN(A=40・60)(ノック穴付)

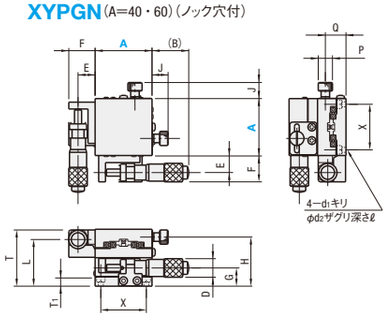

■送りねじ(リード0.5)
XYPCG(25≦A≦80)

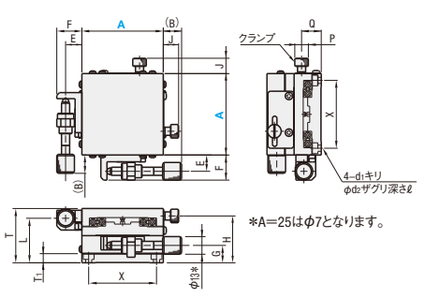

*A=25はφ7となります。

クロスローラステージテーブル
上取付穴寸法はP.2108をご覧ください。

●ノック穴付XY軸ステージテーブル上下面取付穴寸法

下面には H7 穴と H7 長穴、上面には 2 つの H7 穴があいています。
上下面ノック穴の穴位置寸法公差は理論上± 0.165 となります。

A40

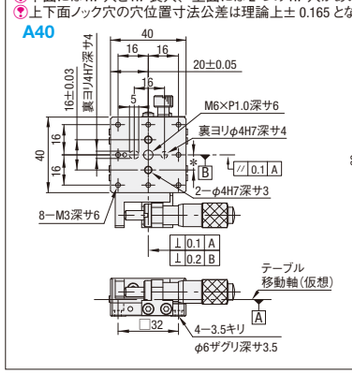

A60

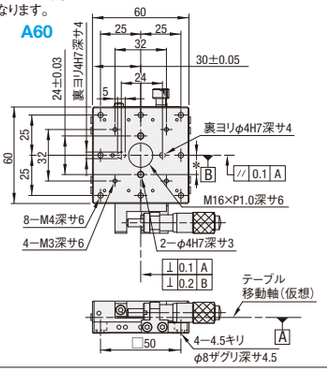

A25・80・100は送り用ブラケット形状が異なります。

A25　A80・A100

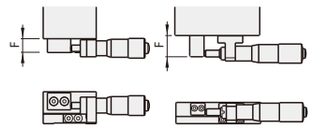

詳細寸法はCADデータでご確認ください。

M材　質　アルミ合金
S表面処理　黒アルマイト

標準ステージ類似品：XYCRS(P.2132)

■マイクロメータヘッド(XYPG・XYPGN)・送りねじ(XYPCG)

型式 Type	A	上面図 標準マイクロ (B)	移動量(mm)	送りねじ (B)	移動量(mm)	E	F	J	正面図 D	G	H	T1	L	T	側面図 P	Q	X	d1	d2	ℓ
XYPG XYPCG	25	25	±3.2	11	±3.2	4.5	6.5	6.8	9.3	8.5	23.5	4.5	23.5	30	6	10.5	20	2.5	4.2	2
	40	25.8	±6.5	22.3	±6.5	12	18.5	11.3	13	12.8	34.5	6.5	32.8	40	10	14.5	32	3.5	6	3.5
	60	19.8		16.3		12	18.5	11.3	13	12.8	34.5	6.5	32.8	40	10	14.5	50	4.5	8	4
XYPGN	80	43.5	±12.5	10		17	22*	11.3	18	10.8	34.5	5.7	30.8	40	10	14.5	70	4.5	8	4.5
(ノック穴付 40・60のみ)	*100	28.5		—	—	17	22	11.3	18	10.8	34.5	5.7	30.8	40	10	14.5	90	4.5	8	4.5
	*120	67.5	±25	—	—	13	20	11.5	21	18	48.0	9.5	48	60	10	18	100	4.5	8	4.5

*送りねじ(XYPCG)のA100・120は適用不可。*送りねじ(XYPCG)A=80の場合、F=20

●性能表

A	ステージ面(mm)	耐荷重(N)*	移動精度 真直度	平行度	ピッチング	ヨーイング	許容モーメント荷重(N・m) ピッチング	ヨーイング	ローリング	モーメント剛性(″/N・cm) ピッチング	ヨーイング	ローリング	平行度	自重(kg)	付属品(4本) Type M−L	¥基準単価 XYPG	XYPCG	XYPGN
25	25×25	9.8(14.7)	3μm	20μm	30″	30″	0.4	0.8	0.4	4.83	5.70	4.83	60μm	0.08	SCB2−6	38,420	32,640	—
40	40×40	17.6(49)			25″	15″	2.0	2.2	2.0	0.66	0.84	0.66		0.3	SCB3−6	45,200	38,760	48,720
60	60×60	44.1(196)					5.2	4.3	5.2	0.19	0.22	0.19		0.52	SCB4−6	50,620	42,840	54,280
80	80×80	93.1(392)					17.3	15.1	17.3	0.09	0.10	0.09		1.00	SCB4−6	59,660	51,000	—
100	100×100	140.1(490)					33.0	30.0	33.0	0.11	0.14	0.11		1.40	SCB4−6	65,630	—	—
120	120×120	180.3(588)					57.2	44.7	57.2	0.04	0.04	0.04		3.20	SCB4−10	72,320	—	—

XYPG・XYPGN：マイクロメータヘッド最小読取 10μm/目盛　*ミスミカタログでは、参考値として、( )内に静荷重を併記しています。詳細はP.2075をご参照ください。

Order 注文例

型式
XYPG80

Alteration 追加工

型式	− (CR・A…etc)
XYPG60 −	A

5 日目出荷　ストーク不可

Delivery 出荷日

●XYPG・XYPCG
(A=25・40・60・80)

3 日目出荷

急 ストークA早割 翌日出荷 300円/1明細行 ご注文締切 PM 3:00迄
ストークA 翌日出荷 600円/1本 PM 6:00迄 P.134

ストークA早割は1明細行当たり一律300円
ストークAは3本以上で1明細行当たり一律2,160円

●XYPG(A=100・120)
XYPGN(ノック穴付)

5 日目出荷

急 ストーク B 3日出荷 1,000円/1本 ご注文締切 PM 8:00迄 P.134

3本以上で1明細行当たり一律2,700円

Price 価格

数量スライド価格 (1円未満切り捨て) P.133

数量区分	標準対応 小口		個別対応 大口
数量	1〜4	5〜10	11〜
値引率	基準単価	5%	10%
出荷日	通常		お見積り

表示数量超えはWOSにてご確認ください。

Alterations	マイクロメータヘッド・送りねじ位置変更		クランプ強化		マイクロメータヘッド無
	サイド左右勝手違い	センター	ディスククランプ	対向クランプ	マイクロメータヘッド無
Spec.	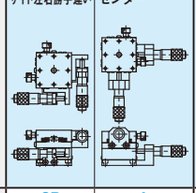		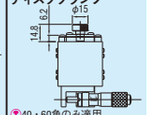 40・60角のみ適用。追加工Aとの併用不可。ディスクを挟み込むことで、ステージ面に負荷をかけないクランプ方式です。標準クランプと比べ固定時の位置ずれを抑えることが可能です。	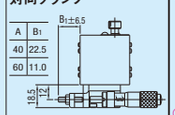 XYPGとXYPGNの40・60のみ適用。追加工A選択時適用不可。サイド押しマイクロメータヘッドの反対方向(対向)から、ボルト(M4×25、ピッチ0.5)で押さえます。振動に強く確実で大きな固定力が得られます。	XYPGのみ適用。マイクロメータヘッドとブラケットを外して出荷します。バネが入っている為、クランプをしめ込まないとステージ面が固定されません。追加工Hとの併用不可
Code	CR	A	H	P	MN
¥/1Code	無料	無料	14,000	6,000	−8,000

マイクロメータヘッド・送りねじやクランプの取付寸法が標準品と異なります。詳細寸法はCADデータでご確認ください。
マイクロメータヘッド・送りねじのその他の位置が必要な場合は、仕様選択タイプ(P.2179)でお選びいただけます。
ハンドルカバーHDCVR13(別売)：φ13のマイクロメータヘッド、送りねじのハンドルに取り付けるだけで、ハンドル径を大きくすることができます。 P.2194
延長カバーHDEXT13(別売)：φ13のマイクロメータヘッド、送りねじのハンドルを延長することができます。 P.2194

STANDARD PRECISION XY-AXIS CROSSED ROLLER

MiSUMi C-VALUE

【標準】XY軸クロスローラ

ー薄型ー

類似部品比 最大48%OFF

ステージに関するよくあるお問い合わせはこちら P.2078

類似部品ページ P.2135

CADデータフォルダ名：28_Stages

類似品比較ポイント ｜ 移動精度　真直度　30μm

■特長：マイクロメータヘッドを用いて0.01mm単位での調整が可能な低価格ステージです。マイクロメータヘッドの位置も3種類から選択可能です。

■XY軸　薄型

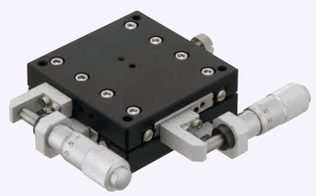

RoHS10

XYCRSC□□ーA(マイクロメーターヘッドセンター押し)

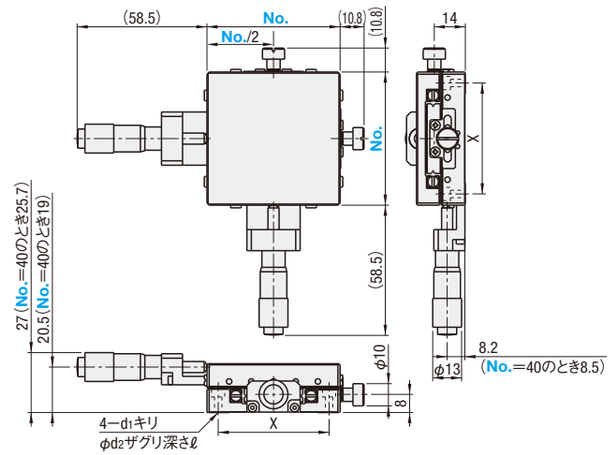

XYCRSC□□ーC(マイクロメーターヘッドサイド押し・正勝手)

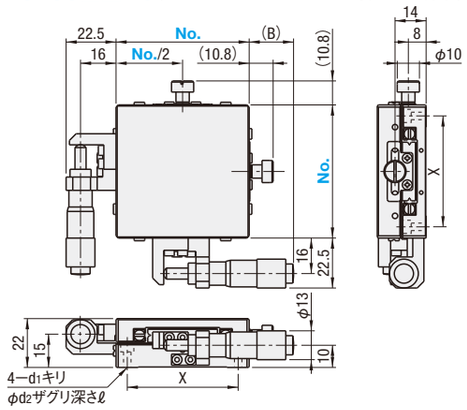

XYCRSC□□ーCR(マイクロメーターヘッドサイド押し・勝手違い)

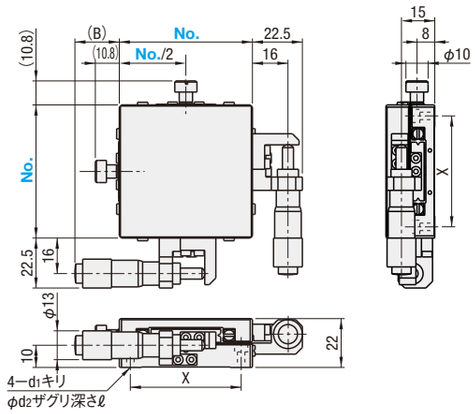

●テーブル上取付穴寸法

No.40

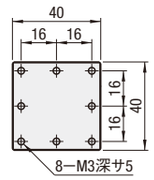

No.60

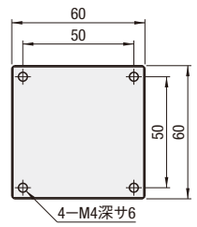

No.80

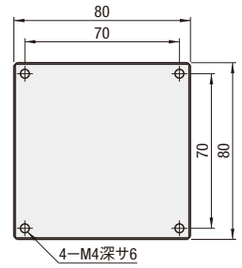

詳細寸法はCADデータでご確認ください。

M材　質　アルミ合金
S表面処理　黒アルマイト

■XY軸ステージ　高精度ステージ既存品：XYSPG(P.2135)

型式 Type	No.	マイクロ位置	ステージ面(mm)	移動量(mm)	上面図 (B)	側面図 X	d1	d2	ℓ	耐荷重(N)*	移動精度 真直度	自重(kg)	¥基準単価
XYCRSC	40	A(センター)	40×40	±6.5	36	32	3.4	6	3.5	9.8(49)	30μm	0.2	28,930
	60	C(正勝手)	60×60		20	50	4.5	8	4.5	29.4(196)		0.4	34,650
	80	CR(勝手違い)	80×80		11	70	4.5	8	4.5	39.2(392)		0.7	43,890

*ミスミカタログでは、参考値として、( )内に静荷重を併記しています。詳細はP.2075をご参照ください。

Order 注文例

型式
XYCRSC60−A
XYCRSC80−C

Delivery 出荷日

在庫品

翌日出荷 P.133

ご希望によりPM6:00迄、当日出荷受付致します。

Price 価格

数量スライド価格 (1円未満切り捨て) P.133

数量区分	標準対応 小口				個別対応 大口
数量	1〜2	3〜4	5〜6	7〜10	11〜
値引率	基準単価	10%	15%	20%	お見積り
出荷日	通常				

表示数量超えはWOSにてご確認ください。

28 ステージ手動ユニット