KEYLESS TIMING PULLEYS -P5M-

面圧ハイトルクタイミングプーリ P5Mタイプ

（株）椿本チエインの
P5Mタイプに適合します。

カタログ規格外品はこちら P.137

■ハイトルクタイミングベルトはP.1553、オープンエンドベルトはP.1562をご参照ください。

CADデータフォルダ名：19_Timing_Pulleys

RoHS10

Type	型式 ベルト幅10mm A:11.6 W:16 P5M100	型式 ベルト幅15mm A:16.6 W:21 P5M150	M 材質*1 プーリ	M 材質*1 フランジ	M 材質*1 ブッシュ	S 表面処理 プーリ	S 表面処理 フランジ	S 表面処理 ブッシュ
PTLA	●	●	超々ジュラルミン系アルミ合金	アルミ合金	S45C相当	白アルマイト	—	
PTLN	●	●				無電解ニッケルメッキ	—	
PTLM	●	●	S45C相当	SPCC	S45C相当	四三酸化鉄皮膜		
PTLG	●	●				無電解ニッケルメッキ		

＊1 材質・付属品は相当材に変更する場合があります。

●プーリ形状

E 形

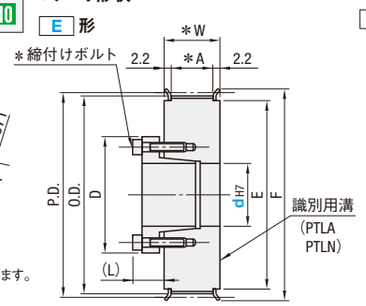

F 形

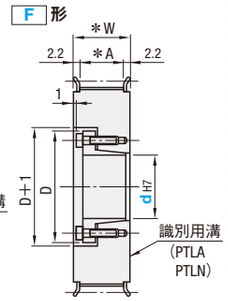

標準歯形

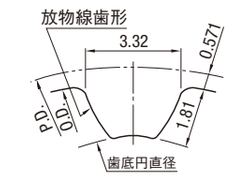

歯溝寸法は歯数によって若干変わります。
（Pitch:5.0mm）

歯数	22	24	25	26	28	30	32	34	36	40	44	48	50	60	72
P.D.	35.01	38.20	39.79	41.38	44.56	47.75	50.93	54.11	57.30	63.66	70.03	76.39	79.58	95.49	114.59
O.D.	33.87	37.06	38.65	40.24	43.42	46.60	49.79	52.97	56.15	62.52	68.89	75.25	78.44	94.35	113.45
F	40	44	44	48	50	55	55	61	67	67	74	83	87	104	119
E	28	32	32	36	38	40	40	46	50	50	58	63	67	84	100

表1：軸穴径選択

dH7	最大許容トルクN・m STブッシュ	最大許容トルクN・m SHブッシュ	D STブッシュ	D SHブッシュ	(L)
8	16	8.5	25.5	24.5	8.5
10	39	18	30	29	10.5
11	43	20	31	30	
12	48	23	32	31	
14	73	—	35	—	12
15	78		36		
16	83		37		13
17	88		38		
18	154		43		14
19	163		45		
20	171		46		
22	186		48		
24	206		50		
25	216		52		
28	353		54		15.5
30	382		57		
32	412		59		16.5
35	451		63		
38	686		70		19
40	725		71		
42	757		74		

プッシュが無電解ニッケルメッキ（追加工BMC・BMR）の場合、最大許容トルク・許容スラスト荷重が、20～30%低下します。

軸穴に表面処理が付かない場合があります。
ブッシュはスタンダードタイプ（STブッシュ）とショートタイプ（SHブッシュ）の2種類があります。参照P.1511
＊フランジカシメ済、締付けボルトの本数とサイズはP.1511をご参照ください。

Type	型式 歯数	型式 種類・呼び幅	プーリ形状	dH7範囲 （・）選択 （～）1mm単位指定 E形 P5M100 STブッシュ	E形 P5M150 STブッシュ	F形 P5M100 SHブッシュ	F形 P5M150 SHブッシュ	¥基準単価 PTLA（×1.0） PTLN（×1.2） P5M100 E形	P5M100 F形	P5M150 E形	P5M150 F形
PTLA PTLN	22	P5M100 ＊A：11.6 ＊W：16	E	8	8	8	8	4,140	4,470	4,620	4,910
	24			8・10・11	8・10・11	8	8	4,350	4,700	4,890	5,170
	25							4,500	4,860	5,040	5,310
	26			8・10～12・14		8	8・10～12	4,580	4,940	5,130	5,430
	28			8・10～12・14～16		8	8・10～12	4,940	5,340	5,540	5,860
	30		F	10～12・14～17	10～12・14～17	—	10～12	5,280	—	5,920	6,230
	32							5,430	—	6,070	6,420
	34							5,880	—	6,580	6,970
	36	P5M150 ＊A：16.6 ＊W：21		10～12・14～20・22		—	10～12	6,430	—	7,190	7,540
	40							6,980	—	7,790	8,260
	44			12・14～20・22・24・25		—	12	7,320	—	8,210	9,140
	48			12・14～20・22・24・25・28		—	12	8,270	—	9,290	9,410
	50			12・14～20・22・24・25・28・30・32・35		—	12	8,340	—	9,360	10,020
	60			12・14～20・22・24・25・25・28・30・32・35・38	12・14～20・22・24・25・28・30・32・35・38・40・42	—	12	10,250	—	11,480	12,500
	72							12,210	—	13,660	14,900

Type	型式 歯数	型式 種類・呼び幅	プーリ形状	dH7範囲 （・）選択 P5M100 （STブッシュ）	P5M150 （STブッシュ）	PTLM P5M100	PTLM P5M150	PTLG P5M100	PTLG P5M150
PTLM PTLG	22	P5M100 ＊A：11.6 ＊W：16	E	8	—	4,810	—	5,290	—
	24					4,940	—	5,430	—
	26			10・12	—	5,050	—	5,550	—
	28					5,160	—	5,670	—
	30			12	12・14・15	5,290	5,550	5,810	6,100
	32	P5M150 ＊A：16.6 ＊W：21		—	12・14・15	—	5,650	—	6,210
	36					—	5,930	—	6,520
	44			—	15・24	—	7,460	—	8,200
	50					—	7,810	—	8,590
	60					—	8,390	—	9,220

Order 注文例

型式		プーリ形状		軸穴径
PTLA40P5M150	—	F	—	12

Delivery 出荷日

●PTLG 3 日目出荷

●PTLA・PTLM 5 日目出荷 急 ストーク B 3日目出荷 800円/1本 注文締切 PM 8:00迄 P.134

●PTLN 5 日目出荷 ⊗ストーク不可

3本以上で1明細行当たり一律2,160円

Price 価格

■数量スライド価格（1円未満切り捨て）P.133

数量区分	標準対応 小口				個別対応 大口
数　量	1～9	10～12	13～14	15～30	31～
値引率	基準単価	5%	10%	18%	お見積り
出荷日	通常				

表示数量超えはWOSにてご確認ください。
PTLNの基準単価は表中の単価に、係数（×1.2）を掛けた金額になります。（1円単位切り捨て）
例）PTLN30P5M100—E—15の場合　表中単価（5,280）×係数（1.2）＝6,336 →　6,330円

Alteration 追加工

型式		プーリ形状		軸穴径		（FC・NFC・LFC・RFC・BMC・BMR・OP）
PTLA30P5M150	—	E	—	14	—	BMC

Alterations	フランジカット	フランジカシメなし	フランジカシメ片側のみ	表面処理追加	交換用プーリ（プーリのみ）
Code	FC	NFC	LFC・RFC	BMC・BMR	OP
Spec.	フランジをカットして低くします。 FC：0.5mm単位指定 フランジ外周は表面処理されていません。 FC≧（O.D.）+1 FC≦F−2 指定方法 FC35	フランジをカシメずに出荷します。（フランジ付属）	ブッシュ側（LFC）又はブッシュ反対側（RFC）の片側のみフランジをカシメて出荷します。（フランジ1枚付属）	ブッシュに無電解ニッケルメッキを追加・変更して出荷します。（ボルトは防錆処理済みのボルトに変更します） 無電解ニッケルメッキにより、許容トルクが20～30%低下します。 BMC：RoHS非対応（ボルト：SCM435 ダクロタイズド処理） BMR：RoHS対応（ボルト：SCM435 ジオメット処理） ⊗PTLM・PTLGは適用不可 ⊗OPとの併用不可	ブッシュを組み込まないでプーリのみ出荷します。
¥/1Code	300	無料	無料	BMC：500　BMR：800（歯数22～34）1,900（歯数36～72）	面圧プーリ基準単価×0.9（1円単位切り捨て）

KEYLESS TIMING PULLEYS -P8M-

面圧ハイトルクタイミングプーリ P8Mタイプ

価格改訂
：値下げ価格
：新価格
：スライド値引率変更

（株）椿本チエインの
P8Mタイプに適合します。

カタログ規格外品はこちら P.137

■ハイトルクタイミングベルトはP.1553をご参照ください。

CADデータフォルダ名：19_Timing_Pulleys

RoHS10

Type	型式 ベルト幅15mm A:16.8 W:22 P8M150	型式 ベルト幅25mm A:27.8 W:33 P8M250	M 材質*1 プーリ	M 材質*1 フランジ	M 材質*1 ブッシュ	S 表面処理 プーリ	S 表面処理 フランジ	S 表面処理 ブッシュ
PTLA	●	●	超々ジュラルミン系アルミ合金	アルミ合金	S45C相当	白アルマイト	—	
PTLK	●	●				硬質アルマイト*2	—	
PTLN	●	●				無電解ニッケルメッキ	—	
PTLM	—	●	S45C相当	SPCC	S45C相当	四三酸化鉄皮膜		
PTLG	—	●				無電解ニッケルメッキ		

＊1 材質・付属品は相当材に変更する場合があります。＊2 硬質アルマイトは皮膜硬度300HV～

●プーリ形状

E 形

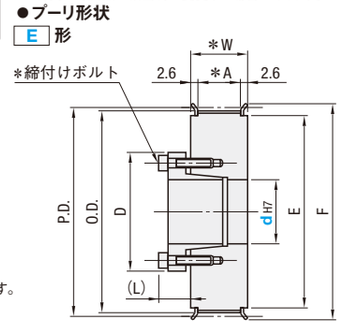

F 形

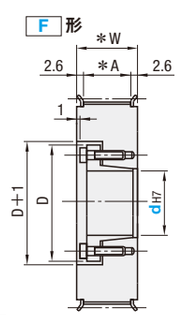

標準歯形

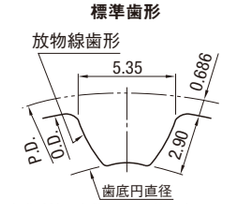

歯溝寸法は歯数によって若干変わります。
（Pitch:8.0mm）

歯数	20	22	24	26	28	30	32	34	36	40	44	48	50	60
P.D.	50.93	56.02	61.12	66.21	71.30	76.39	81.49	86.58	91.67	101.86	112.05	122.23	127.32	152.79
O.D.	49.56	54.65	59.74	64.84	69.93	75.02	80.12	85.21	90.30	100.49	110.67	120.86	125.95	151.42
F	55	61	67	74	80	83	87	95	99	111	119	127	135	160
E	40	45	50	58	60	63	67	75	80	90	100	105	115	140

表1：軸穴径選択

dH7	最大許容トルクN・m STブッシュ	最大許容トルクN・m SHブッシュ	D STブッシュ	D SHブッシュ	(L)
12	48	23	32	31	10.5
14	73	—	35	—	12
15	78		36		
16	83		37		13
17	88		38		
18	154		43		14
19	163		45		
20	171		46		
22	186		48		
24	206		50		
25	216		52		
28	353		54		15.5
30	382		57		
32	412		59		16.5
35	451		63		
38	686		70		19
40	725		71		
42	757		74		20
45	1490		84		24.5
48	1600		87		
50	1660		89		

プッシュが無電解ニッケルメッキ（追加工BMC・BMR）の場合、最大許容トルク・許容スラスト荷重が、20～30%低下します。

軸穴に表面処理が付かない場合があります。
ブッシュはスタンダードタイプ（STブッシュ）とショートタイプ（SHブッシュ）の2種類があります。参照P.1511
＊フランジカシメ済、締付けボルトの本数とサイズはP.1511をご参照ください。

Type	型式 歯数	型式 種類・呼び幅	プーリ形状	dH7範囲 （・）選択 （～）1mm単位指定 E形（STブッシュ） P8M150 STブッシュ	E形（STブッシュ） P8M250 STブッシュ	F形 P8M150 SHブッシュ	F形 P8M250 STブッシュ	¥基準単価 PTLA（×1.0） PTLK（×1.1） PTLN（×1.2） P8M150 E形	P8M150 F形	P8M250 E形	P8M250 F形
PTLA PTLK PTLN	20	P8M150 ＊A：16.8 ＊W：22	E	12・14～17	12・14～17	12	12	6,230	6,670	7,070	7,480
	22			12・14～17	12・14～17	12	12・14～17	7,130	7,630	7,980	8,490
	24			12・14～20・22	12・14～20・22	12	12・14～18	7,630	8,170	8,580	9,110
	26			16～20・22・24・25	16～20・22・24・25	—	16～20・22・24	8,110	—	9,110	9,750
	28			16～20・22・24・25	16～20・22・24・25	—	16～20・22・24・25	9,040		10,130	10,880
	30							9,270		10,360	11,110
	32		F	16～20・22・24・25・28・30・32・35		—	16～20・22・24・25・28・30・32	10,310		11,540	12,430
	34			16～20・22・24・25・28・30・32・35		—	16～20・22・24・25・28・30・32・35	10,980		12,350	13,280
	36	P8M250 ＊A：27.8 ＊W：33						11,330		12,820	13,750
	40			20・22・24・25・28・30・32・35・38・40・42		—	20・22・24・25・28・30・32・35	13,550		15,420	16,470
	44							14,110		16,130	17,190
	48			20・22・24・25・28・30・32・35・38・40・42	20・22・24・25・28・30・32・35・38・40・42・45	—	20・22・24・25・28・30・32・35	15,160		17,460	18,520
	50			20・22・24・25・28・30・32・35・38・40・42	20・22・24・25・28・30・32・35・38・40・42・45・48・50	—	20・22・24・25・28・30・32・35	15,950		18,420	19,470
	60							19,070		22,370	23,430

Type	型式 歯数	型式 種類・呼び幅	プーリ形状	dH7範囲 （・）選択 P8M250・E形（STブッシュ）	PTLM P8M250	PTLG P8M250
PTLM PTLG	26	P8M250 ＊A：27.8 ＊W：33	E	20・24	8,780	9,650
	30			20・24・25	9,490	10,430
	34			20・24・25	10,310	11,340
	40			20・24・25	11,810	12,990
	48			20・24・25	14,080	15,480

Order 注文例

型式		プーリ形状		軸穴径
PTLA24P8M250	—	F	—	16

Delivery 出荷日

●PTLG 3 日目出荷

●PTLA・PTLM 5 日目出荷 急 ストーク B 3日目出荷 800円/1本 注文締切 PM 8:00迄 P.134

●PTLK・PTLN 5 日目出荷 ⊗ストーク不可

3本以上で1明細行当たり一律2,160円

Price 価格

■数量スライド価格（1円未満切り捨て）P.133

数量区分	標準対応 小口				個別対応 大口
数　量	1～9	10～12	13～14	15～30	31～
値引率	基準単価	5%	10%	23%	お見積り
出荷日	通常				

表示数量超えはWOSにてご確認ください。
PTLKの基準単価は、表中の単価に係数（×1.1）を掛けた金額、
PTLNの基準単価は、係数（×1.2）を掛けた金額になります。（1円単位切り捨て）
例）PTLK30P8M250—E—20の場合　表中単価（10,360）×係数（1.1）＝11,396 →　11,390円

Alteration 追加工

型式		プーリ形状		軸穴径		（FC・NFC・LFC・RFC・BMC・BMR・OP）
PTLA30P8M250	—	F	—	20	—	BMC

Alterations	フランジカット	フランジカシメなし	フランジカシメ片側のみ	表面処理追加	交換用プーリ（プーリのみ）
Code	FC	NFC	LFC・RFC	BMC・BMR	OP
Spec.	フランジをカットして低くします。 FC：0.5mm単位指定 フランジ外周は表面処理されていません。 FC≧（O.D.）+1 FC≦F−2 指定方法 FC35	フランジをカシメずに出荷します。（フランジ付属）	ブッシュ側（LFC）又はブッシュ反対側（RFC）の片側のみフランジをカシメて出荷します。（フランジ1枚付属）	ブッシュに無電解ニッケルメッキを追加・変更して出荷します。（ボルトは防錆処理済みのボルトに変更します） 無電解ニッケルメッキにより、許容トルクが20～30%低下します。 BMC：RoHS非対応（ボルト：SCM435 ダクロタイズド処理） BMR：RoHS対応（ボルト：SCM435 ジオメット処理） ⊗PTLM・PTLGは適用不可 ⊗OPとの併用不可	ブッシュを組み込まないでプーリのみ出荷します。
¥/1Code	300	無料	無料	BMC：500　BMR：800（歯数20～24）1,900（歯数26～60）	面圧プーリ基準単価×0.9（1円単位切り捨て）