PULLEYS FOR FLAT BELTS -WIDTH T=6～32-

平ベルト用プーリ　－幅T=6～32－

－フランジタイプ・クラウンタイプ・ウレタン圧入タイプ－

ステンレス・めっき品 脱脂洗浄サービス 対応商品詳細は下記URLへ http://fa.misumi.jp

カタログ規格外品はこちら P.137

CADデータフォルダ名：18_Flat_Belts_and_Round_Belts

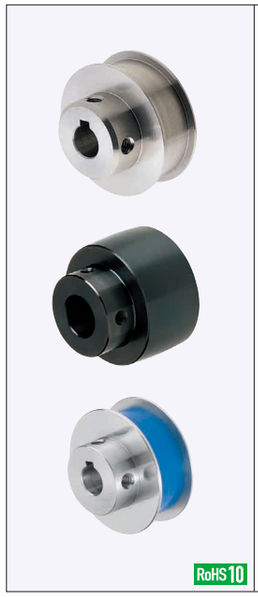

Type フランジ	Type クラウン	Type ウレタン圧入	M材質	S表面処理 ライニング
HBPG	HBPCG	—	S45C相当	四三酸化鉄皮膜
HBPM	HBPCM			無電解ニッケルメッキ
HBPA	HBPCA		2000系アルミ合金	白アルマイト
HBPS	HBPCS		SUS304	—
—	—	HBPUS		ウレタンショアA70

セットスクリューは付属しません。 P.2-247

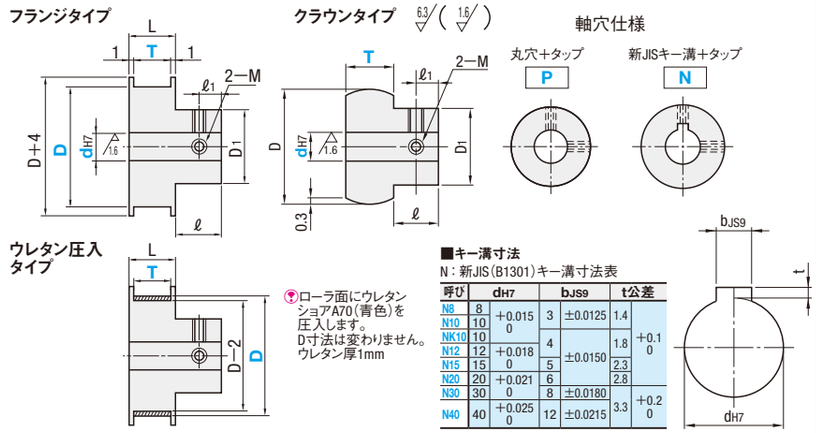

ローラ面にウレタンショアA70(青色)を圧入します。D寸法は変わりません。ウレタン厚1mm

■キー溝寸法
N：新JIS(B1301)キー溝寸法表

呼び		dH7		bJS9		t公差	
N8	8	+0.015 0	3	±0.0125	1.4	+0.1 0	
N10	10						
NK10	10		4	±0.0150	1.8		
N12	12	+0.018 0					
N15	15		5		2.3		
N20	20	+0.021 0	6		2.8		
N30	30		8	±0.0180	3.3	+0.2 0	
N40	40	+0.025 0	12	±0.0215			

型式 Type	D	dH7 P(丸穴+タップ)選択	dH7 N(キー溝+タップ)選択	T 選択	D1	ℓ	ℓ1	M	L
フランジタイプ HBPG HBPM HBPA HBPS クラウンタイプ HBPCG HBPCM HBPCA HBPCS ウレタン圧入タイプ HBPUS	15	5 6	—	6* 11 16 21 27 32	12	8	4	3	T+2
	18	5 6 8	—						
	20	5 6 8	8		16				
	28	6 8 10	8						
	30	6 8 10 12	8 10 12		20				
	35	8 10 12	10 12						
	40	8 10 12	10 12						
	45	10 12	10 12						
	50	10 12	10 12						
	60	10 12 15	10 12 15						
	80	15 20 30	15 20 30		30	12	6	5	
	100	20 30 40	20 30 40		50	16	8	8	
					60				

⊗*クラウンタイプではT=6は選択できません。　キー溝+タップの軸穴径10で、キー溝幅4.0mm(高さ1.8mm)をご希望の場合はNK10とご指定ください。

Order 注文例

型式	—	P	—	N	—	T
HBPM30	—	P6			—	11
HBPCG35			—	NK10	—	32

Delivery 出荷日
●HBPG・HBPM・HBPA・HBPS
HBPCG・HBPCM・HBPCA・HBPCS
3 日目出荷
●HBPUS
5 日目出荷

Price 価格
■数量スライド価格 (1円未満切り捨て) P.133

数量区分	標準対応 小口				個別対応 大口
数　量	1～9	10～14	15～19	20～50	51～
値引率	基準単価	5%	10%	18%	お見積り
出荷日	通常				

表示数量超えはWOSにてご確認ください。

D	¥基準単価 フランジタイプ HBPG	HBPM	HBPA	HBPS	クラウンタイプ HBPCG	HBPCM	HBPCA	HBPCS	ウレタン圧入タイプ HBPUS
15	870	920	910	1,240	860	900	880	1,220	1,510
18	970	1,030	1,010	1,390	960	1,000	980	1,370	1,660
20	1,010	1,070	1,050	1,440	990	1,030	1,010	1,420	1,710
28	1,150	1,220	1,200	1,650	1,130	1,180	1,160	1,630	1,920
30	1,210	1,280	1,250	1,720	1,190	1,240	1,220	1,700	1,990
35	1,280	1,390	1,370	1,880	1,260	1,320	1,300	1,860	2,130
40	1,360	1,440	1,410	1,940	1,340	1,400	1,380	1,920	2,210
45	1,480	1,560	1,530	2,110	1,460	1,530	1,510	2,090	2,380
50	1,580	1,670	1,650	2,270	1,560	1,630	1,610	2,250	2,540
60	1,790	1,890	1,850	2,550	1,770	1,850	1,830	2,530	2,820
80	2,240	2,360	2,310	3,190	2,210	2,310	2,290	3,170	3,610
100	2,800	2,950	2,890	3,980	2,760	2,890	2,870	3,960	4,370

Alteration 追加工

型式	—	P・N	—	T	— (BC・HRC・FC・TC)
HBPM18	—	P8	—	11	— BC6.5

5 日目出荷

Alterations / Code	ボスカット BC	ローレット平目追加 HRC	フランジカット FC	フランジ厚変更 TC
Spec.	ボスの長さを0.5mm単位でカットします。 M+3≦BC≦ℓ 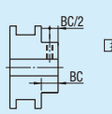 指定方法 BC6.5	ローラ部にローレット平目加工をします。 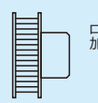 HBPG・HBPM・HBPA・HBPSに適用	フランジをカットして低くします。 FC：0.5mm単位指定 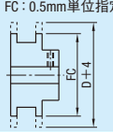 D≦FC<D+4 指定方法 FC42 ⊗クラウンタイプは適用不可	フランジ厚を0.5に加工します。 L寸は、1mm短くなります。 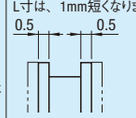 ⊗クラウンタイプは適用不可
¥/1Code	500	300	300	300

IDLERS FOR FLAT BELTS -WIDTH T=6～32-

平ベルト用アイドラー　－幅T=6～32－

－フランジタイプ・クラウンタイプ－

大口対応 BIG ORDER

カタログ規格外品はこちら P.137

CADデータフォルダ名：18_Flat_Belts_and_Round_Belts

Type フランジ	Type クラウン	M材質	S表面処理	M材質 ベアリング	A付属品
HBG	HBGC	S45C相当	四三酸化鉄皮膜	スチール	止め輪 (SUS304)
HBGM	HBGCM		無電解ニッケルメッキ		
HBGA	HBGCA	2000系アルミ合金	白アルマイト		
HBGS	HBGCS	SUS304	—	ステンレス	
HBGP	—	ポリアセタール	—	スチール	

*軸受精度JIS　B1514　0級
ベアリングは圧入になります。
ベアリングは取りはずしできません。

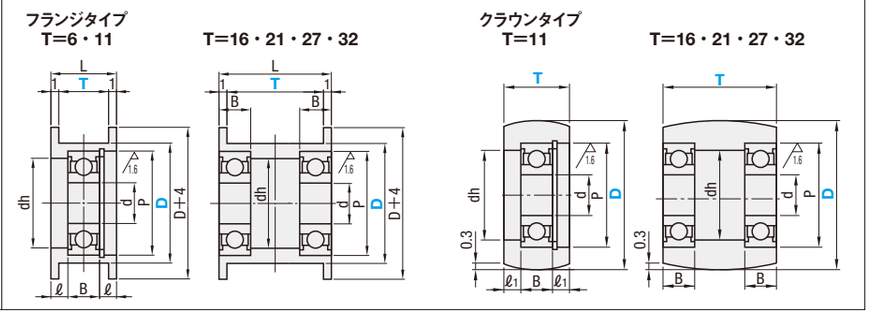

型式 Type	D	T	P	dh	ℓ	ℓ1	L	使用ベアリング No.	d	B	¥基準単価 フランジタイプ HBG	HBGM	HBGA	HBGS	HBGP	クラウンタイプ HBGC	HBGCM	HBGCA	HBGCS
フランジタイプ HBG HBGM HBGA HBGS HBGP (*のみ適用) クラウンタイプ HBGC HBGCM HBGCA HBGCS	15	6*1	11	9	2	—	8	694ZZ×1	4	4	1,050	1,130	1,080	1,420	—	—	—	—	—
	20		16	13	1.5			625ZZ×1	5	5	1,050	1,130	1,080	1,420		—	—	—	—
	20	11	16	13	4	3	13	625ZZ×1	5	5	1,130	1,220	1,160	1,670	—	1,110	1,200	1,140	1,650
	*25		19	16	3.5	2.5		626ZZ×1	6	6	1,230	1,320	1,300	1,720	1,170	1,210	1,300	1,280	1,700
	*30			17				698ZZ×1	8		1,310	1,400	1,370	1,760	1,250	1,290	1,380	1,350	1,740
	15	16	11	9	—	—	18	685ZZ×2	5	5	1,620	1,690	1,870	2,100	—	1,490	1,550	1,480	1,850
	20		16	13				625ZZ×2			1,640	1,710	1,890	2,120		1,540	1,610	1,780	2,010
	25		19	16				626ZZ×2	6	6	1,760	2,080	1,850	2,240		1,700	2,090	1,740	2,180
	*30			17				698ZZ×2	8		1,800	2,210	1,850	2,300	1,690	1,700	2,090	1,740	2,180
	35		26 (22)*2	23 (17)*2				6000ZZ×2 (6900ZZ×2)*2	10	8 (6)*2	2,080	2,230	2,110	2,630	—	2,060	2,130	2,110	2,570
	*40										2,190	2,260	2,230	2,720	2,100	2,060	2,130	2,110	2,570
	15	21	11	9	—	—	23	685ZZ×2	5	5	1,820	1,910	1,860	2,320	—	1,680	1,760	1,710	2,140
	20		16	14				688ZZ×2			1,890	1,980	1,920	2,410		1,740	1,830	1,770	2,210
	25		19	17				698ZZ×2	8	6	1,960	2,060	1,990	2,490		1,800	1,890	1,830	2,290
	*30							698ZZ×2			1,970	2,060	2,030	2,560	1,830	1,870	1,950	1,920	2,410
	35		26	23				6000ZZ×2	10	8	2,330	2,420	2,310	2,890	—	2,320	2,430	2,360	2,830
	*40										2,450	2,570	2,490	3,000	2,300	2,320	2,430	2,360	2,830
	*50		28	25				6001ZZ×2	12	8	2,630	2,740	2,690	3,290	2,480	2,480	2,580	2,540	3,120
	15	27	11	9	—	—	29	685ZZ×2	5	5	2,100	2,200	2,160	2,720	—	1,930	2,030	1,990	2,500
	20		16	14				688ZZ×2			2,170	2,280	2,240	2,820		2,000	2,100	2,060	2,590
	25		19	17				698ZZ×2	8	6	2,250	2,370	2,320	2,920		2,070	2,180	2,130	2,690
	30							698ZZ×2			2,310	2,430	2,380	3,010		2,150	2,250	2,210	2,790
	40		26	23				6000ZZ×2	10	8	2,870	3,010	2,960	3,730		2,660	2,800	2,740	3,460
	50		28	25				6001ZZ×2	12		3,080	3,230	3,170	4,000		2,860	3,000	2,940	3,710
	15	32	11	9	—	—	34	685ZZ×2	5	5	2,200	2,310	2,260	2,850	—	2,020	2,130	2,080	2,630
	20		16	14				688ZZ×2			2,280	2,390	2,350	2,960		2,100	2,200	2,160	2,720
	25		19	17				698ZZ×2	8	6	2,360	2,480	2,430	3,060		2,170	2,280	2,240	2,820
	30										2,430	2,550	2,500	3,160		2,250	2,370	2,320	2,930
	40		26	23				6000ZZ×2	10	8	3,010	3,160	3,100	3,920		2,800	2,940	2,880	3,630
	50		28	25				6001ZZ×2	12		3,230	3,400	3,330	4,200		3,000	3,150	3,090	3,900

ベアリングの詳細寸法は P.1025・1027をご覧ください。　HBGPは*印のついたサイズのみの適用になります。　⊗*1 クラウンタイプではT=6は選択できません。
*2 T=16がD=35・40でクラウンタイプの場合、ベアリング関係の寸法が(　)寸法となります。

Order 注文例

型式	—	T
HBG15	—	6
HBGCS50	—	21

Delivery 出荷日　3 日目出荷

Example 使用例

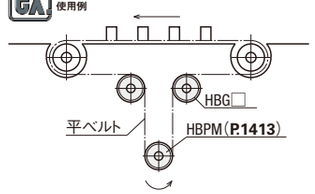

アイドラー付
テンションユニット

Price 価格
■数量スライド価格 (1円未満切り捨て) P.133
●フランジタイプ

数量区分	標準対応 小口					個別対応 大口
					大口	
数　量	1～9	10～14	15～19	20～49	50～200	201～
値引率	基準単価	5%	10%	18%	18%	お見積り
出荷日	通常				+9日	

表示数量超えはWOSにてご確認ください。
標準対応大口以上はストーク対応なし。

●クラウンタイプ

数量区分	標準対応 小口				個別対応 大口
数　量	1～9	10～14	15～19	20～50	51～
値引率	基準単価	5%	10%	18%	お見積り
出荷日	通常				

表示数量超えはWOSにてご確認ください。

Alteration 追加工

型式	—	T	— (FC・KLC・KFC・TC)
HBG15	—	6	— KFC

5 日目出荷

Alterations / Code	フランジカット FC	片フランジカット KLC	片フランジ無 KFC	フランジ厚変更 TC
Spec.	フランジをカットして低くします。 FC：0.5mm単位指定 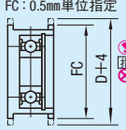 D≦FC<D+4 指定方法 FC30.5 ⊗クラウンタイプは適用不可	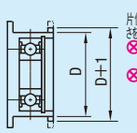 片側のフランジ高さを低くします。 ⊗クラウンタイプは適用不可 ⊗追加工KFCとの併用不可	図面上右側のフランジを削除します。 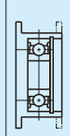 ⊗クラウンタイプは適用不可 ⊗追加工KLCとの併用不可 フランジカットと片フランジ無をご指定時はFCとKFCを併用してください。	フランジ厚を0.5に加工します。 L寸は、1mm短くなります。 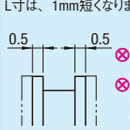 ⊗HBGPは適用不可 ⊗クラウンタイプは適用不可 ⊗以下型式ではℓ寸法が変更されます。 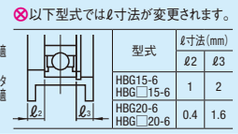
¥/1Code	300	200	200	300

型式	ℓ2寸法(mm) ℓ2	ℓ3
HBG15-6 HBG□15-6	1	2
HBG20-6 HBG□20-6	0.4	1.6