PDFは21年6月時点の内容です。最新情報はWEB頁でご確認ください（仕様は『外形図・規格表』タブに掲載）

PULLY HOLDER FOR CONVEYOR

コンベヤ用プーリホルダ

専用サイト　https://jp.misumi-ec.com/maker/misumi/mech/product/cvs/
コンベヤの構成部品やメンテナンス部品の検索が可能です。

CADデータフォルダ名：17_Conveyors

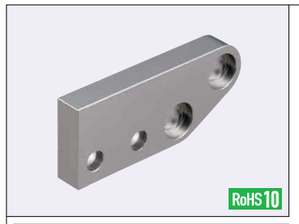

型式	M材質	S表面処理
PLHDR-FE	アルミ材	白アルマイト
PLHDR-FF	アルミ材	白アルマイト
PLHD-TC	アルミ材	塗装
PLHD-TD	アルミ材	塗装
PLHD-PA	アルミ材	金アルマイト
PLHD-FE	SS400	三価クロメート
PLHD-FF	SS400	三価クロメート

PLHDR-FE-R

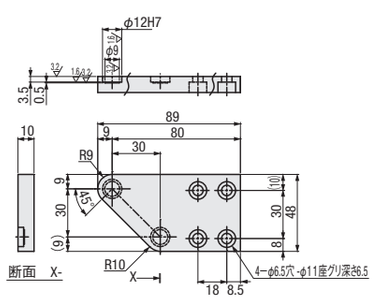

PLHDR-FF-R

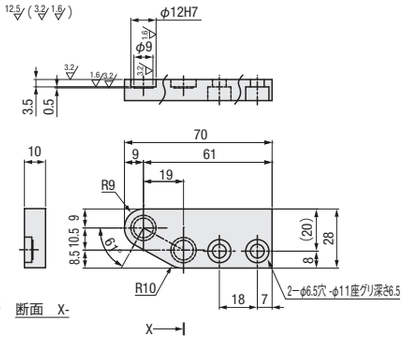

PLHD-TC-R

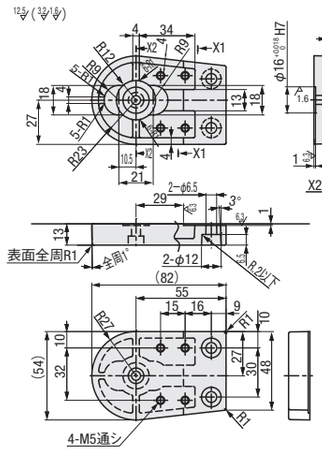

PLHD-TD-R

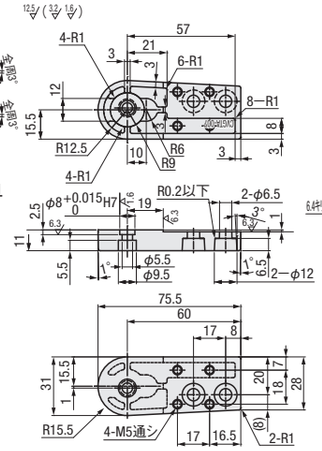

PLHD-PA-R

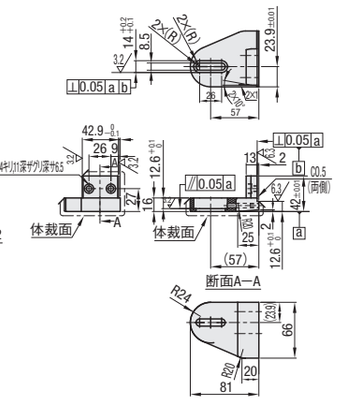

PLHD-FE-R

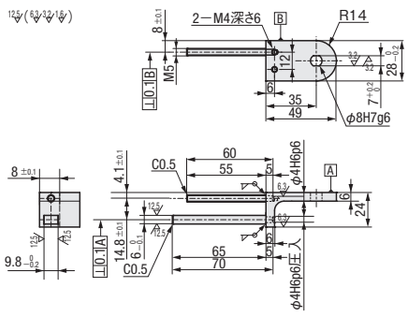

PLHD-FF-R

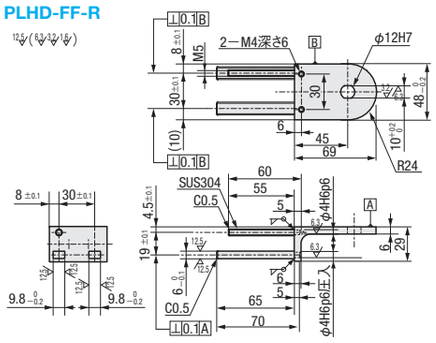

末尾がLの図面はRの勝手違いの形状となります。

型式	形状選択	右/左	対応コンベヤ	¥基準単価
PLHDR	FE	(右)R (左)L	CVGR	6,300
			CVGW	
	FF		CVGN	5,250
			CVGP	
PLHD	TC		CVGTP	1,390
	TD		CVGTN	1,290
	PA		CVSPA	8,970
	FE		CVSFA	15,600
			CVSFC	
	FF		CVSFB	15,500
			CVSFD	

PLHDRは対応コンベヤに追加工HR、MR、WRを適用した場合に使用します。
PLHD-TC、TDに関しては成形品のためお求め安い価格となっております。

Order 注文例

型式	−	形状選択	−	右／左
PLHD	−	FE	−	L

Delivery 出荷日　5 日目出荷

数量区分	標準対応	個別対応
	小口	大口
数　量	1〜3	4〜
出荷日	通常	お見積り

表示数量超えはWOSにてご確認ください。