CONVEYOR STANDS(MOUNTING BRACKETS)

コンベヤ用脚（取付金具）

CADデータフォルダ名：17_Conveyors

■コンベヤ用取付金具

RoHS10

CGF

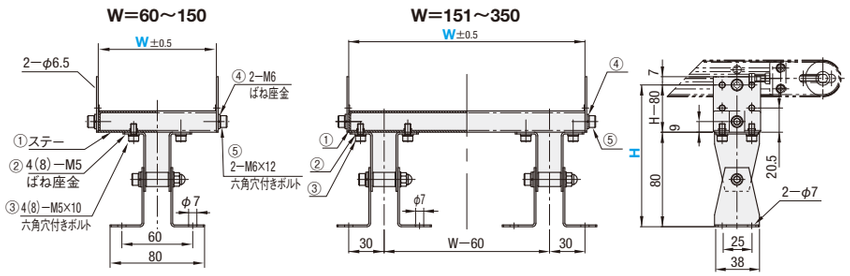

W=151～350のとき六角穴付きボルト②③は（　）の本数となります。
コンベヤ取付用ボルトは付属しません。コンベヤのナットサイズを確認いただき、ボルトをご用意ください。

M材　質　SUS304

W=フレーム幅（コンベヤ本体ページをご参照ください）

型式	W 指定1mm単位	H 指定1mm単位	¥基準単価
CGF	60～350	120～160	5,200

Order 注文例

型式	−	W	−	H
CGF	−	220	−	120

Delivery 出荷日　5 日目出荷

数量区分	標準対応 小口	個別対応 大口
数　量	1～10	11～
出荷日	通常	お見積り

表示数量超えはWOSにてご確認ください。

■コンベヤ用L型取付金具

RoHS10

LGBR（スタンダードタイプ）　LGBW（長穴タイプ）

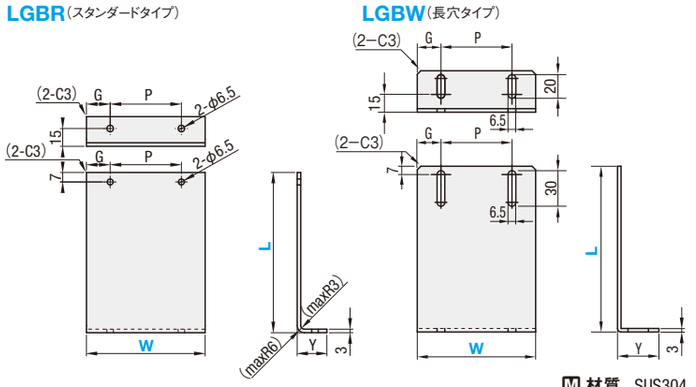

コンベヤ取付用ボルトは付属しません。コンベヤのナットサイズを確認いただき、ボルトをご用意ください。

M 材質　SUS304

型式 Type	W	L 選択	P	G	Y	¥基準単価
スタンダードタイプ LGBR	30	140	20	5	25	750
		200				
	60	140	40	10		900
		200				
	100	140	60	20		1,150
		200				

型式 Type	W	L 選択	P	G	Y	¥基準単価
長穴タイプ LGBW	30	140	20	5	35	1,050
		200				
	60	140	40	10		1,200
		200				
	100	140	60	20		1,450
		200				

Order 注文例

型式		−	L
Type	W		
LGBR	60	−	200

Delivery 出荷日　在庫品　翌日出荷 P.133

ご希望によりPM6:00迄、当日出荷受付致します。

数量区分	標準対応 小口	個別対応 大口
数　量	1～10	11～
出荷日	通常	お見積り

表示数量超えはWOSにてご確認ください。

Example 使用例

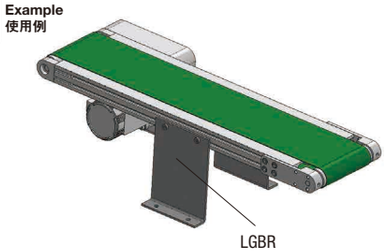

CONVEYOR TRANSPARENT COVERS

コンベヤ用透明カバー

専用サイト　https://jp.misumi-ec.com/maker/misumi/mech/product/cvs/
コンベヤの構成部品やメンテナンス部品の検索が可能です。

CADデータフォルダ名：17_Conveyors

■コンベヤ用透明カバー

RoHS10

Type	M 材質	グレード	色	全光線透過率
CTCA	PET	スタンダード	透明	87%
CTCB			ブラウンスモーク	28%
CTCT		制電	透明	77%

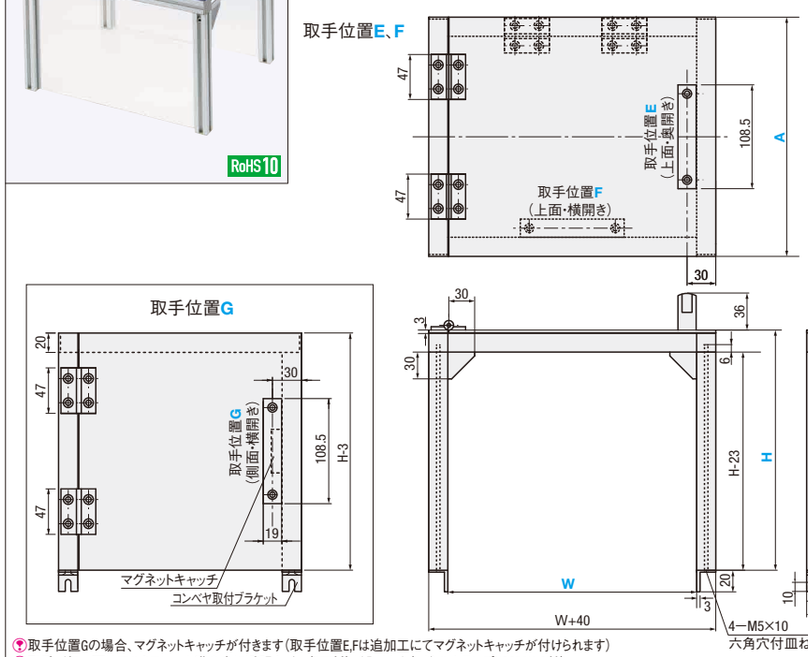

取手位置Gの場合、マグネットキャッチが付きます（取手位置E,Fは追加工にてマグネットキャッチが付けられます）
取手が無い面はアルミフレーム溝の中に透明カバー（PET材）が入ります（パネルクランプHSCP3H-S付）
お客様にて組立が必要な商品です。（組立手順書を同梱します）。
コンベヤ取付用ボルトは付属しません。コンベヤのナットサイズを確認いただき、ボルトをご用意ください。

■構成部品

No.	品名		型式
①	アルミフレーム		HFS5-2020
②	PET材（板厚3mm）		CTCA：PYA CTCB：PYBA CTCT：PYTA
③	フレームキャップ		HFC5-2020-S
④	ブラインドジョイント部品		HMJ5
⑤	パネルクランプ		HSCP3H-S
⑥	突起付反転ブラケット	本体	HBLFSN5
		六角穴付きボルト	CBM5-10
		先入れナット	HNTT5-5
⑦	蝶番	本体	HHPSNT5
		蝶番用ナット	HHPNT5-2
		先入ナット	HNTT5-5
		極低頭六角穴付ボルト	CBSA5-10
		極低頭六角穴付ボルト	CBSA5-8
⑧	取手	本体	UPCN19-B-36
		取手用ナット	専用品
		六角穴付きボルト	CBM5-12
⑨	コンベヤ取付ブラケット	本体	専用品(アルミ合金)
		六角穴付皿ねじ	HFBCM5-8
⑩	ブラインドブラケット 取手位置Gのみ		HBLBS5

型式 Type	取手位置	H 指定10mm単位	A	W 指定1mm単位	¥基準単価 CTCA	CTCB	CTCT
CTCA（透明） CTCB（ブラウンスモーク） CTCT（制電・透明）	E（上面・奥開き） F（上面・横開き） G（側面・横開き）	150～300	150～200	150～300	9,590	10,140	12,710
				301～500	10,260	10,880	14,620
			210～400	150～300	10,170	10,900	15,960
				301～500	10,850	11,590	17,550
			410～550	150～300	11,120	11,900	19,860
				301～500	11,800	12,670	22,080
		310～500	150～200	150～300	11,440	10,930	14,770
				301～500	10,940	11,550	16,160
			210～400	150～300	10,840	11,570	18,430
				301～500	11,530	12,260	20,010
			410～550	150～300	12,220	13,190	24,050
				301～500	12,900	13,960	26,270

Order 注文例

型式		−	H	−	A	−	W
Type	取手位置						
CTCA	E	−	200	−	150	−	300

Delivery 出荷日　8 日目出荷

数量区分	標準対応 小口	個別対応 大口
数　量	1～5	6～
出荷日	通常	お見積り

表示数量超えはWOSにてご確認ください。

Alteration 追加工

型式		−	H	−	A	−	W	−	(FCB・MGC・TK・TKL・TKR)
Type	取手位置								
CTCA	F	−	200	−	150	−	300	−	MGC
CTCT	G	−	300	−	300	−	200	−	TKL

Alterations	マグネットキャッチ同梱	組立出荷サービス
Code	MGC	TK・TKL・TKR
Spec.	開閉窓用のマグネットキャッチ（MGCC3）を同梱します。 取手位置E・Fのみ適応	すべて組立てた状態にて出荷致します。取手位置E・Fの場合はTK、Gの場合はTKL（左）またはTKR（右）を選択ください。 H-3 TKL TKR A
¥/1Code	430	3,200
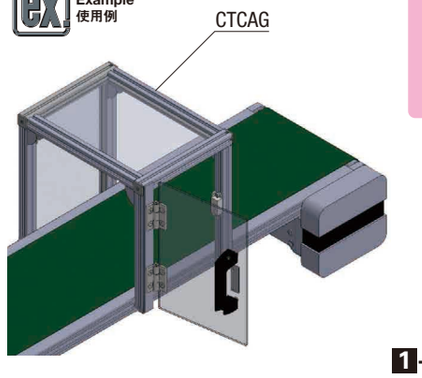
Example 使用例