PDFは21年6月時点の内容です。最新情報はWEB頁でご確認ください（仕様は『外形図・規格表』タブに掲載）

規格追加
赤文字表示

FLAT BELT CONVEYORS HIGH POWER TYPE -HEAD DRIVE(PULLEY DIA. 60mm/30mm)-

平ベルトコンベヤ　高出力タイプ

ーヘッド駆動3溝フレーム（プーリ径60mm/30mm）ー

CE対応

※単相230V限定

専用サイト　https://jp.misumi-ec.com/maker/misumi/mech/product/cvs/
コンベヤの構成部品やメンテナンス部品の検索が可能です。

CADデータフォルダ名：17_Conveyors

■特長：モータ出力90Wまで対応した、中距離搬送（6mまで）に適したコンベヤです。

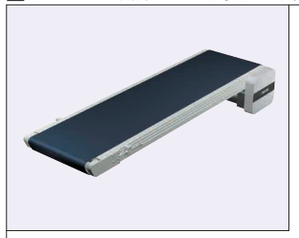

CVSE

※1 L≧2005の場合、本図の位置にベルト受けローラが1個付きます。
※2 L≧4005の場合、本図の位置にベルト受けローラが2個付きます。
図中の寸法はベルト仕様H（厚み0.9mm）での寸法となります。ベルト厚みは、ベルト仕様によって異なるためご注意ください。ベルト仕様はP.1361～をご参照ください。
1点へ集中的に荷重がかかるとアルミフレームに歪みが生じる可能性があります。
使用環境により、搬送不良が起こる可能性がございます。
L≧1000の場合、スタンド取付を推奨しております。スタンド追加工に関する詳細はP.1347参照

	フレーム	モータカバー	プーリホルダ
M材質	アルミ材	SPCC	SS400
S表面処理	アルマイト処理	塗装	塗装

60W／90Wモータ仕様

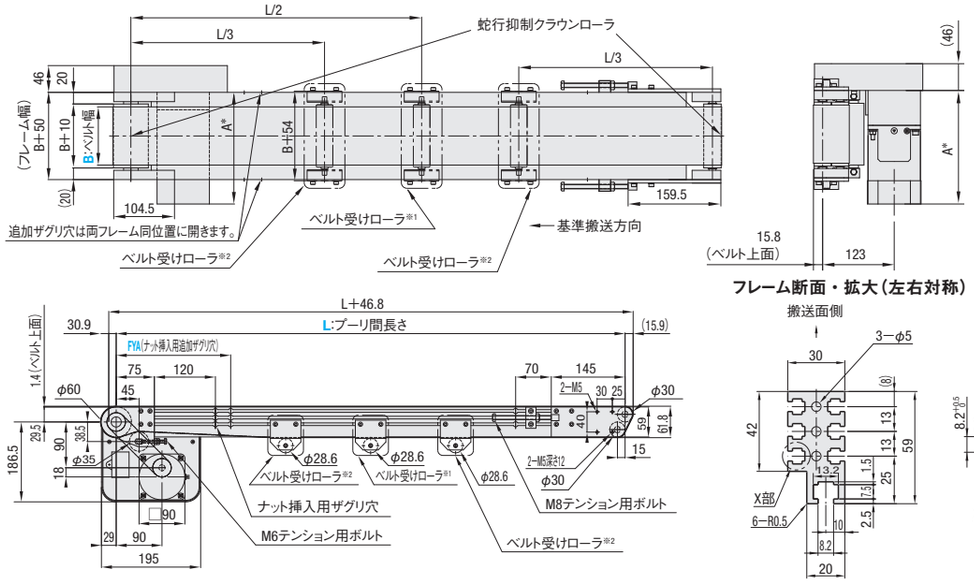

JIS規格の六角ナット使用可能です。

*A寸法詳細（モータ全長）

出力（W）	モータ 仕様	モータ メーカー	減速比	A
60W	インダクションモータ	パナソニック	5～180	180.0
		オリエンタル	5～180	185.0
		台湾製	5～75	182.6
			90～180	191.6
	スピードコントロールモータ	オリエンタル	5～180	215.0
		台湾製	5～75	194.6
			90～180	203.6
90W	インダクションモータ	パナソニック	5～180	195.0
		オリエンタル	5～180	200.0
		台湾製	5～75	197.6
			90～180	206.6
	スピードコントロールモータ	オリエンタル	5～180	230.0
		台湾製	5～75	209.6
			90～180	218.6

■搬送能力　*参考値

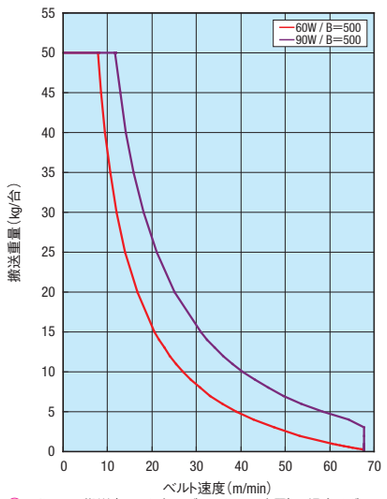

アキュム搬送（スライディングベルトのみ適用）の場合はグラフの1/2以下の搬送能力でご検討ください。
ご使用条件によって搬送能力が異なる場合がございます。
このグラフは水平条件での搬送能力です。

■ギヤヘッド減速比　*参考値
*搬送速度はIM（モータ回転数1500rpm（50Hz）/1800rpm（60Hz））での参考値です。
*負荷状態により減少することがあります。

ギヤヘッド減速比	ベルト速度（m/min） 50Hz	60Hz
5	56.4	67.7
7.5	37.6	45.1
9	31.3	37.6
12.5	22.6	27.1
15	18.8	22.6
18	15.7	18.8
25	11.3	13.5
30	9.4	11.3
36	7.8	9.4
50	5.6	6.8
60	4.7	5.6
75	3.8	4.5
90	3.1	3.8
100	2.8	3.4
120	2.4	2.8
150	1.9	2.3
180	1.6	1.9

モータ仕様IMの場合、上表の搬送速度で定速になります。
モータ仕様SCMの場合、最高速度は上表の値をご参照ください。
モータ仕様SCMの場合、（1/15）×（最大速度）まで調整出来ます。速度の低下に伴い、搬送可能重量が低下します。

型式	B選択	L指定5mm単位	モータ選択 出力（W）	電圧（V）	仕様	ギヤヘッド減速比	ベルト仕様	モータメーカー選択	FYA（追加ザグリ穴）指定5mm単位
CVSE	100 200 300 400 500	440～6000	60 90	T100（単相） T200（単相）	IM（インダクションモータ） SCM（スピードコントロールモータ）	5 7.5 9 12.5 15 18 25 30 36 50 60 75 90 100 120 150 180	H（一般用・緑） W（一般用・白） G（スライディング用・緑） S（スライディング用・白） D（電子部品搬送用・黒） F（食品搬送用・白） O（耐油仕様・紺） N（非粘着仕様・白） J（ベルトなし） ※モータメーカーA・Bの場合、下表の「ベルト仕様」からご選定ください。	A（パナソニックモータ） B（オリエンタルモータ） C（台湾製モータ） ※AはSCM（スピードコントロールモータ）を選定できません。 ※Cは搬送速度が20%程度低くなる可能性があります。	205＜FYA＜L−225 ※ご指定ない場合、追加ザグリなしとなります。
				S200（三相）	IM（インダクションモータ） INVM（インダクションモータ＋三菱製インバータ）				
				NV（モータなし）	NM（モータなし）	NH（ギヤヘッドなし）		R（モータ・ギヤヘッドなし）	

基準搬送方向にベルトが回転するようモータ結線を行ってください。配線図・モータ・インバータ詳細はP.1349～参照　L≧2005の場合、お客様にて組立となります。
1個10kg以上のワークはベルト受け板を変形させる恐れがあります。

機長（L寸法）が2000mm以下の場合、本機は完成品の状態でのお届けとなります。2000mmを超える場合、フレームを分割してのお届けとなりますので、同梱の組立手順書に従ってお客様にて組立となります。組立手順書はコンベヤ選定サイトからもダウンロードできます。

モータ・ギヤヘッドなしを選択の場合、モータ取付穴ピッチはモータ出力により異なります。詳細寸法は「コンベヤ選定サイト」の「技術情報」をご確認ください。
モータ・ギヤヘッドなしを選択の場合、本機は部品状態でのお届けとなります。同梱の組立手順書に従ってお客様にて組立となります。組立手順・梱包状態は「コンベヤ選定サイト」参照
スピードコントロールモータは、スピードコントローラ用取付ブラケットが付属されておりません。スピードコントローラ用ブラケットをお求めの際は、追加工[SCB]をご選定ください。
ベルト仕様に関わらず、機体を傾けたご使用は推奨しておりません。

ベルト仕様	標準ベルト（本体価格のみ）	オプションベルト1（＋¥15,000）	オプションベルト2（＋¥27,500）	ベルトなし（−¥20,000）
一般用	H（緑）　W（白）　HG（緑）	—	HY（黄緑）　HBN（スカイブルー）	J（ベルトなし）
スライディング用	G（緑）　S（白）	—	—	
傾斜搬送用	LG（緑）　LW（白）	—	—	
グリップ仕様	—	GG（緑）　GW（白）	GSN（緑）	
耐油仕様	O（紺）　OH（緑）　OG（緑）	OW（白）	ON（白）	
非粘着仕様	N（白）　NS（白）	NB（スカイブルー）　NBG（ライムグリーン）　HH（緑）　HW（白）	NWN（白）　NSN（スカイブルー）　NGN（ライムグリーン）　HBG（緑）　HBW（白）　BW（白）	
食品搬送用	F（白）	KW（白）　KSB（スカイブルー）　PHB（スカイブルー）	PHN（スカイブルー）　PWN（白）　KWN（白）	
電子部品搬送用	D（黒）　DS（黒）	—	DG（黒）	

平ベルト詳細はP.1361～参照
モータメーカーC（台湾製モータ）は、H・W・G・S・D・F・O・NまたはJ（ベルトなし）から選定ください。
耐油仕様ベルトは、裏側に油が付着する環境ではご使用いただけません。

型式	B	¥本体価格 1～5コ L440～600	L605～800	L805～1000	L1005～1200	L1205～1400	L1405～1600	L1605～1800	L1805～2000	L2005～2200	L2205～2400	L2405～2600	L2605～2800	L2805～3000	L3005～3250	L3255～3500	L3505～3750	L3755～4000	L4005～4250	L4255～4500	L4505～5000	L5005～5500	L5505～6000
CVSE	100	135,400	137,000	138,700	145,000	146,600	148,500	150,400	152,600	196,200	198,200	199,200	200,200	201,100	219,300	221,000	222,300	226,400	246,700	248,900	251,700	267,200	270,000
	200	—	147,800	150,500	157,800	159,600	161,300	163,000	169,600	211,200	213,300	214,600	216,700	218,000	237,800	239,400	241,900	246,400	268,600	271,700	275,100	292,000	296,000
	300	—	—	—	169,900	172,200	174,400	176,600	183,900	226,900	229,700	231,300	234,200	235,800	257,200	259,200	262,500	267,500	291,500	294,800	300,000	318,200	323,500
	400	—	—	—	—	192,300	195,100	198,000	200,800	245,700	249,500	251,400	255,100	257,100	280,200	282,700	286,900	292,300	317,100	321,400	328,000	348,000	354,700
	500	—	—	—	—	—	—	211,000	214,400	261,300	265,700	268,000	272,400	274,700	299,400	302,300	307,300	313,100	338,600	343,700	351,500	373,000	380,900

表示数量超えはWOSにてご確認ください。

モータ仕様価格	モータ出力	仕様	A（パナソニックモータ）	B（オリエンタルモータ）	C（台湾製モータ）	R（モータ・ギヤヘッドなし）
	60W 90W	IM	本体価格＋¥13,000		本体価格のみ	本体価格−¥8,000
		SCM	—	本体価格＋¥23,000	本体価格＋¥10,000	
		INVM	本体価格＋¥22,400		本体価格＋¥ 9,400	

ベルト仕様価格	標準ベルト	オプションベルト1	オプションベルト2	ベルトなし
	本体価格のみ	本体価格＋¥15,000	本体価格＋¥27,500	本体価格−¥20,000

Order 注文例

型式	B	L	モータ 出力	電圧	仕様	ギヤヘッド減速比	ベルト仕様	モータメーカー選択	FYA
CVSE	300	2000	90	T100	IM	25	H	C	FYA1000

		本体価格	＋	モータ・ベルト仕様価格			＝	基準単価
例）・ベルトなしの場合	CVSE−100−1000−60−T100−SCM−25−J−B−FYA300 ➡	138,700円	＋	23,000円	−	20,000円	＝	141,700円
例）・オプションベルト2の場合	CVSE−100−1000−60−T100−SCM−25−HY−B−FYA300 ➡	138,700円	＋	23,000円	＋	27,500円	＝	189,200円
例）・モータ・ギヤヘッドなしの場合	CVSE−100−1000−60−NV−NM−NH−H−R−FYA300 ➡	138,700円	−	8,000円			＝	130,700円

Delivery 出荷日

8 日目出荷

コンベヤは大型商品の為、地域とサイズによっては他商品と着日が異なる可能性がございます。
本商品の稼働日は、土曜、祝日を含みません。

Alteration 追加工

モータ位置勝手違い
スピードコントローラ用ブラケット付属
後入れナット付属
端子箱付モータ
スタンド（脚）

追加工詳細はP.1345～参照

Price 価格

■数量スライド価格（1円未満切り捨て）P.133

数量区分	標準対応 小口	大口	個別対応 大口
数　量	1～2	3～5	6～
値引率	基準単価	基準単価	お見積り
出荷日	通常	＋4日	

表示数量超えはWOSにてご確認ください。

■機体重量（モータ出力60Wの場合）
*参考値（モータメーカーによって差異が生じます）（kg）

ベルト幅 B（mm）	プーリ間長さL（mm） 1000	2000	3000	4000	5000	6000
100	15.9	22.2	28.4	34.6	40.9	47.4
200	18.7	25.9	33.2	40.5	47.8	55.4
300	21.4	29.6	38	46.2	54.5	63.3
400	24.6	33.8	43.2	52.3	61.6	71.7
500	28.7	38.9	49.2	59.4	69.8	81

※モータ出力が90Wになる場合は、0.5kg加算ください。