BEARING HOLDER SETS OUTER

ベアリングホルダセット　外輪固定タイプ概要

ベアリングホルダセット外輪固定タイプ

■特長

・ベアリングホルダセット外輪固定タイプはベアリング外輪がスラスト方向に動かないよう外輪固定カバーを標準装備したベアリングホルダセットです。

■構造図

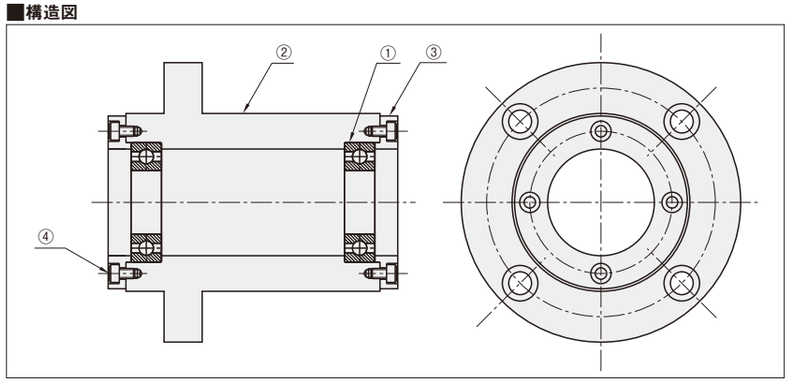

①深溝玉軸受
②ホルダ本体
③外輪固定カバー（2コ）
④外輪固定カバー用取付ボルト（8本）

■用途

・高荷重、高速回転などの比較的負荷の大きい回転軸の保持に適しています。
（ただし、スラスト荷重成分を受ける用途では**P.1015～1020**掲載のアンギュラベアリングホルダセットを御検討ください）

■使用例

使用例①（標準タイプ）

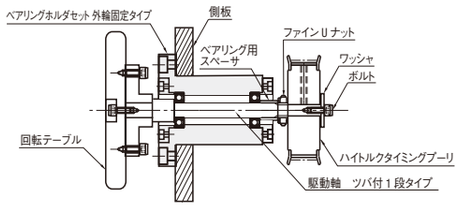

使用例②（インロータイプ）

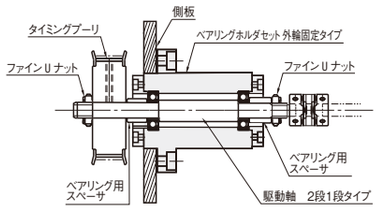

■外輪固定カバー詳細図

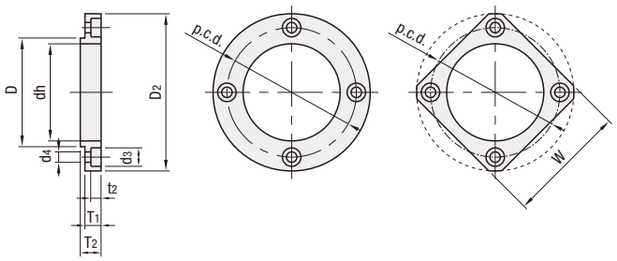

ベアリング品番	③外輪固定カバー D	D2	dh	T1	T2	p.c.d.	d3	d4	t2	w	④ボルト
6902ZZ	28	43	25	6	8	35	6.5	3.5	3.1	34	M3－8
6002ZZ	32	48	28			40	6.5	3.5	3.1	38	
6903ZZ	30	43	27			35	6.5	3.5	3.1	36	
6003ZZ	35	48	31			40	6.5	3.5	3.1	42	
6904ZZ	37	53	34	7	9	43	8	4.5	4.1	44	M4－10
6004ZZ	42	58	36			48	8	4.5	4.1	48	
6005ZZ	47	63	41	8	10	53	8	4.5	4.1	54	M4－10
6006ZZ	55	78	48			64	9.5	5.5	5.1	62	M5－12
6007ZZ	62	84	55	9	11	72	9.5	5.5	5.1	—	
6008ZZ	68	92	60			78	11	6.6	6.1		M6－12

PDFは21年6月時点の内容です。最新情報はWEB頁でご確認ください（仕様は『外形図・規格表』タブに掲載）

BEARING HOLDER SETS

ベアリングホルダセット

ー外輪固定タイプー

カタログ規格外品はこちら P.137

CADデータフォルダ名：14_Bearings_with_Holder

Type	①ベアリング M材質	②ホルダ M材質	③外輪固定カバー S表面処理	④外輪固定カバー用取付ボルト M材質	④外輪固定カバー用取付ボルト S表面処理
GBGCB	SUJ2	S45C相当	四三酸化鉄皮膜	SCM435	四三酸化鉄皮膜
GBGC			無電解ニッケルメッキ	SUS304	―

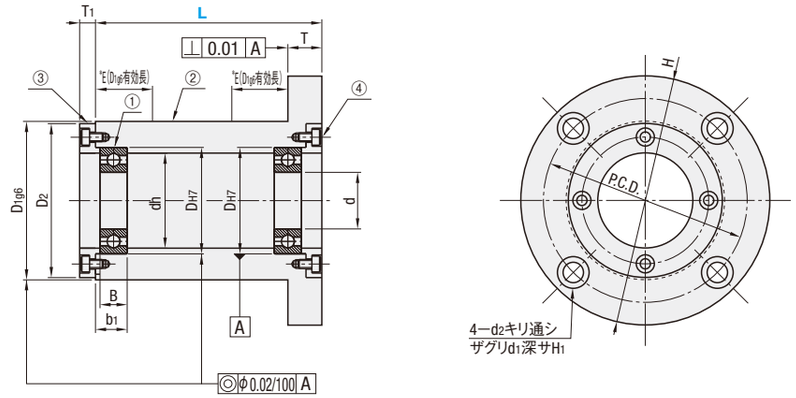

RoHS10

規格表＊Lのサイズのとき、インロー径に逃げ加工が施されており、D1g6の有効長さはE寸法の部分のみとなります。

軸受け精度　JIS　B　1514　0級

型式 Type	ベアリング品番	L 選択	d	DH7	許容差	B	b1	H	D2	T	dh	*E	D1g6	許容差	P.C.D.	d1	d2	H1	T1
GBGCB（四三酸化鉄皮膜） GBGC（無電解ニッケルメッキ）	6902ZZ	30 50 70	15	28	+0.021 0	7	9	70	43	12	25	―	45	−0.009 −0.025	57	11	6.6	6.5	6
	6002ZZ	40 60 *80		32	+0.025 0	9	11	75	48		28	18	50		62				
	6903ZZ	40 60 *80	17	30	+0.021 0	7	9	70	43		27		45		57				
	6003ZZ	40 60 *80		35	+0.025 0	10	12	75	48		31		50		62				
	6904ZZ	40 60 80	20	37		9	11	87	53	15	34	―	55	−0.010 −0.029	70	14	9	8.5	7
	6004ZZ	50 70 *90		42		12	14	92	58		36	22	60		75				
	6005ZZ	50 80 *100	25	47				98	63		41		65		80				8
	6006ZZ	50 80 *100	30	55	+0.030 0	13	15	120	78	18	48	27	80		100	17.5	11	10.5	
	6007ZZ	70 *100	35	62		14	16	126	84		55		86	−0.012 −0.034	106				9
	6008ZZ	70 100	40	68		15	17	140	92	20	60	―	95		116				

Order 注文例

型式 Type	ベアリング	―	L
GBGCB	6903ZZ	―	40

Delivery 出荷日

● 6902ZZ～6005ZZ
5 日目出荷

● 6006ZZ～6008ZZ
7 日目出荷

Price 価格

■数量スライド価格
（1円未満切り捨て）P.133

数量区分	標準対応 小口	個別対応 大口
数　量	1～4	5～
出荷日	通常	お見積り

表示数量超えはWOSにてご確認ください。

Price 価格

ベアリング品番	L	GBGCB ¥基準単価 1本	GBGCB ¥スライド単価 2～4本	GBGC ¥基準単価 1本	GBGC ¥スライド単価 2～4本
6902ZZ	30	5,510	5,230	6,090	5,780
	50	6,030	5,720	6,600	6,270
	70	6,560	6,230	7,080	6,720
6002ZZ	40	6,160	5,850	6,870	6,520
	60	6,690	6,350	7,360	6,990
	80	7,210	6,840	7,840	7,440
6903ZZ	40	6,820	6,470	7,490	7,110
	60	7,340	6,970	7,970	7,570
	80	7,870	7,470	8,490	8,060
6003ZZ	40	7,480	7,100	8,280	7,860
	60	8,000	7,600	8,760	8,320
	80	8,520	8,090	9,250	8,780
6904ZZ	40	8,130	7,720	9,020	8,560
	60	8,660	8,220	9,510	9,030
	80	9,180	8,720	9,990	9,490

ベアリング品番	L	GBGCB ¥基準単価 1本	GBGCB ¥スライド単価 2～4本	GBGC ¥基準単価 1本	GBGC ¥スライド単価 2～4本
6004ZZ	50	8,790	8,350	9,710	9,220
	70	9,310	8,840	10,160	9,650
	90	9,840	9,340	10,650	10,110
6005ZZ	50	9,440	8,960	10,490	9,960
	80	9,970	9,470	11,020	10,460
	100	10,490	9,960	11,540	10,960
6006ZZ	50	13,110	12,450	14,290	13,570
	80	13,770	13,080	14,950	14,200
	100	14,430	13,700	15,610	14,820
6007ZZ	70	13,770	13,080	15,000	14,250
	100	15,080	14,320	16,310	15,490
6008ZZ	70	15,740	14,950	17,040	16,180
	100	17,050	16,190	18,350	17,430

表示数量超えはお見積り