PDFは21年6月時点の内容です。最新情報はWEB頁でご確認ください（仕様は『外形図・規格表』タブに掲載）

新商品

TIMING BELT CONVEYORS GV SERIES/Brushless Motors (AC Input) -SINGLE TRACK CENTER DRIVE 2-GROOVE FRAME TYPE (PULLY DIA.30mm)-

タイミングベルトコンベヤ　GVシリーズ　/ACブラシレスモータ搭載

ー単列中間駆動2溝フレーム（プーリ径30mm）ー

■**特徴**：小物搬送に最適な中間駆動タイプのコンベヤに、ACブラシレスモータを搭載。

GVTSN2

- L≧250時、1溝につき4個ずつナットが挿入されています。
  L≦245時、ナットは挿入されておりません。
- 樹脂カバーは強度が比較的弱いため、取り外しの際はご注意ください。
- 使用環境により、搬送不良が起こる可能性がございます。
- L≧1400の場合、2本以上のスタンド取付を推奨しております。スタンド追加工に関する詳細は**P.1347**参照

	フレーム	モータカバー	プーリホルダ
M 材質	アルミ材	アルミ材	アルミ材
S 表面処理	アルマイト処理	塗装	塗装

30Wモータ仕様

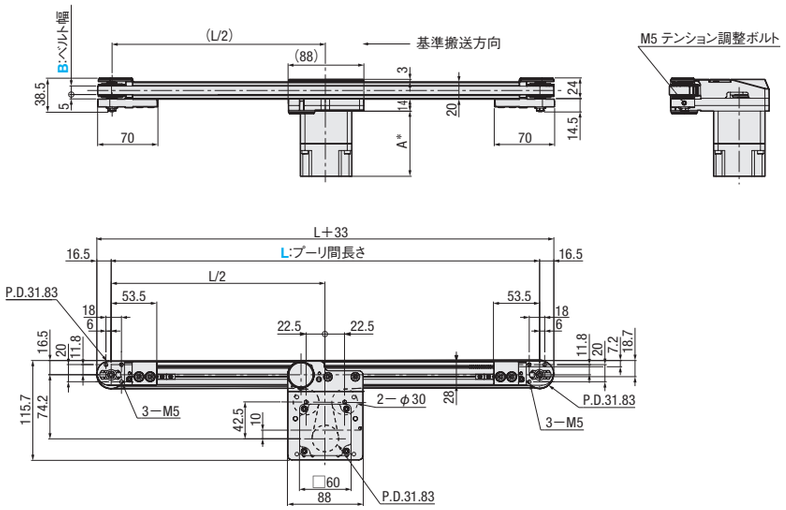

フレーム断面拡大（左右対称）

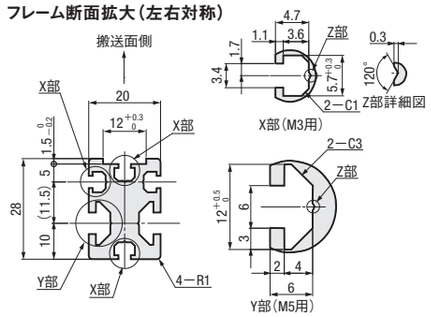

＊A寸法詳細（モータ全長）

出力（W）	モータ 仕様	モータ メーカー	減速比	A
30W	ブラシレスモータ	オリエンタルモーター	20	72.0
			30　50	76.0

■ギヤヘッド減速比　※参考値

ギヤヘッド減速比	ベルト速度【m/min】 Min	Max
20	0.4	20.0
30	0.3	13.3
50	0.2	8.0

※ベルト速度（m/min）Maxはモータ出力軸回転速度4000r/min、Minは80r/minでの参考値です。
※負荷条件により減少することがあります。
※50Hz、60Hz共通。

■搬送能力　30W　※参考値

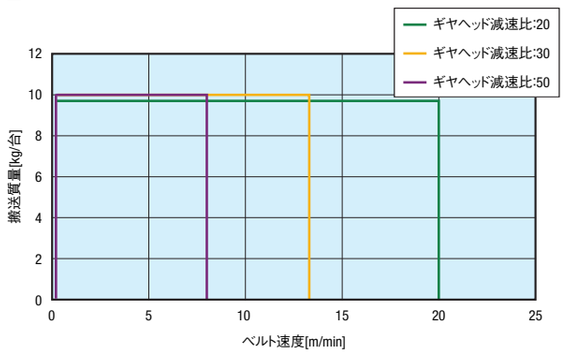

- アキューム搬送（スライディングベルトのみ適用）の場合は、グラフの1/2以下の搬送能力でご検討下さい。
- ご使用条件によって搬送能力が異なる場合がございます。
- このグラフは水平条件での搬送能力です。

TYPE	B（ベルト幅）選択（mm）	L（プーリ間長さ）指定5mm単位	モータ選択 出力（W）	電圧（V）	仕様	ギヤヘッド減速比	ベルト仕様	モータメーカ
GVTSN2	10	200～2000	30	T1（単相100～120V） T2（単相200～240V） S2（三相200～240V）	ABM（ACブラシレスモータ）	20　30　50	H（一般用・半透明） S（スライディング用・緑） J（ベルトなし）	B（オリエンタルモータ）
				NV（モータなし）	NM（モータなし）	NH（ギヤヘッドなし）		R（モータ・ギヤヘッドなし）

- 基準搬送方向にベルトが回転するようにモータ結線を行ってください。配線図・モータ詳細はP.1-041-2020～参照
- 基準搬送方向以外での使用は保証対象外となります。
- ベルト仕様に関わらず、機体を傾けたご使用は推奨しておりません。

型式	B	¥本体価格 1～9コ L200～300	L305～400	L405～500	L505～600	L605～700	L705～800	L805～900	L905～1000	L1005～1100	L1105～1200	L1205～1300	L1305～1400	L1405～1500	L1505～1600	L1605～1700	L1705～1800	L1805～1900	L1905～2000
GVTSN2	10	108,700	109,100	110,300	111,600	112,500	113,100	113,800	114,100	116,700	117,000	117,600	118,000	118,700	120,700	121,100	121,900	122,200	122,600

モータ・ベルト仕様価格	R（モータ・ギヤヘッドなし）	J（ベルトなし）
	本体価格ー¥33,000	本体価格ー¥3,500

Order 注文例

型式	B	L	モータ 出力	電圧	仕様	ギヤヘッド減速比	ベルト仕様	モータメーカー選択
GVTSN2	10	1000	30	T1	ABM	30	H	B

Delivery 出荷日　8　日目出荷

- コンベヤは大型商品の為、地域とサイズによっては他商品と着日が異なる可能性がございます。
- 本商品の稼働日は、土曜、祝日を含みません。

Alteration 追加工

駆動部位置指定
追加ザグリ穴
コントローラ用ブラケット付属

- 追加工詳細はP.1345～参照

Price 価格

■数量スライド価格（1円未満切り捨て）P.133

数量区分	標準対応 小口	個別対応 大口
数量	1～9	10～
値引率	基準単価	お見積り
出荷日	通常	

- 表示数量超えはWOSにてご確認ください。

■機体重量（モータ出力30W）
※参考値　(kg)

ベルト幅 B（mm）	機長　L（mm） 500	1000	1500	2000
10	2.1	2.6	3.1	3.6