PDFは21年8月時点の内容です。最新情報はWEB頁でご確認ください（仕様は『外形図・規格表』タブに掲載）

規格追加
赤文字表示

TIMING BELT CONVEYORS GV SERIES/Brushless Motors (AC Input) -DUAL TRACK HEAD DRIVE 2-GROOVE FRAME TYPE (PULLY DIA.30mm)-

タイミングベルトコンベヤ　GVシリーズ　/ACブラシレスモータ搭載

ーヘッド駆動2溝フレーム（プーリ径30mm）ー

■**特徴：**パレット搬送や装置内組込に最適なヘッド駆動タイプのタイミングベルトコンベヤに、ACブラシレスモータを搭載。

GVTWAU2（モータ内側仕様）／**GVTWAS2**（モータ外側仕様）

- 1溝につき4個ずつナットが挿入されています。
- 本製品の左右の搬送ベルトは長さが異なります。
- 樹脂カバーは強度が比較的弱いため、取り外しの際はご注意ください。
- 使用環境により、搬送不良が起こる可能性がございます。
- L≧1400の場合、2本以上のスタンド取付を推奨しております。

	フレーム	モータカバー	プーリホルダ
M材質	アルミ材	アルミ材	アルミ材
S表面処理	アルマイト処理	塗装	塗装

GVTWAU2

30Wモータ仕様

※1：1105≦L≦1300時、この位置にジョイントフレームを追加で取付（1箇所）
※2：1305≦L≦3000時、この位置にジョイントフレームを追加で取付（2箇所）
※3：2005≦L≦3000時、本体中央部にベルト受けローラを1対取付
※4：メンテナンス時に増し締めする際は3.3（N・m）のトルクにてご対応ください。

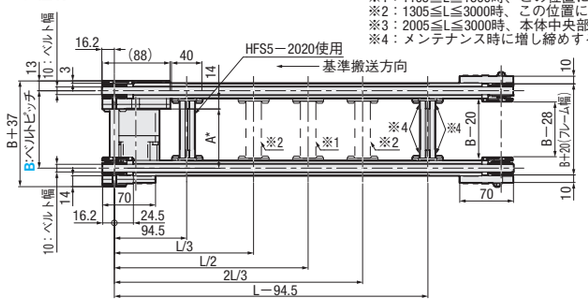

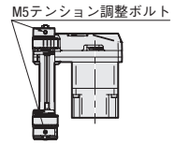

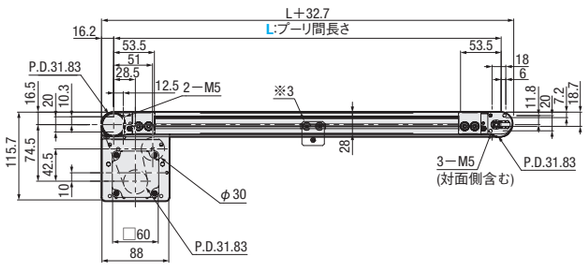

GVTWAS2

モータ外側仕様

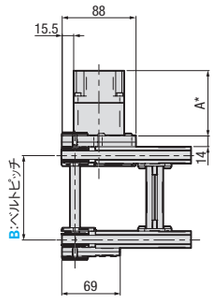

フレーム断面拡大（左右対称）

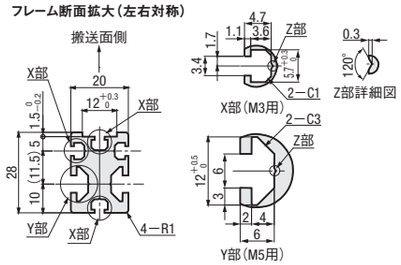

＊A寸法詳細（モータ全長）

出力（W）	モータ 仕様	モータ メーカー	減速比	A
30W	ブラシレスモータ	オリエンタルモーター	20	72.0
			30　50	76.0

■ギヤヘッド減速比　※参考値

ギヤヘッド減速比	ベルト速度【m/min】 Min	Max
20	0.4	20.0
30	0.3	13.3
50	0.2	8.0

※ベルト速度（m/min）Maxはモータ出力軸回転速度4000r/min、Minは80r/minでの参考値です。
※負荷条件により減少することがあります。
※50Hz、60Hz共通。

■搬送能力　30W　※参考値（B=300）

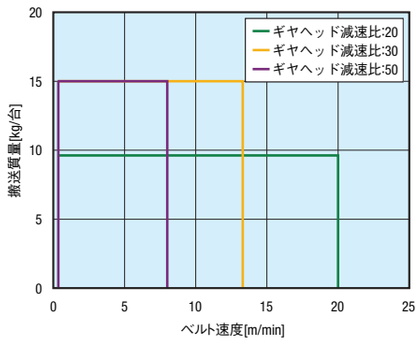

- アキューム搬送（スライディングベルトのみ適用）の場合は、グラフの1/2以下の搬送能力でご検討下さい。
- ご使用条件によって搬送能力が異なる場合がございます。
- このグラフは水平条件での搬送能力です。

TYPE	B（ベルトピッチ）指定10mm単位	L（プーリ間長さ）指定5mm単位	モータ選択 出力（W）	電圧（V）	仕様	ギヤヘッド減速比	ベルト仕様	モータメーカ
GVTWAU2（モータ内側仕様） GVTWAS2（モータ外側仕様）	50～300	250～3000	30	T1（単相100～120V） T2（単相200～240V） S2（三相200～240V）	ABM（ACブラシレスモータ）	20　30　50	H（一般用・半透明） S（スライディング用・緑） J（ベルトなし）	B（オリエンタルモータ）
				NV（モータなし）	NM（モータなし）	NH（ギヤヘッドなし）		R（モータ・ギヤヘッドなし）

- 基準搬送方向にベルトが回転するようにモータ結線を行ってください。配線図・モータ詳細はP.1-041-2020～参照
- 基準搬送方向以外での使用は保証対象外となります。
- ベルト仕様に関わらず、機体を傾けたご使用は推奨しておりません。

型式	B	¥本体価格 1～9コ L250～300	L305～400	L405～500	L505～600	L605～700	L705～800	L805～900	L905～1000	L1005～1100	L1105～1200	L1205～1300	L1305～1400	L1405～1500	L1505～1600	L1605～1700	L1705～1800	L1805～1900	L1905～2000	L2005～2250	L2255～2500	L2505～2750	L2755～3000
GVTWAU2 GVTWAS2	50～100	126,900	127,200	127,500	127,800	128,100	128,400	128,700	129,000	129,300	129,500	129,800	130,100	130,400	130,700	131,000	131,300	131,600	131,900	144,800	146,000	147,400	148,600
	110～150	127,000	127,300	127,500	127,800	128,100	128,400	128,700	129,000	129,300	129,600	129,900	130,200	130,500	130,700	131,000	131,300	131,600	131,900	144,800	146,000	147,400	148,700
	160～200	127,500	127,800	128,100	128,400	128,700	129,000	129,300	129,500	129,800	130,100	130,400	130,700	131,000	131,300	131,600	131,900	132,200	132,500	144,800	146,100	147,400	148,700
	210～250	128,200	128,500	128,800	129,100	129,400	129,700	130,000	130,200	130,500	130,800	131,100	131,400	131,700	132,000	132,300	132,600	132,900	133,200	146,900	148,200	149,500	150,900
	260～300	128,700	129,000	129,300	129,600	129,900	130,200	130,500	130,700	131,000	131,300	131,600	131,900	132,200	132,500	132,800	133,100	133,400	133,700	146,900	148,200	149,500	150,900

GVTWAS2は上記表に＋¥5,000になります。

モータ・ベルト仕様価格	R（モータ・ギヤヘッドなし）	J（ベルトなし）
	本体価格ー¥33,000	本体価格ー¥7,000

Order 注文例

型式 ー B ー L ー モータ（出力 ー 電圧 ー 仕様 ー ギヤヘッド減速比） ー ベルト仕様 ー モータメーカー選択 （ ー 追加工 ）

GVTWAU2 ー 100 ー 1000 ー 30 ー T1 ー ABM ー 30 ー H ー B （ ー MP・FYA・FYB・PK ）

例）・ベルトなしの場合　GVTWAU2ー60ー660ー30ーT1ーABMー30ーJーB　➡ 128,400円
例）・モータ・ギアヘッドなしの場合　GVTWAS2ー60ー660ー30ーNVーNMーNHーSーR　➡ 133,400円

本体価格 ＋ モータ・ベルト仕様価格 ＝ 基準単価
ー 7,000円 ＝ 121,400円
ー 33,000円 ＝ 100,400円

Delivery 出荷日

8 日目出荷

- コンベヤは大型商品の為、地域とサイズによっては他商品と着日が異なる可能性がございます。
- 本商品の稼働日は、土曜、祝日を含みません。

Alteration 追加工

モータ位置勝手違い
追加ザグリ穴
コントローラ用ブラケット付属
プーリホルダ勝手違い

- 追加工詳細はP.1345～参照

Price 価格

■数量スライド価格（1円未満切り捨て）P.133

数量区分	標準対応 小口	個別対応 大口
数量	1～9	10～
値引率	基準単価	お見積り
出荷日	通常	

- 表示数量超えはWOSにてご確認ください。

■機体重量
（モータ出力30W）　(kg)

ベルト幅 B(mm)	機長 L(mm) 500	1000	1500	2000	2500	3000
100	3.2	4.2	5.2	6.1	7.1	8.0
200	3.4	4.4	5.4	6.4	7.4	8.3
300	3.7	4.7	5.7	6.7	7.7	8.6