ファイバセンサ　広域透過タイプ

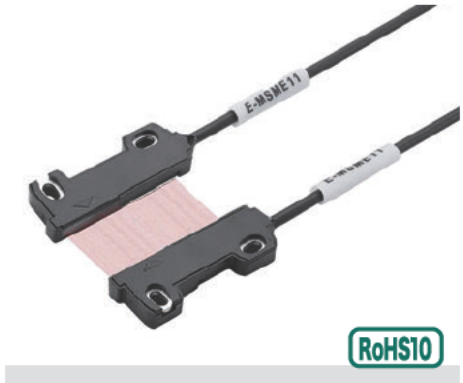

●代表型番：E−MSME11

1個購入時 ¥4,810 / 1個　10個購入時 ¥3,848 / 1個

Delivery 出荷日　在庫品　翌日出荷
ご希望により17:00まで、当日出荷受付いたします。

数量区分	小口		大口
数量	1〜4	5〜9	10〜
値引率	基準単価	15%	20%
出荷日	通常		お見積

在庫数・サイズによって異なる場合があります。
価格・出荷日はMISUMIサイトにてご確認ください。

■検出幅:30mm
E−MSMA30

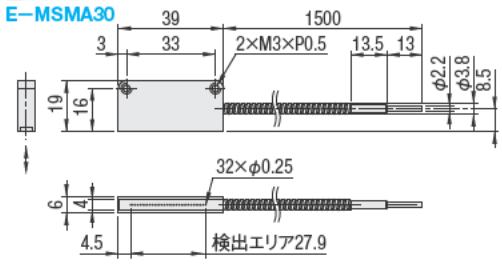

投光側と受光側は同一形状です。
本商品はスパイラルチューブ保護のため、カット不可となります。

■検出幅:50mm
E−MSMA50

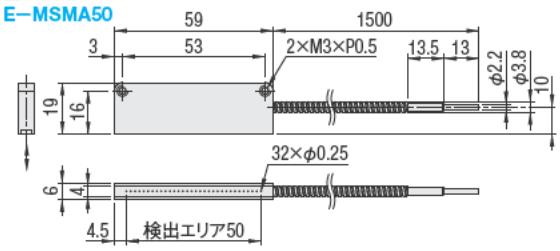

投光側と受光側は同一形状です。
本商品はスパイラルチューブ保護のため、カット不可となります。

■検出幅:100mm
E−MSMA100

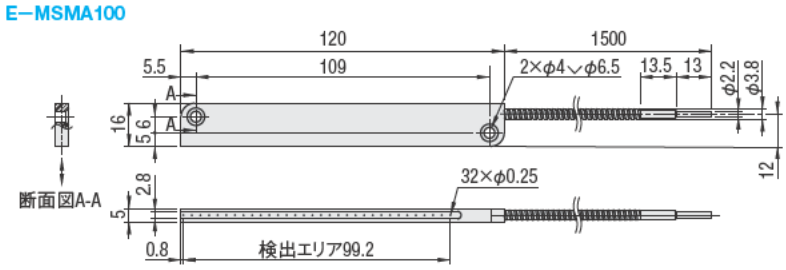

投光側と受光側は同一形状です。
本商品はスパイラルチューブ保護のため、カット不可となります。

■検出幅:11mm
E−MSME11

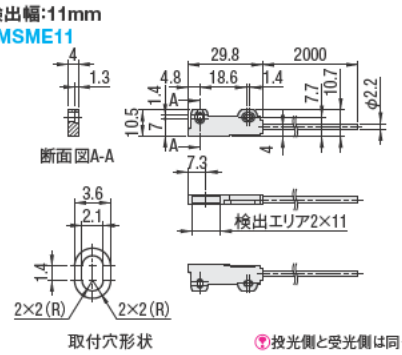

投光側と受光側は同一形状です。

■検出幅:40mm
E−MSME40

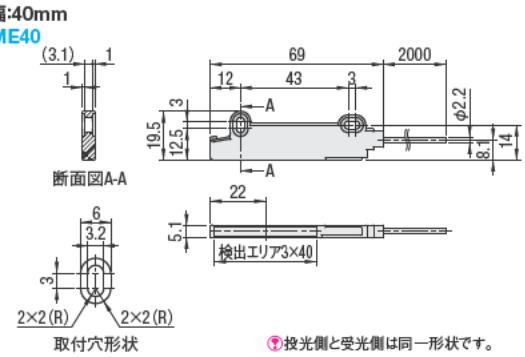

投光側と受光側は同一形状です。

M材質	
本体	ファイバ
ポリメタクリル酸メチル＋フッ素ポリマー	ABS＋ポリメタクリル酸メチル

Order 注文例　型番　E−MSME11

型番	検出方式	検出幅(mm)	使用温度	曲げ半径(mm)	ファイバ長	取付ねじ	光軸直径(mm)	検出距離(mm) 高速モード	標準モード	長距離モード	¥基準単価
E−MSMA30	透過型	30	−40〜70℃	R25	1.5m カット不可	2×M3×P0.5	32×φ0.25	400	700	1500	5,590
E−MSMA50		50				2×M3×P0.5		100	200	650	5,590
E−MSMA100		100				2×φ4〜φ6.5		400	700	1500	7,010
E−MSME11		11		R15	2m フリーカット	2×長穴2.1×3.6 ⌴3.8×5↧1.3	検出エリア 2×11	700	1200	1600	4,810
E−MSME40		40				2×長穴3.2×6⌴6 ×9↧1	検出エリア 3×40	900	1400	2000	6,610

検出距離はファイバアンプE−MSMFA11/41シリーズを使用した場合の数値になります。
本商品はファイバアンプはセットしていません。セット品(☞P.45)およびファイバアンプ単体(☞P.49)の発売もございます。
2025年10月時点の情報です。最新情報はMISUMIサイトにてご確認ください。

型番生成方法
方法1 Type　MISUMIサイトで検索　E−MSME11　MISUMIサイトで検索し、型番生成する
方法2 キーワード　MISUMIサイトで検索　ファイバセンサ 広域透過タイプ