折戸ユニット（HHUA）組立手順書

完成図

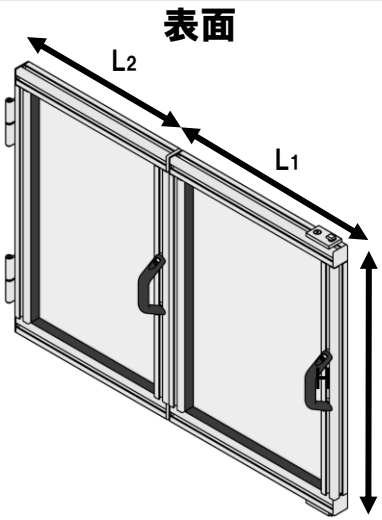

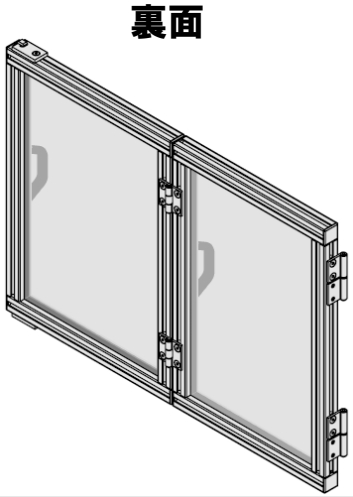

構成部品

	HHUA				数量
	6		8		
	L	R	L	R	
アルミフレーム	HFS6-3030-L1		HFS8-4040-L1		2
	HFS6-3030-L2		HFS8-4040-L2		2
	HFS6-3030-(H-60)		HFS8-4040-(H-80)		4
締結部品	HCJ6		HCJ8		8
パネルクランプ	（パネル厚み5mm）HSCP3H-B （パネル厚み3mm）HSCP5HN-B		（パネル厚み5mm）HSCP5H-B （パネル厚み3mm）HSCP7H-B		8
折戸用スライダー	HFAFSH6		HFAFSH8		2
取手	HHDF20－SST		HHDF26－SST		2
蝶番（中間用）	HHPSN6－SST		HHPSN8－SST		2
蝶番（固定用）	HHPFLN6－SST	HHPFRN6－SST	HHPFLN8－SST	HHPFRN8－SST	2
フレームキャップ	HFC6－3030－S		HFC8－4040－S		8
パネル	アクリル ・ポリカーボネート・PET ・制電塩ビ・パネルなし				2

2021/11/29 Ver.1.0

組立手順

1 アルミフレームにスクリュージョイントを取り付けます。

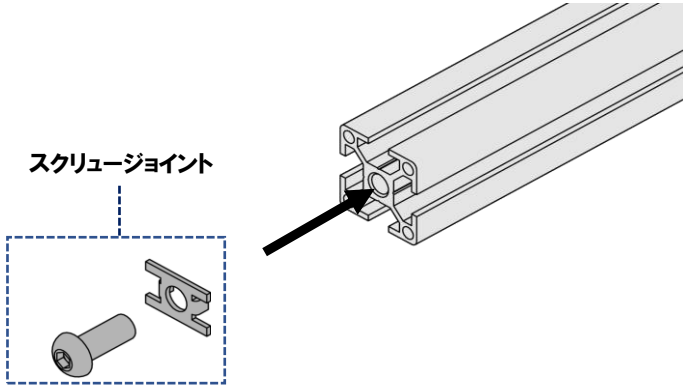

2 アルミフレーム同士をコの字型まで締結します。

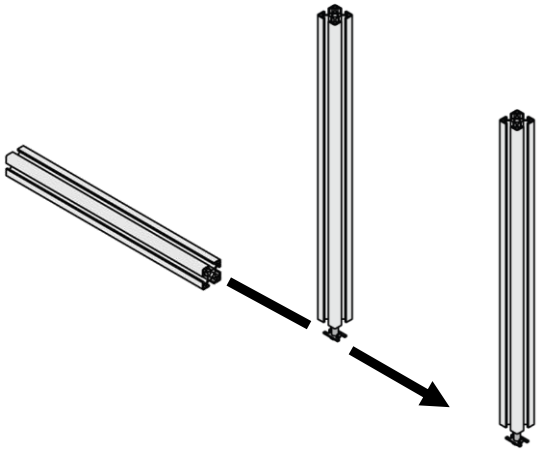

3 パネルをはめます（工程1～3を繰り返し、扉を2枚作ります）。

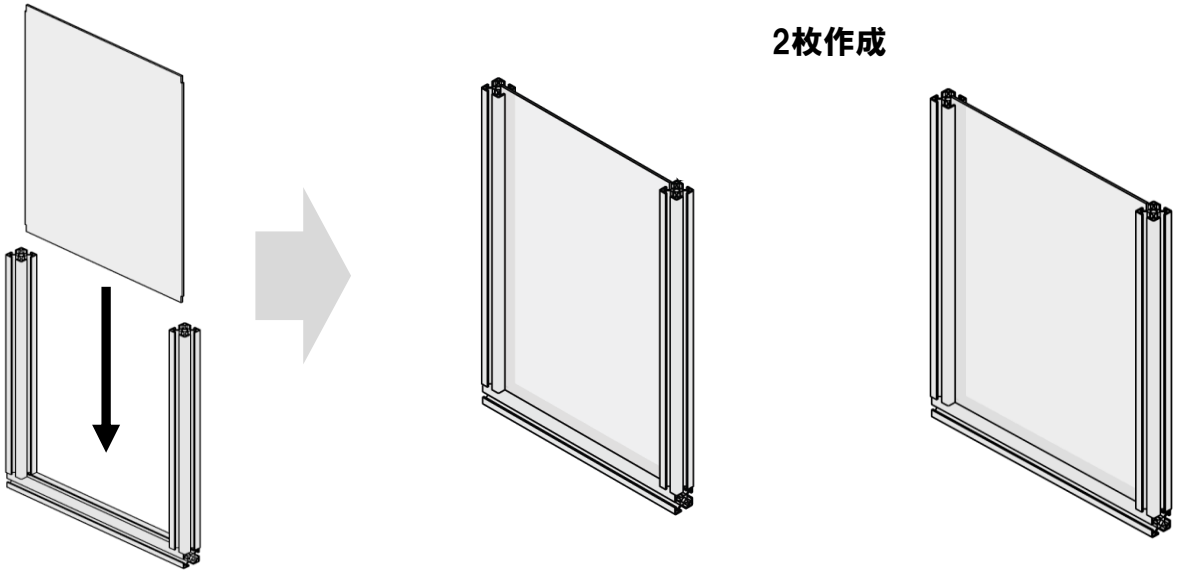

4 取手用、蝶番用のナットをあらかじめ入れておきます。

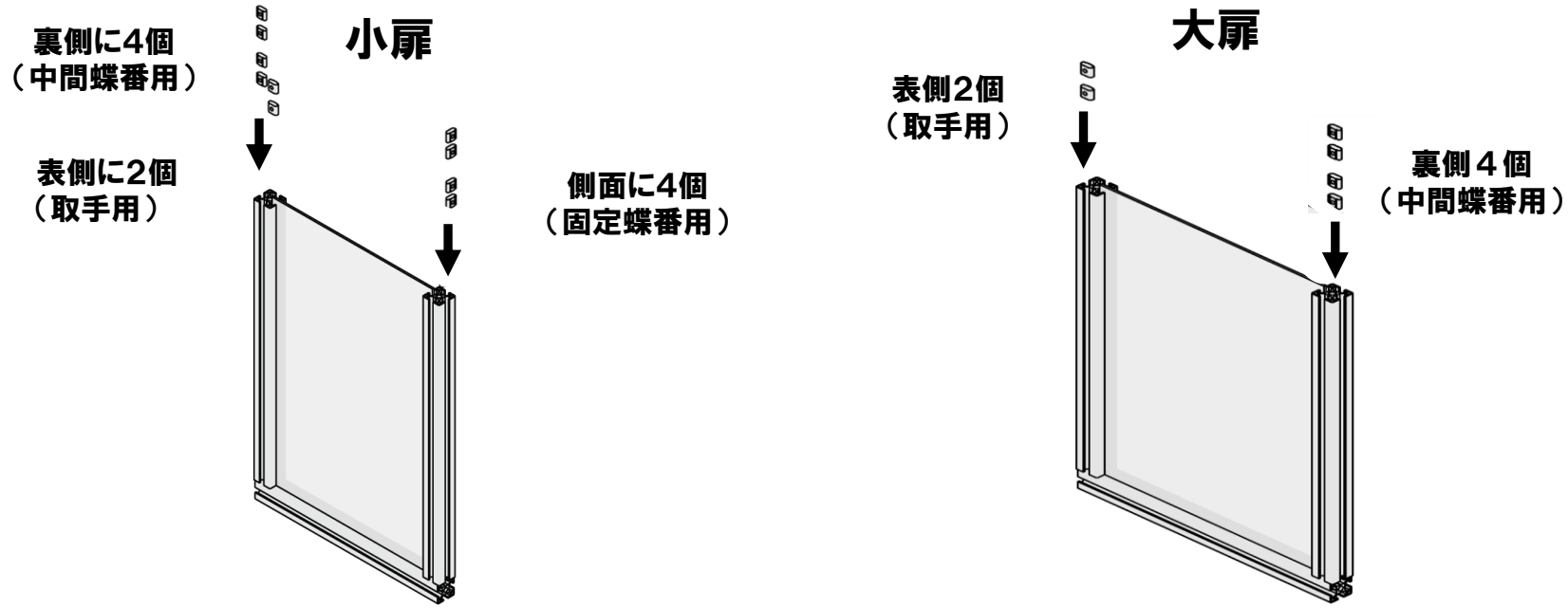

5 コの字の端面にスクリュージョイントを取り付けます。

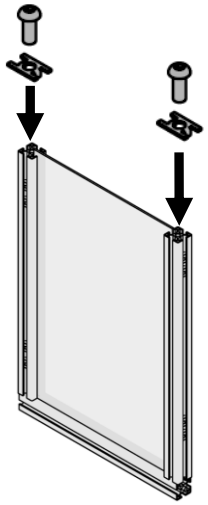

6 アルミフレームをそれぞれの扉に締結します。

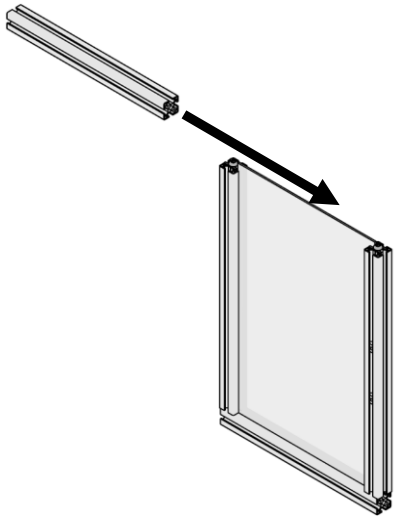

7 大扉の上下にスライダーを取り付けます。

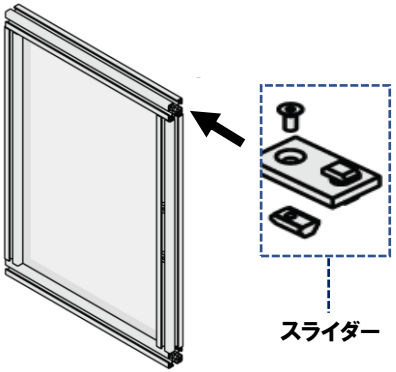

8 フレームキャップを取り付けます。

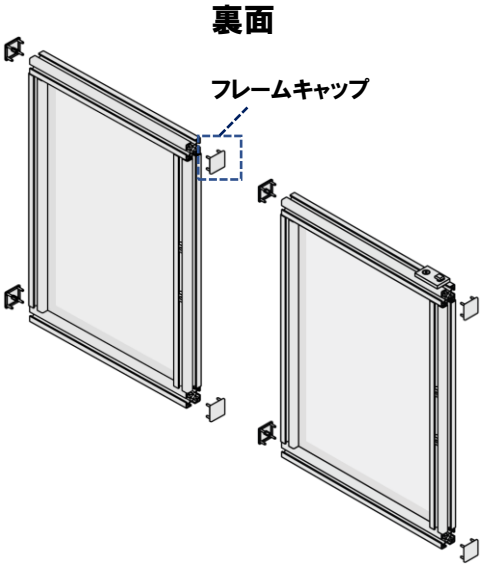

9 端面を45°にカットしたパネルクランプを取り付けます。

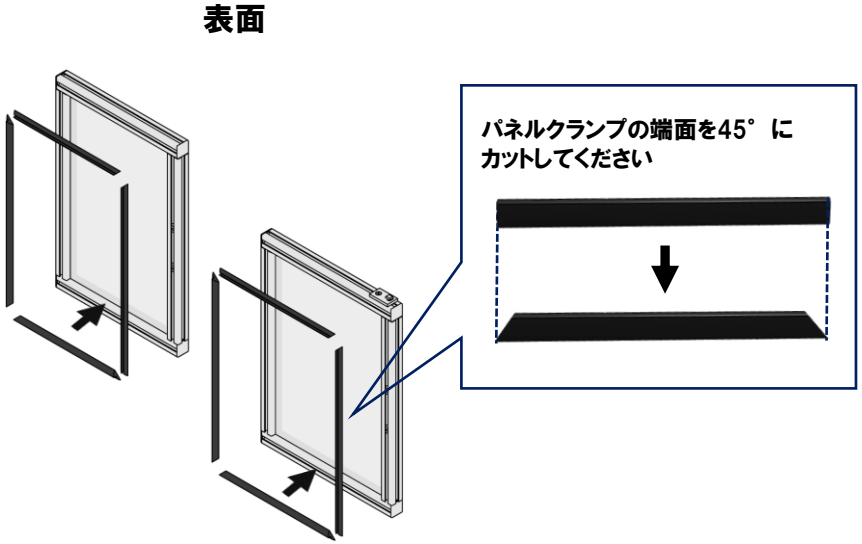

10 蝶番を取り付けます。

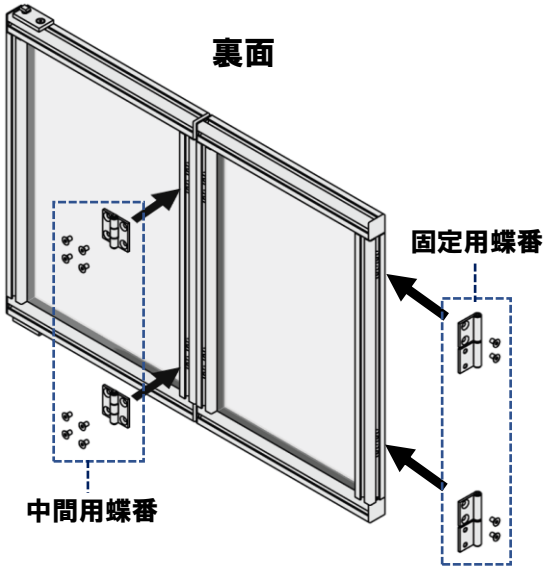
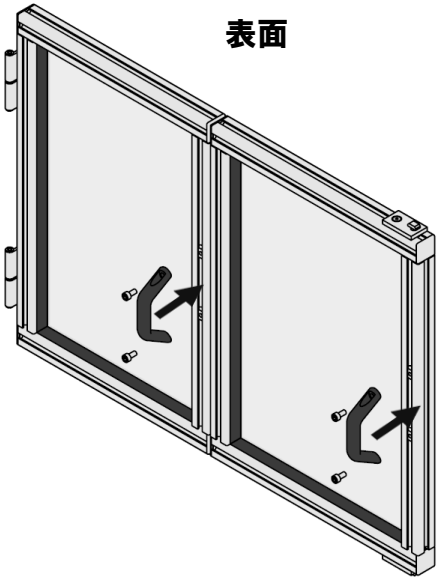
11 取手を取り付けたら完成です。