扉ユニット(HTUA/HTUC)組立手順書

完成図

表面

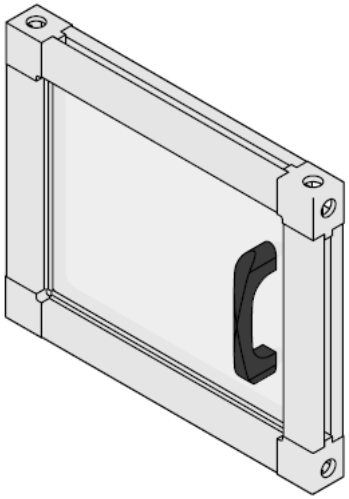

裏面

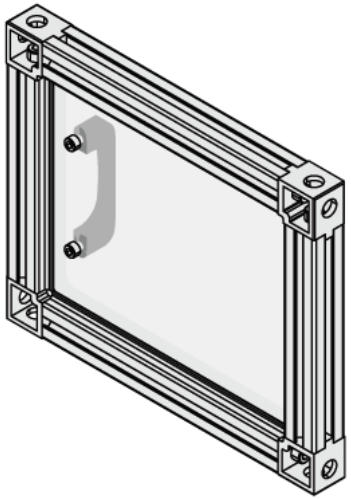

構成部品

型式		アルミフレーム		締結部品		取手		パネル押さえ		パネル	
HTUA	5	HFTF5-2020	4	HBLTC5	4	HHDS90	1	(パネル厚み5mm) HFSSK5-長さ	4	アクリル ポリカーボネート PET 制電塩ビ パネルなし	1
	6	HFTF6-3030		HBLTC6				(パネル厚み3mm) HFSSK3-長さ			
HTUC	5	HFTF5-2020	8	HBLTC5	8	HHDS90	2	(パネル厚み5mm) HFSSK5-長さ	8		2
	6	HFTF6-3030		HBLTC6				(パネル厚み3mm) HFSSK3-長さ			

組立手順

1 パネルに取手を取り付けます。

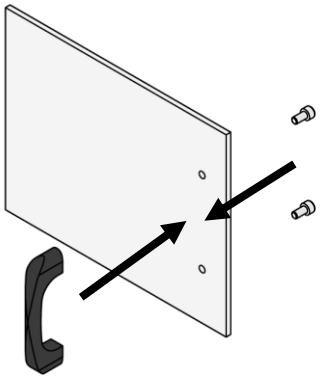

2 アルミフレームにサポートスペーサを入れます。

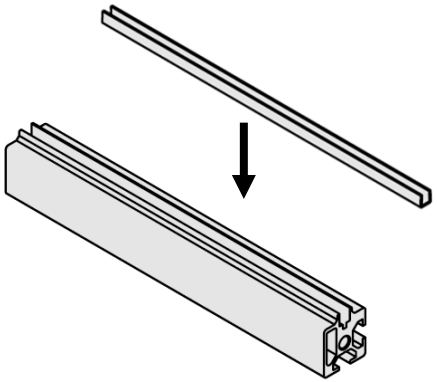

3 アルミフレームをコの字型に組み立てます。

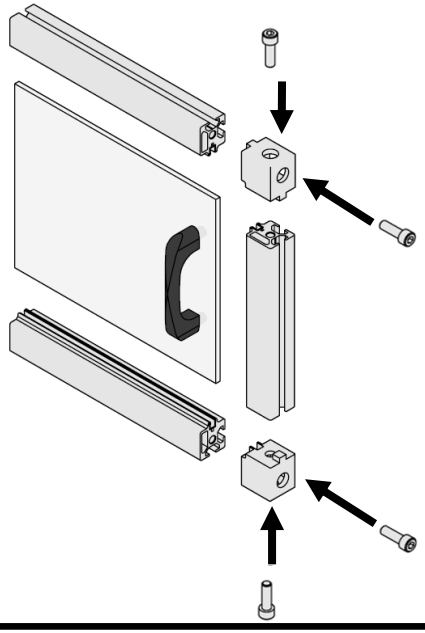
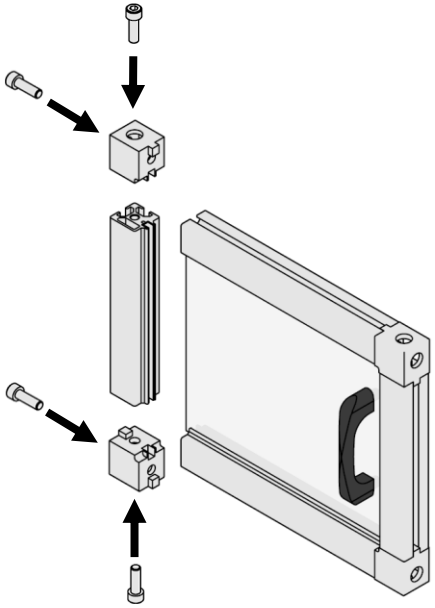
4 アルミフレームと締結部品を取り付けて完成です。