精密ボールねじ スタンダードナット－軸径15 リード5・10・20－

－精度等級C3・C5・C7－

大口対応 BIG ORDER

お問い合わせは P.694 or CLICK! ミスミ ボールねじ 検索

類似品比較ポイント ｜ 高負荷荷重、高頻度駆動でのご使用の場合、本商品からご検討ください。

CADデータフォルダ名：10_Ball_Screws

ナット種類	Type	精度等級	ねじ径	リード	ねじ軸 M材質	ねじ軸 H硬度	ナット M材質	ナット H硬度
スタンダードナット	BSX	C3	15	5	AISI4150	高周波焼入 58～62HRC	SCM420	浸炭焼入 58～62HRC
	BSS	C5		5・10・20				
	BSSE	C7						

BSX・BSS・BSSE1505

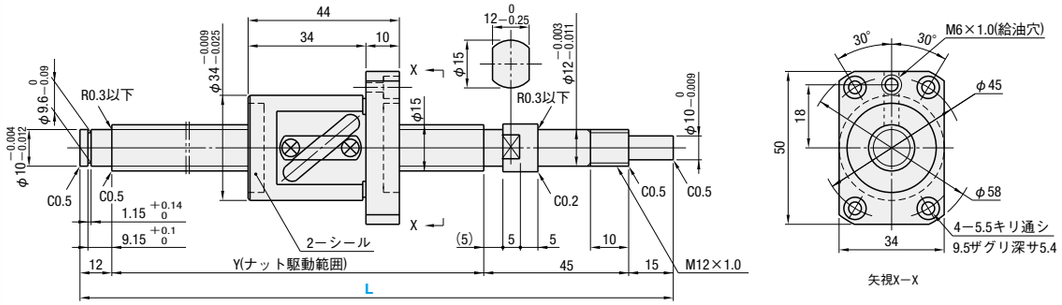

BSS・BSSE1510

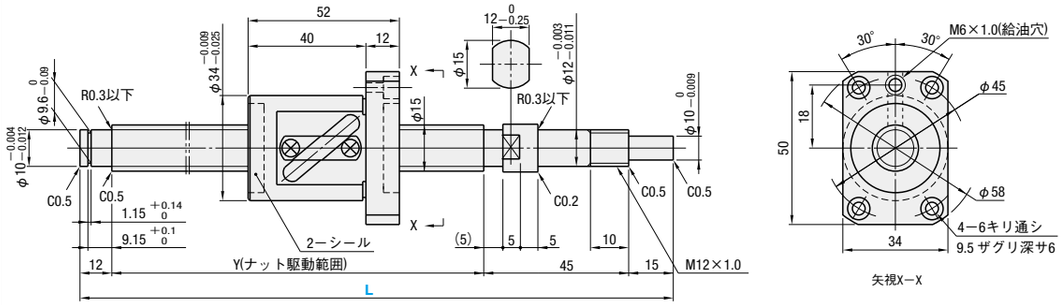

BSS・BSSE1520

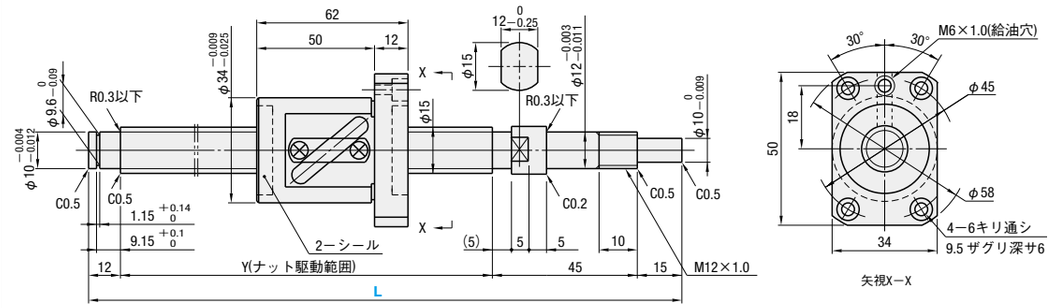

ナット種類	精度等級	型式 Type	型式 ねじ軸外径	型式 リード	指定1mm単位 L	Y	ボール径	ボール中心径	ねじ谷径	循環数	基本定格荷重 C(動)kN	基本定格荷重 Co(静)kN	軸方向すきま	予圧トルク N・cm	ねじれ方向
スタンダードナット	C3	BSX	15	05	150～590	L－72	3.175	15.8	(12.5)	2.5巻1列	4.34	6.25	0(予圧品)	1.5～6.0	右
	C5	BSS			150～1095						6.9	12.5	0.005以下	2.0以下	
	C7	BSSE											0.030以下	―	
	C5	BSS		10	200～1095	L－72				1.5巻1列	4.4	7.9	0.005以下	3.0以下	
	C7	BSSE			200～1095								0.030以下	―	
	C5	BSS		20	230～1095	L－72							0.005以下	3.0以下	
	C7	BSSE											0.030以下	―	

Kgf＝N×0.101972

Price 価格

数量スライド価格 （1円未満切り捨て）

●BSS

数量区分	標準対応 小口	標準対応 大口				個別対応 大口
数　量	1～4	5～10	11～20	21～30	31～50	51～
値引率	基準単価	10%	20%	40%	40%	40%
出荷日	通常	＋5日	＋10日	＋36日	＋49日	お見積り

●BSX・BSSE

数量区分	標準対応 小口	個別対応 大口
数　量	1～4	5～
値引率	基準単価	基準単価
出荷日	通常	お見積り

L寸法596mm以上は21本以上より納期・価格共にお見積りとなります。
標準数量超えはWOSにてご確認ください。

精度等級	型式	¥基準単価 1～4コ L150～199	L200	L201～229	L230～299	L300～390	L391～400	L401～590	L591～595	L596～600	L601～800	L801～895	L896～900	L901～1000	L1001～1095
C3	BSX1505	49,410	49,410	49,410	49,410	49,410	57,600	57,600	―	―	―	―	―	―	―
C5	BSS1505	41,850	41,850	42,480	42,480	42,480	42,480	42,930	42,930	42,930	45,720	53,460	53,460	61,920	61,920
C7	BSSE1505	38,610	38,610	39,240	39,240	39,240	39,240	39,690	39,690	39,690	42,480	50,220	50,220	58,680	58,680
C5	BSS1510	―	38,790	38,790	38,790	38,790	38,790	39,150	39,150	39,150	47,070	57,690	57,690	61,380	61,380
C7	BSSE1510	―	35,550	35,550	35,550	35,550	35,550	35,910	35,910	35,910	43,830	54,450	54,450	58,140	58,140
C5	BSS1520	―	―	―	43,740	43,740	43,740	44,550	44,550	44,550	48,420	58,320	58,320	58,320	65,070
C7	BSSE1520	―	―	―	40,500	40,500	40,500	41,310	41,310	41,310	45,180	55,080	55,080	55,080	61,830

Order 注文例

型式	―	L
BSX1505	―	300
BSSE1510L	―	420 （Lタイプグリース入り）
BSSE1510G	―	420 （Gタイプグリース入り）

Delivery 出荷日

3 日目出荷

Alteration 追加工

型式 ― L ― （FC・KC…etc.）
BSS1505 ― 350 ― KC10

Alterations	Code	Spec.	¥/1 Code
支持側軸端加工無	NC	支持側の軸端加工は行いません。 指定方法 NC	―3,000
ナット向き変更（支持側）（固定側）通常 変更	RLC	ナットの向きを変更します。 指定方法 RLC	無　料
支持側軸端止め輪溝加工無	RNC	支持側軸端の止め輪溝加工を行いません。 指定方法 RNC ⊗FCとの併用不可。	無　料
支持側軸端長さ変更 9.15 FC	FC	支持側軸端長さを変更します。 FC＝指定1mm単位 指定方法 FC20 13≦FC≦30 Y寸法は短くなります。 止め輪加工無 ⊗FCとの併用不可	1,400
支持側加工変更 Qh7 G	GC	支持側の加工を変更します。 Q＝8・10・12より選択 G＝指定1mm単位 指定方法 GC－Q8－G20 5≦G≦Q×3 Y寸法は短くなります。 ⊗GCとの併用不可	1,000

Alterations	Code	Spec.	¥/1 Code
支持側軸端タップ加工 M ℓ 9.15 MC	MC	支持側軸端にタップ加工を行います。 MC＝指定1mm単位 指定方法 MC20 M 5×0.8 ℓ 12 Y寸法は短くなります。 18≦MC≦30	1,400
固定側軸端キー溝加工 キー溝詳細寸法 P.701 KC	KC	固定側軸端にキー溝加工を行います。 KC＝指定1mm単位 指定方法 KC10 3≦KC≦14	1,400
固定側軸端キー溝加工 K S	KLC	固定側軸端キー溝加工の位置指定ができます。（キー溝寸法はKCと同じです。） K,S＝指定1mm単位 指定方法 KLC－K5－S3 4≦K＋S≦14	1,400
固定側軸端平面取加工 SC 0.5	SC	固定側軸端に平面取加工を行います。 SC＝指定1mm単位 指定方法 SC7 5≦SC≦14	700
固定側軸端平面取加工（2ヶ所） SWC SGC 0.5 SWC·SGC	SWC SGC	固定側軸端に平面取加工を2ヶ所行います。 SWC：90°の位置 SGC：120°の位置 指定1mm単位 指定方法 SWC10 5≦SWC・SGC≦14	各1,400

■備考

- リチウム石けんグリース（シェル アルバニアグリースS2）封入済です。
- 取扱注意：ナットをボールねじナット駆動範囲からオーバーランさせたり、ねじ軸から抜いたりしないでください。ボールの脱落やボール循環部品の損傷などが発生します。
- 各種グリースに変更できます。出荷日・価格・性能については P.702
- ⊗BSXは適用外
- ボールねじ精度は P.697・700 をご覧ください。
- サポートユニット詳細は P.771～P.796 をご覧ください。
- サポートユニット付属のカラー1つを締め付けナット側でお使いください。

■周辺部品：下記のような部品と組み合わせてご使用いただけます。

サポートユニット（角型タイプ）

サポートユニット（丸型タイプ）

ナットブラケット（ブロックタイプ）

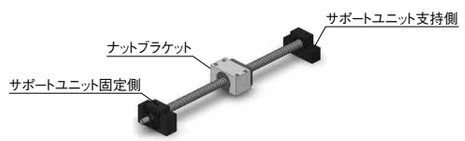

■サポートユニットとの組合せ

ボールねじ型式 Type	ねじ軸外径	リード	推奨サポートユニット 型式 Type	型式 No.	形状	固定側	支持側	掲載ページ
BSX BSS BSSE	15	05 10 20	BRW	12	丸型	○		P.785
			BUR	12			○	P.786
			BSW	12	角型	○		P.779
			BUN	12			○	P.780

サポートユニットは上記型式以外にも豊富なバリエーションを取り揃えております。（P.779～P.796）

■ナットブラケットとの組合せ

ボールねじ型式 Type	ねじ軸外径	リード	推奨ナットブラケット 型式 Type	型式 No.	掲載ページ
BSX BSS BSSE	15	05	BNFB BNFM BNFR BNFA	1505S	P.798
		10		1510S	P.798
		20		1520S	P.798

ナットブラケットは上記型式以外にも豊富なバリエーションを取り揃えております。（P.798）