WELDED ANGLE PLATES

溶接イケール

ー小型　穴無しタイプー

類似商品はP.2-1879溶接取付板・ブラケットを参照　CADデータフォルダ名：32_Ribs_and_Angle_Plates

■特長：座面(A寸)・幅(W寸)共に最もコンパクトな寸法を用意しています。設置スペースにあわせてご利用ください。

Type	M材質	S表面処理
BRWS	SS400	―
BRWB		四三酸化鉄皮膜
BRWM		無電解ニッケルメッキ
BRWF	SUS304	―

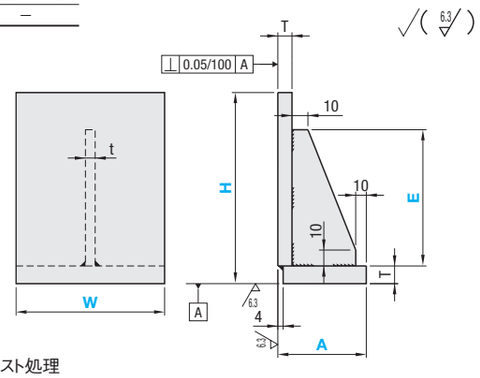

RoHS　SS400の✓部はショットブラスト処理

型式 Type	A	W	H 指定5mm単位	E 選択	T	t
BRWS (無処理) / BRWB (四三酸化鉄皮膜) / BRWM (無電解ニッケルメッキ) / BRWF (ステンレス)	50	40	50～250	25 50 90 140 190	10	6
		50				
		60				
		70				
		80				
		100				
	60	50	50～250	25 50 90 140 190	10	6
		60				
		70				
		80				
		100				
	70	70	50～250	25 50 90 140 190	10	6
		80				
		100				
	80	80				
		100				

Order 注文例

型式	W	H	E
BRWS60	W100	H200	E50

Delivery 出荷日　5 日目出荷

急 ストーク B　3日目出荷　500円/1本　ご注文締切 PM 8:00迄　P.128

3本以上で1明細行当たり一律1,350円

Price 価格

■数量スライド価格（1円未満切り捨て）P.127

数量区分	標準対応 小口		個別対応 大口
数量	1～19	20～50	51以上
値引率	基準単価	5%	お見積り
出荷日	通常		

表示数量超えはWOSにてご確認ください。

¥基準単価

A	W	BRWS H50～100	BRWS H105～150	BRWS H155～200	BRWS H205～250	BRWB H50～100	BRWB H105～150	BRWB H155～200	BRWB H205～250	BRWM H50～100	BRWM H105～150	BRWM H155～200	BRWM H205～250	BRWF H50～100	BRWF H105～150	BRWF H155～200	BRWF H205～250
50	40	5,060	6,190	7,310	8,450	5,580	6,820	8,050	9,300	6,320	7,740	9,140	10,560	7,210	8,830	10,420	12,040
	50	5,320	6,510	7,690	8,890	5,870	7,170	8,470	9,780	6,650	8,150	9,620	11,110	7,570	9,280	10,950	12,640
	60	5,870	7,050	8,250	9,450	6,460	7,770	9,080	10,400	7,330	8,820	10,310	11,800	8,360	10,060	11,750	13,460
	70	6,420	7,610	8,790	9,990	7,070	8,380	9,680	11,000	8,030	9,520	11,000	12,490	9,130	10,840	12,530	14,240
	80	6,960	8,160	9,350	10,540	7,670	8,980	10,280	11,600	8,720	10,210	11,700	13,190	9,910	11,540	13,310	15,010
	100	7,520	8,720	9,890	11,090	8,280	9,590	10,880	12,200	9,400	10,900	12,370	13,870	10,710	12,420	14,090	15,780
60	50	6,100	7,230	8,360	9,500	6,720	7,980	9,200	10,450	7,640	9,050	10,450	11,860	8,690	10,310	11,900	13,520
	60	6,420	7,610	8,790	9,990	7,070	8,380	9,680	11,000	8,030	9,520	11,000	12,490	9,130	10,840	12,530	14,240
	70	6,960	8,160	9,350	10,540	7,670	8,980	10,280	11,600	8,720	10,210	11,700	13,190	9,910	11,620	13,310	15,010
	80	7,520	8,720	9,890	11,090	8,280	9,590	10,880	12,200	9,400	10,900	12,370	13,870	10,780	12,420	14,090	15,780
	100	8,060	9,260	10,450	11,640	8,880	10,190	11,490	12,810	10,080	11,580	13,070	14,560	11,540	13,180	14,870	16,580
70	70	7,330	8,530	9,710	10,910	8,060	9,380	10,690	12,010	9,160	10,650	12,150	13,640	10,450	12,150	13,840	15,530
	80	7,880	9,080	10,260	11,450	8,690	9,990	11,290	12,610	9,870	11,360	12,820	14,320	11,260	12,920	14,600	16,310
	100	8,430	9,620	10,820	12,010	9,290	10,590	11,900	13,220	10,540	12,040	13,530	15,020	12,060	13,690	15,400	17,100
80	80	8,430	9,620	10,820	12,010	9,290	10,590	11,900	13,220	10,540	12,040	13,530	15,020	11,580	13,730	15,460	17,190
	100	8,980	10,180	11,360	12,550	9,890	11,200	12,500	13,820	11,230	12,730	14,210	15,700	12,870	14,490	16,160	17,870

Example 使用例

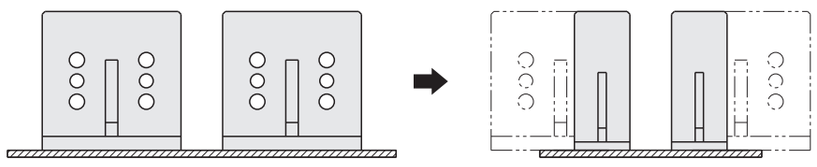

従来品　　小型タイプ

■座面をコンパクトにすることで、スペースがない場合にも取付け可能です。

WELDED ANGLE PLATES

溶接イケール

ー穴無しタイプ・穴位置指定タイプー

価格改訂　□：新価格

類似商品はP.2-1879溶接取付板・ブラケットを参照　CADデータフォルダ名：32_Ribs_and_Angle_Plates

■特長：取付穴ピッチが自由に指定できます。ノック穴、通し穴、タップ穴、長穴も追加工にて変更できます。

Type 穴無し	Type 穴位置指定	M材質	S表面処理
IKYSB	IKYS	SS400	四三酸化鉄皮膜
IKYSAB	IKYSA	A5052	―

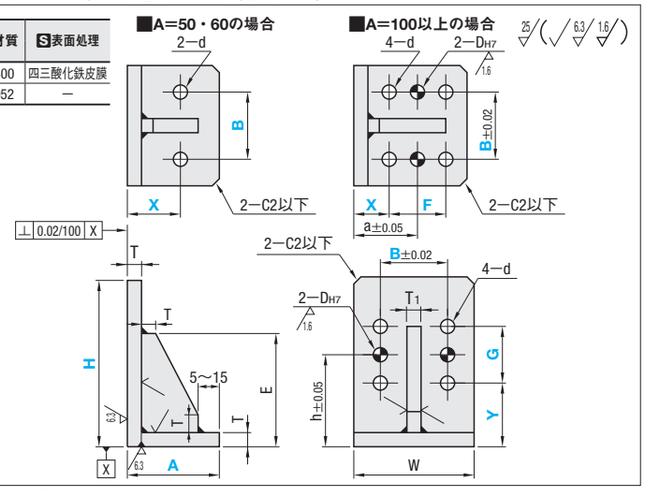

RoHS

■穴無しタイプ

型式 Type	H	A	W	T	T1	E
IKYSB IKYSAB	100	50	100	10 (10)	9 (10)	65
		100				
	120	100				80
	150	100				100
	200	60				135
		100				
	250	60		14 (13)	12 (12)	165
		100				
	300	100				200
	350	120				235
	400	150		20 (23)	16 (15)	265
	500	150				335

( )寸法はIKYSABの場合

■穴位置指定タイプ

型式 Type	H	A	指定1mm単位 B	X	F	Y	G	固定寸法 W	T	T1	E	a	h	D	d
IKYS IKYSA	100	50	50～75	30～35	―	35～55	30～50	100	10 (10)	9 (10)	65	X+(F/2)	Y+(G/2)	10	11
		100													
	120	100		30～55	30～55	35～75	30～70				80				
	150	100				35～105	30～100				100				
	200	60		35～45	―	35～155	30～150				135				
		100		35～55	30～50										
	250	60		35～45	―	50～205	30～185				165				
		100		35～55	30～50										
	300	100				50～255	30～235				200				
	350	120		40～75	30～65	50～305	30～285				235				
	400	150		40～105	30～95	50～355	30～335		14 (13)	12 (12)	265				
	500	150				50～455	30～435		20 (23)	16 (15)	335				

Y+G≦H−15　X+F≦A−15

( )寸法はIKYSAの場合

H	A	穴無しタイプ IKYSB ¥基準単価 1～19コ	IKYSB ¥スライド単価 20～50	IKYSAB ¥基準単価 1～19コ	IKYSAB ¥スライド単価 20～50	穴位置指定タイプ IKYS ¥基準単価 1～19コ	IKYS ¥スライド単価 20～50	IKYSA ¥基準単価 1～19コ	IKYSA ¥スライド単価 20～50
100	50	4,780	4,560	4,510	4,290	6,690	6,300	6,330	6,030
	100	4,970	4,720	4,690	4,450	6,940	6,620	6,500	6,180
120	100	5,100	4,860	4,810	4,580	7,140	6,790	6,730	6,390
150	100	5,570	5,300	5,250	4,990	7,800	7,370	7,350	6,990
200	60	6,870	6,520	6,470	6,140	9,610	9,140	9,060	8,620
	100	7,040	6,690	6,640	6,320	9,850	9,390	9,300	8,840
250	60	7,910	7,520	7,470	7,100	11,060	10,520	10,460	9,990
	100	7,990	7,600	7,540	7,180	11,190	10,630	10,560	10,050
300	100	8,810	8,360	8,280	7,870	12,340	11,740	11,610	11,010
350	120	10,100	9,590	9,120	8,680	14,130	13,430	12,760	12,140
400	150	12,450	11,830	11,230	10,690	17,440	16,570	15,730	14,950
500	150	15,510	14,730	14,010	13,310	21,720	20,630	19,600	18,640

表示数量超えはお見積り

Order 注文例

型式	A
IKYSB100	100

型式	A	B	X	F	Y	G
IKYS120	A100	B75	X40	F30	Y40	G50

Delivery 出荷日　5 日目出荷

急 ストーク B　3日目出荷　500円/1本　ご注文締切 PM 8:00迄　P.128

3本以上で1明細行当たり一律1,350円

Price 価格

■数量スライド価格（1円未満切り捨て）P.127

数量区分	標準対応 小口	個別対応 大口
数量	1～10	11以上
出荷日	通常	お見積り

表示数量超えはWOSにてご確認ください。

Alteration 追加工

型式 − A − B − X − F − Y − G − (NKC・LN・HN・MC)

IKYS120 − A100 − B75 − X40 − F30 − Y40 − G50 − NKC

追加工はIKYS・IKYSAに適用します。

	ノック穴削除	長穴加工		タップ穴変更
Alterations	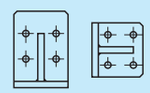	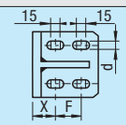	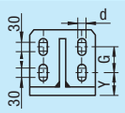	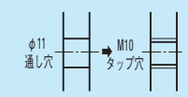
Code	NKC	LN	HN	MC
Spec.	全ノック穴を削除します。 指定方法NKC	A方向のd穴を長穴に変更します。 指定方法LN A=50・60の場合長穴は2つになります。 A=50の場合長穴距離は10mmになります。 ＊長穴面のノック穴はありません。 A X F 50 33 ― 60 40 ― 100 40～45 35～40 120 45～65 35～55 150 55～95 35～75 X+F≦A−20	H方向のd穴を長穴に変更します。 指定方法HN H=100、120、150の場合、長穴距離は20mmになります。 ＊長穴面のノック穴はありません。 H Y G 100 38 40 120 45 50 150 60～75 45～60 200 90～115 55～80 250 120～160 60～100 300 145～202 65～125 350 175～255 65～145 400 210～300 70～160 500 300～400 70～170 Y+G≦H−30	H面の4−d(φ11通し穴)をM10タップ穴に変更します。 指定方法MC
¥/1Code	−500	1,800	1,800	無料

32 リブ・イケール 溶接スタンド