ANGLE PLATES -HOLE TYPE SELECTABLE, HOLE POSITION FIXED-

イケール

ー取付穴形状選択　穴位置固定タイプー

価格改訂

□：新価格

CADデータフォルダ名：32_Ribs_and_Angle_Plates

■特長：長穴やタップ穴など、他ページでは規格化されていない組合せも自由に選べるタイプです。

Type	A面形状選択 下図参照	H面形状選択 下図参照	M材質	S表面処理
IK	X Y K	X Z K T	FC250	プライマー塗装(グレー)
BIK				四三酸化鉄皮膜
MIK				無電解ニッケルメッキ
AIK			AC7A	―

FC250表面処理は切削面(H面・A面・W部側面)・穴加工部にはされません。

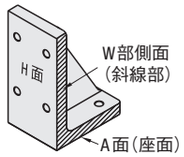

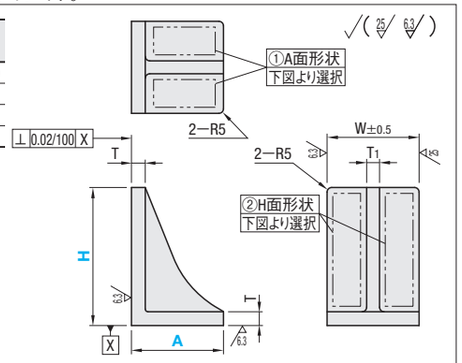

①A面形状選択

X(長穴X方向)

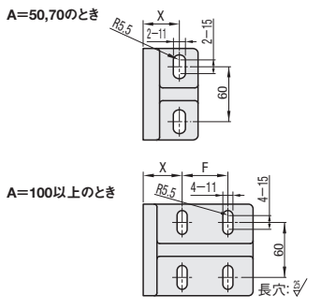

Y(長穴Y方向)

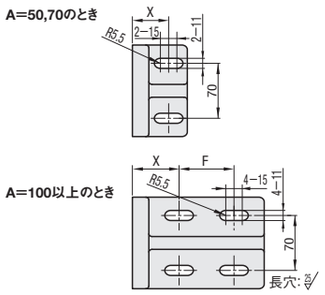

K(キリ穴&ノック穴)

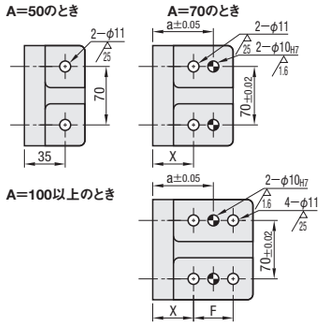

②H面形状選択

X(長穴X方向)

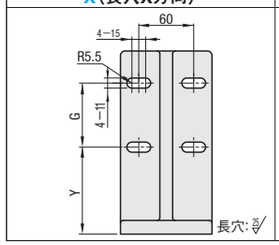

Z(長穴Z方向)

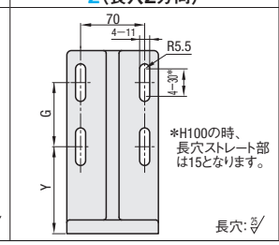

K(キリ穴&ノック穴)

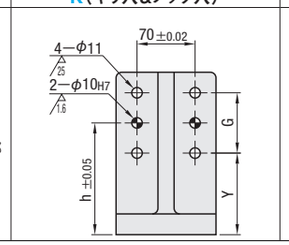

T(タップ穴)

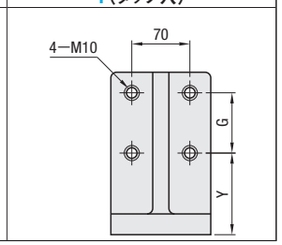

型式 Type	①A面形状選択	②H面形状選択	H	A	イケール本体 W	T	T1	A面・H面 長穴(形状選択XYZ) X	F	Y	G	キリ穴&ノック穴(形状選択K) X	F	Y	G	a	h	タップ穴(形状選択T) Y	G
IK BIK MIK AIK	X(長穴X方向) Y(長穴Y方向) K(キリ穴&ノック穴)	X(長穴X方向) Z(長穴Z方向) K(キリ穴&ノック穴) T(タップ穴)	100	50	100	15	14	33	—	40	40	35	—	45	40	—	65	45	40
				100				45	40			45	40			65			
			150	70				45	—	60	60	40	—	75	60	55	105	75	60
				100				40	40			45	40			65			
			200	120				45	50	95	70	50	50	110	70	75	145	110	70
			250	120		18	15	45	50	125	90	50	50	140	90	75	185	140	90
			300	150					80	175		40	90	190		85	235	190	
			350	150						215	100			230	100		280	230	100
			400	150						245	120			260	120		320	260	120

H	A	¥本体基準価格 IK□□	BIK□□	MIK□□	AIK□□	¥A面・H面穴加工価格 長穴(形状選択XYZ)	キリ穴&ノック穴(形状選択K)	タップ穴(形状選択T)
100	50	1,740	1,980	3,080	2,850	1,560	940	940
	100	1,820	2,260	3,310	2,990	2,010	1,010	1,010
150	70	2,500	2,890	4,290	3,550	1,560	940	940
	100	2,620	3,150	4,530	3,670	2,010	1,010	1,010
200	120	3,630	4,400	6,230	4,520	2,010	1,010	1,010
250	120	4,700	5,500	7,760	5,420	2,010	1,010	1,010
300	150	6,200	7,210	10,110	7,080			
350		6,790	7,980	11,110	8,150			
400		8,250	9,480	12,930	9,710			

Order 注文例

型式					—	A
Type	A面選択	H面選択	H			
IK	Y	K	150	—		100

Delivery 出荷日　5 日目出荷　ご注文締切　ストーク B 3日目出荷 500円/1本 PM 8:00迄 P.128

3本以上で1明細行当たり一律1,350円

Price 価格

■数量スライド価格 (1円未満切り捨て) P.127

数量区分	標準対応 小口		個別対応 大口
数　量	1〜9	10〜20	21〜
値引率	基準単価	5%	お見積り

表示数量超えはWOSにてご確認ください。

本体基準単価+A面穴加工価格+B面穴加工価格が商品定価となります。
(価格算出例)　(A)面　(B)面
IKYK150−100　本体基準単価2,470円+長穴1,890円+ノック穴950円
=5,310円(1円単位切り捨て)
AIKXX200−120　本体基準単価4,260円+長穴1,890円+長穴1,890円
=8,040円(1円単位切り捨て)

ANGLE PLATES -SIDE H TAPPED HOLE, HOLE POSITION CONFIGURABLE-

イケール

ー取付面タップ穴　取付穴位置指定タイプー

価格改訂

□：新価格

CADデータフォルダ名：32_Ribs_and_Angle_Plates

■特長：取付けるワークに合わせて、取付面(H面)のタップ穴位置を自由に指定できます。

■取付面タップ穴

Type	M材質	S表面処理
IKFT	FC250	プライマー塗装(グレー)
IKFTB		四三酸化鉄皮膜
IKFTM		無電解ニッケルメッキ
IKFTA	AC7A	―

FC250表面処理は切削面(H面・A面・W部側面)・穴加工部にはされません。

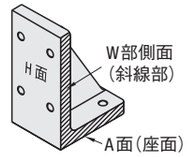

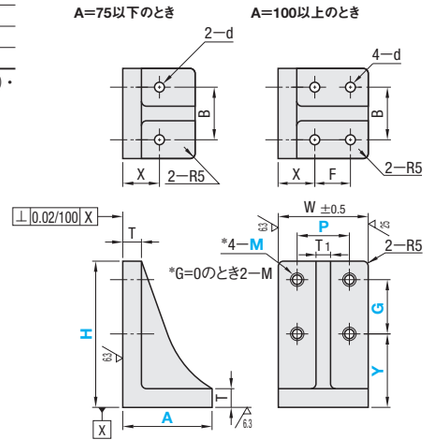

型式 Type	H	A	指定1mm単位 P	Y	G	タップ穴 M	イケール本体 W	T	T1	キリ穴 d	B	X	F
IKFT(プライマー塗装・グレー) IKFTB(四三酸化鉄皮膜) IKFTM(無電解ニッケルメッキ) IKFTA(アルミ鋳物)	60	40	20	15〜25	0または9〜30	4	30	8	6	3.5	20	15	—
	100	40	20	15〜70	0または9〜70		30	8	6	3.5	20	15	—
		50	30〜70	25〜60	0または10〜65	5 6 8 10 12	100	15	14	11	70	35	—
		100										45	40
	150	50	30	25〜110	0または10〜115		50	15	8	9	30	35	—
		70	30〜70				100		14	11	70	40	—
		75	30〜45				75				50		—
		100	30〜70				100				70	45	40
	200	75	30〜70	25〜160	0または10〜165		75	15	14	11	50	40	—
		120					100				70	50	50
	250	120	30〜70	30〜205	0または10〜210		100	18	15	11	70	50	50
	300	150		30〜255	0または10〜260							40	90
	350	150		30〜305	0または10〜310								
	400	150		30〜355	0または10〜360								

タップ深さは、M×2となります。(タップ下穴は貫通します。)
M+T1+10≦P≦W−M−10(A=40の時を除く)
T+M+5≦Y≦H−2M−10
M+5≦G≦H−Y−M−5(G=0の時を除く)
加工限界またはボルト頭の干渉を防ぐため範囲内でご指定ください。
M=8の場合、G≧14(G=0の時を除く)
M=10の場合、G≧17(G=0の時を除く)
M=12の場合、G≧19(G=0の時を除く)

Order 注文例

型式	—	A	—	P	—	Y	—	G	—	M
IKFTB60	—	A40	—	P20	—	Y25	—	G0	—	M4

Delivery 出荷日　3 日目出荷

Price 価格

■数量スライド価格 (1円未満切り捨て) P.127

数量区分	標準対応 小口		個別対応 大口
数　量	1〜4	5〜10	11〜
値引率	基準単価	5%	お見積り

表示数量超えはWOSにてご確認ください。

Example 使用例

H	A	¥基準単価 FC250 IKFT	IKFTB	IKFTM	AC7A IKFTA
60	40	3,430	3,790	4,220	—
100	40	3,530	3,860	4,320	—
	50	2,770	3,170	3,890	3,560
	100	3,130	3,760	4,350	3,920
150	50	3,960	4,200	4,370	—
	70	3,620	4,260	5,040	4,200
	75	4,020	4,370	4,860	—
	100	4,140	4,860	5,560	4,570
200	75	5,170	5,590	6,140	—
	120	5,240	6,370	7,360	5,510
250	120	6,390	7,720	8,900	6,570
300	150	8,060	9,800	11,270	8,150
350		8,720	10,690	12,290	9,240
400		10,410	12,380	14,440	11,110

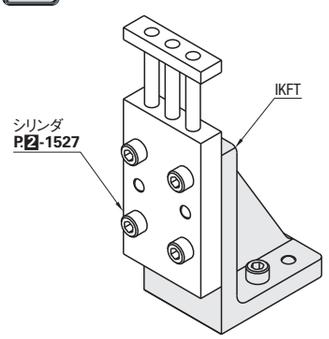

■ワークに合わせて取付け面タップ穴を自由に指定できます。