ROTARY CONNECTOR

ロータリーコネクタ

ー丸フランジ/二面フランジー

CADデータフォルダ名：31_Posts

■特長：タッチパネルやBOXなどの向きを自由に変えられます。

■丸フランジ

RoHS

■二面フランジ

RoHS

Type 丸フランジ	Type 二面フランジ	M材質	S表面処理	A付属品 クランプレバー	A付属品 ボルト	A付属品 ナット
ROCN	WROCN	SS400	無電解ニッケルメッキ	*CLMD5ー12ーS	CB8ー20×4	LBNR8×4
ROCK	WROCK	SS400	四三酸化鉄皮膜		CB8ー20×4	LBNR8×4
ROCSH	WROCS	SUS304相当	ー	CLMS5ー12ーS	SCB8ー20×4	SLBNR8×4

*呼び70はCLMD5ー16ーSを使用

丸フランジ

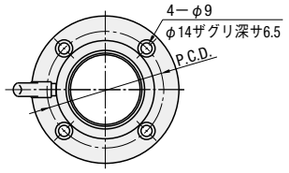

二面フランジ

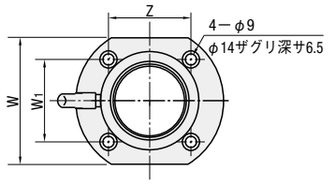

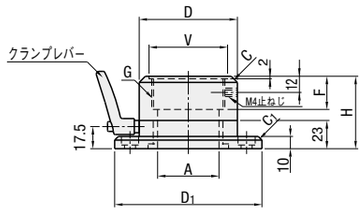

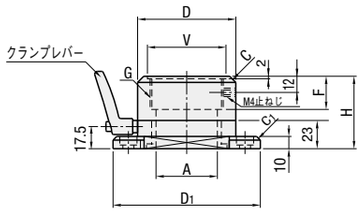

内部ストッパにより、配線等がねじれないように360度回らない構造になっています。
破損の原因となるので、回転時、内部ストッパに強い衝撃をかけないよう、ご注意下さい。

型式 Type	呼び	A	D	D1	G (PF)	F	H	C	V	P.C.D.	C1	W	W1	Z	適用パイプ	*参考値 X1(N)	*参考値 X2(N)
丸フランジ ROCN ROCK ROCSH 二面フランジ WROCN WROCK WROCS	28	20	50	85	G1	23	55	3	35	65	1.5	52	34	56	G28	16.4	23.5
	36	28	60	95	G1 1/4	26	58		45	75		62	44	62	G36	17.2	24.8
	42	33	65	100	G1 1/2			5	50	80		67	49	64	G42	18.4	30.3
	54	48	80	120	G2	27	59		64	95	3	82	64	72	G54	19.6	32.3
	70	62	96	138	G2 1/2	32	63		78	112		98	76	82	G70	20.8	33.4
	82	72	106	148	G3	37	68		90	122		108	86	88	G80	22	34.1
	92	85	118	160	G3 1/2				103	134		120	94	96	G92	23.2	36.7

適用パイプはJIS C 8305鋼製電線管になりますが、ねじ部はJIS B 0202管用平行ねじとなりますのでご注意ください。(電線管用ねじは合いません)。
*参考値は保証値ではありませんのでご注意ください。

Order 注文例

型式
ROCN42

Delivery 出荷日

在庫品 翌日出荷 P.127
ご希望によりPM6:00迄、当日出荷受付致します。

Price 価格

■数量スライド価格（1円未満切り捨て）P.127

数量区分	標準対応 小口				個別対応 大口
数　量	1～9	10～12	13～14	15～20	21～
値引率	基準単価	5%	10%	18%	お見積り

表示数量超えはWOSにてご確認ください。

呼び	¥基準単価 丸フランジ ROCN	ROCK	ROCSH	二面フランジ WROCN	WROCK	WROCS
28	9,010	8,970	ー	10,110	9,800	ー
36	9,630	9,510	ー	10,720	10,340	ー
42	10,410	10,210	19,330	11,500	11,040	20,990
54	11,160	10,590	21,650	11,970	11,430	24,100
70	13,300	12,680	ー	14,150	13,530	ー
82	14,690	13,840	ー	15,550	14,700	ー
92	17,790	16,710	ー	18,660	17,570	ー

Example 使用例

使用例1

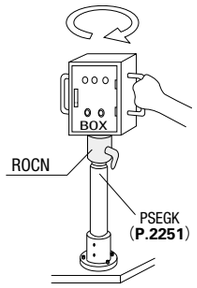

使用例2

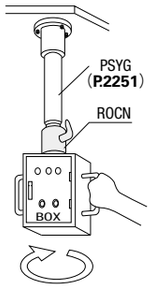

*BOXの荷重を50kgと仮定します。
・使用例1のように取手を回すのに必要な力がX_1(N)になります。
・使用例2のように取手を回すのに必要な力がX_2(N)になります。

ROTARY CONNECTOR

ロータリーコネクタ

ー許容モーメント対応　片側フランジ／両側フランジー

CADデータフォルダ名：31_Posts

■特長：内部に無給油ブッシュを内蔵しているため、モーメント荷重のかかる用途でもご使用いただけます。

■片側フランジ

RoHS

■両側フランジ

RoHS

Type 片側フランジ	Type 両フランジ	M材質	S表面処理	A付属品 クランプレバー	A付属品 ボルト	A付属品 ナット
HRCN	HRCNW	SS400	無電解ニッケルメッキ	CLMD6ー12ーS	CB8ー20×6	LBNR8×6

片側フランジ(HRCN)

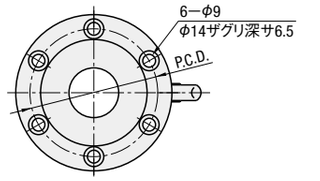

両側フランジ(HRCNW)

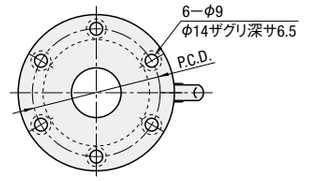

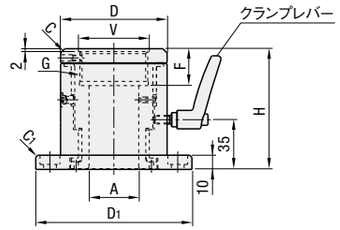

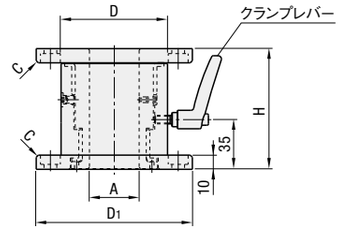

内部ストッパにより、配線等がねじれないように360度回らない構造になっています。
破損の原因となるので、回転時、内部ストッパに強い衝撃をかけないよう、ご注意下さい。

■片側フランジ

型式 Type	呼び	A	D	D1	G (PF)	F	H	C	V	P.C.D.	C1	適用パイプ	許容モーメント荷重(計算値) N・m	¥基準単価 1～4コ
HRCN	42	35	75	110	G1 1/2	26	85	3	50	90	1.5	G42	300	13,500
	54	50	90	125	G2	27	85		64	105		G54	500	14,500
	70	65	105	140	G2 1/2	32	85		78	120		G70	750	17,200
	82	80	120	155	G3	37	90		92	135		G80	1000	22,500

適用パイプはJIS C 8305鋼製電線管になりますが、ねじ部はJIS B 0202管用平行ねじとなりますのでご注意ください。(電線管用ねじは合いません)。
許容モーメント荷重は保証値ではありませんのでご注意ください。
表示数量超えはお見積り

■両側フランジ

型式 Type	呼び	A	D	D1	H	C	P.C.D.	許容モーメント荷重(計算値) N・m	¥基準単価 1～4コ
HRCNW	42	35	75	110	85	1.5	90	300	15,500
	54	50	90	125	85		105	500	18,000
	70	65	105	140	85		120	750	22,500
	82	80	120	155	90		135	1000	27,300

許容モーメント荷重は保証値ではありませんのでご注意ください。
表示数量超えはお見積り

Order 注文例

型式
HRCNW54

Delivery 出荷日

在庫品 翌日出荷 P.127
ご希望によりPM6:00迄、当日出荷受付致します。

Example 使用例

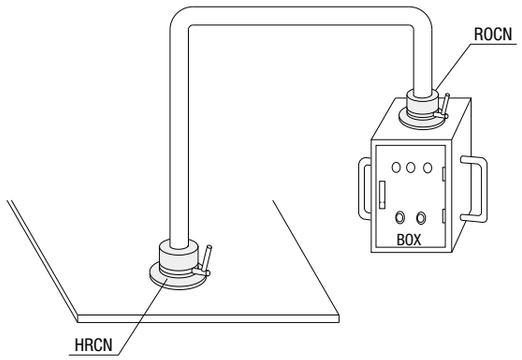

モーメント荷重がかかる場合にも使用可能

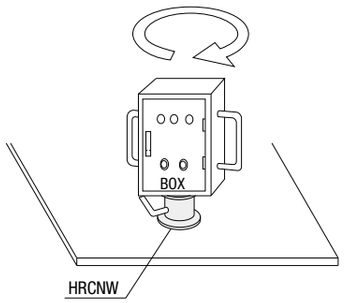

パイプをつけずにボックスを取付け可能

ミスミ FA メカ 2015　最新の価格・納期・規格情報はWebをご覧ください。　ミスミ FA　検索