PIPE STANDS -BRACKET TYPE-

パイプスタンド

ー止めねじタイプー

CADデータフォルダ名：31_Posts

■特長：タッチパネルやBOXなどの架台として利用できます。全長を自由に指定できるパイプスタンドです。

■止めねじタイプ

RoHS

Type 丸フランジ セット品 ブラケット2コ	丸フランジ セット品 ブラケット1コ	丸フランジ ブラケット単品	二面フランジ セット品 ブラケット2コ	二面フランジ セット品 ブラケット1コ	二面フランジ ブラケット単品	パイプ単品	M材質 パイプ	M材質 ブラケット	S表面処理	A付属品
PSEW	PSE	PSEF	WPSEW	WPSE	WPSEF	PPEW	STKM13A	SS400	三価クロメート	止めねじ
PSEWM	PSEM	PSEFM	WPSEWM	WPSEM	WPSEFM	PPEWM	STKM13A	SS400	無電解ニッケルメッキ	
PSEWK	PSEK	ー	WPSEWK	WPSEK	ー	ー	STKM13A	SS400	四三酸化鉄皮膜	
PSEWS	PSES	PSEFS	ー	ー	ー	PPEWS	SUS304	SUS304	ー	

√(25/ 6.3/)

ブラケットのフランジ部分以外は全体的にショットブラスト加工が施されております。

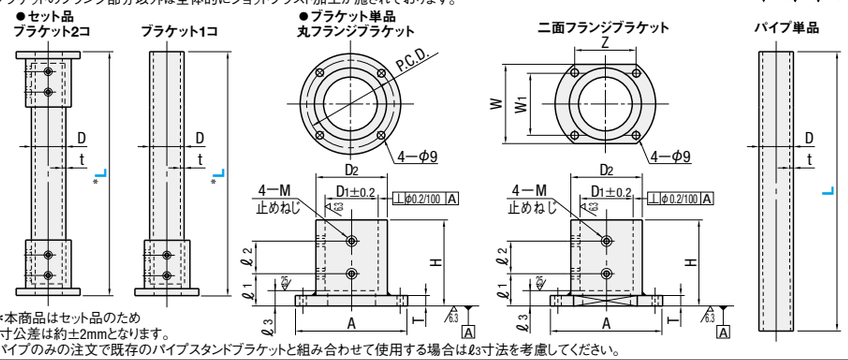

＊本商品はセット品のため
L寸公差は約±2mmとなります。

パイプのみの注文で既存のパイプスタンドブラケットと組み合わせて使用する場合はℓ3寸法を考慮してください。

型式 Type	呼び	D		L 指定1mm単位	t	D1	D2	A	P.C.D.	T	H	ℓ1	ℓ2	M(並目)	ℓ3	W	Z	W1
（セット品）（ブラケット単品）	30	30	±0.40	200～ 800	4.0	30.5	42.7	90	70	10	50	25	15	M6	15	56	56	34
三価クロメート PSE PSEW PSEF	40	40		200～ 800		40.5	54.0	100	80		60		25			64	62	44
無電解ニッケルメッキ PSEM PSEWM PSEFM / 四三酸化鉄皮膜 PSEK PSEWK	50	50.8	±0.41	200～1000		51.5	65.0	110	90		75	30	30			74	74	50
三価クロメート WPSE WPSEW WPSEF	60	60.5	±0.49	200～1000		61.0	76.3	120	100	12	90	35	40	M8	20	90	76	70
無電解ニッケルメッキ WPSEM WPSEWM WPSEFM / 四三酸化鉄皮膜 WPSEK WPSEWK	70	70	±0.56	300～1000	6.0	70.5	89.1	130	110		105	40	45			100	80	80
（パイプ単品）	80	82.6	±0.66	300～1000		83.5	101.6	140	120		120		60			110	86	90
三価クロメート PPEW / 無電解ニッケルメッキ PPEWM	100	101.6	±0.80	350～1000		102.6	120.0	160	140		150		90			130	94	110
（セット品）（ブラケット単品）	30	32	±0.32	200～ 800	3.0	32.5	42.7	90	70	10	50	25	15	M6	15	ー	ー	ー
ブラケット1コ ブラケット2コ	40	42.7	±0.43	200～ 800		43.0	50.8	100	80		60		25					
ステンレス PSES PSEWS PSEFS	50	50.8	±0.51	200～1000		51.5	60.5	110	90		75	30	30					
（パイプ単品） PPEWS	60	60.5	±0.61	200～1000		61.0	76.3	120	100	12	90	35	40	M8	20			
	70	76.3	±0.77	300～1000		77.0	89.1	130	110		105	40	45					
	80	89.1	±0.90	300～1000		90.0	101.6	140	120		120		60					
	100	101.6	±1.02	350～1000		102.5	114.3	160	140		150		90					

Order 注文例

型式	ー	L
PSEW50 PSEF100	ー	600

Price 価格

■数量スライド価格（1円未満切り捨て）P.127

数量区分	標準対応 小口				個別対応 大口
数　量	1～4	5～9	10～14	15～20	21～
値引率	基準単価	5%	10%	18%	お見積り

表示数量超えはWOSにてご確認ください。

Delivery 出荷日

3 日目出荷

急 ストック A 翌日出荷 500円/1本 ご注文締切 PM 6:00迄 P.128

3本以上で1明細行当たり一律1,350円

■ブラケット単品

呼び	¥基準単価 丸フランジ 三価クロメート PSEF	丸フランジ 無電解ニッケルメッキ PSEFM	丸フランジ ステンレス PSEFS	二面フランジ 三価クロメート WPSEF	二面フランジ 無電解ニッケルメッキ WPSEFM
30	1,860	2,370	3,360	2,180	2,560
40	2,180	2,870	4,060	2,530	2,950
50	2,540	3,520	5,470	2,910	3,360
60	2,910	4,250	9,090	3,510	4,030
70	3,640	5,240	10,360	4,500	5,300
80	4,550	6,540	12,230	5,250	6,610
100	5,920	8,750	16,700	6,710	8,830

■セット品

呼び	L	丸フランジ 三価クロメート ブラケット2コ PSEW	丸フランジ 三価クロメート ブラケット1コ PSE	丸フランジ 無電解ニッケルメッキ ブラケット2コ PSEWM	丸フランジ 無電解ニッケルメッキ ブラケット1コ PSEM	丸フランジ 四三酸化鉄皮膜 ブラケット2コ PSEWK	丸フランジ 四三酸化鉄皮膜 ブラケット1コ PSEK	丸フランジ ステンレス ブラケット2コ PSEWS	丸フランジ ステンレス ブラケット1コ PSES	二面フランジ 三価クロメート ブラケット2コ WPSEW	二面フランジ 三価クロメート ブラケット1コ WPSE	二面フランジ 無電解ニッケルメッキ ブラケット2コ WPSEWM	二面フランジ 無電解ニッケルメッキ ブラケット1コ WPSEM	二面フランジ 四三酸化鉄皮膜 ブラケット2コ WPSEWK	二面フランジ 四三酸化鉄皮膜 ブラケット1コ WPSEK
30	200～ 400	4,930	3,010	7,370	5,670	7,290	6,070	8,950	6,280	5,200	3,260	7,720	4,920	6,730	4,190
	401～ 600	5,310	3,410	8,440	6,450	8,340	7,020	9,420	6,600	5,690	3,770	8,510	5,750	7,320	4,820
	601～ 800	6,180	3,930	9,750	7,140	9,960	7,560	9,900	6,940	6,170	4,280	9,300	6,590	7,920	5,450
40	200～ 400	5,790	3,560	9,050	6,910	8,950	7,410	12,370	8,670	6,270	4,020	9,370	6,120	8,100	5,160
	401～ 600	6,230	4,000	10,470	8,220	10,360	8,670	13,020	9,120	6,940	4,730	10,470	7,270	8,930	6,030
	601～ 800	7,100	4,420	12,320	9,200	12,190	10,320	13,690	9,600	7,610	5,440	11,560	8,430	9,760	6,910
50	200～ 400	7,100	4,450	11,420	9,050	11,300	9,250	15,730	11,030	7,380	4,810	11,120	7,360	9,560	6,170
	401～ 600	7,820	5,160	13,200	10,430	13,060	10,840	16,550	11,590	8,240	5,720	12,520	8,840	10,620	7,290
	601～ 800	8,540	5,870	15,290	11,840	15,130	12,690	17,410	12,190	9,100	6,620	13,920	10,320	11,680	8,410
	801～1000	9,970	6,830	17,300	13,370	17,680	14,990	18,320	12,840	9,950	7,520	15,320	11,800	12,730	9,520
60	200～ 400	8,440	5,340	13,970	11,010	13,820	11,250	23,210	16,260	8,920	5,820	13,530	8,960	11,590	7,490
	401～ 600	9,520	6,400	16,320	13,050	16,150	13,350	24,430	17,100	9,970	6,930	15,230	10,760	12,870	8,850
	601～ 800	10,570	7,470	18,840	15,250	18,640	15,590	25,700	18,000	11,010	8,030	16,940	12,560	14,160	10,210
	801～1000	11,650	8,540	21,070	16,400	20,850	17,580	27,050	18,950	12,060	9,130	18,640	14,360	15,450	11,570
70	300～ 400	10,670	6,680	17,150	13,460	16,970	13,760	27,490	19,250	12,350	8,430	18,880	13,090	15,990	10,800
	401～ 600	12,000	7,990	20,140	16,060	19,930	16,420	28,930	20,260	14,140	10,320	21,810	16,180	18,200	13,130
	601～ 800	13,330	9,330	23,200	18,730	22,960	19,150	30,440	21,310	15,930	12,210	24,730	19,260	20,410	15,460
	801～1000	14,670	10,670	26,140	20,260	25,870	21,720	32,030	22,440	17,720	14,090	27,660	22,350	22,620	17,790
80	300～ 400	13,340	8,360	21,020	16,480	20,800	16,850	32,360	22,660	14,360	9,790	22,010	15,230	18,620	12,550
	401～ 600	15,010	10,010	24,620	19,620	24,370	20,060	34,070	23,850	16,430	11,970	25,390	18,790	21,170	15,250
	601～ 800	16,660	11,680	28,200	23,090	27,910	23,610	35,850	25,110	18,500	14,150	28,770	22,360	23,720	17,940
	801～1000	18,340	13,340	31,820	25,020	31,490	26,830	37,740	26,420	20,570	16,340	32,150	25,930	26,280	20,640
100	350～ 400	17,350	10,890	27,670	21,490	27,390	21,970	41,790	29,260	18,340	12,480	28,220	19,480	23,820	16,040
	401～ 600	19,520	13,030	32,140	25,380	31,810	25,950	43,980	30,800	20,970	15,260	32,520	24,020	27,070	19,460
	601～ 800	21,660	15,190	36,800	29,440	36,430	30,110	46,290	32,420	23,590	18,030	36,810	28,550	30,310	22,880
	801～1000	23,850	17,350	42,740	31,820	45,830	34,120	48,720	34,110	26,220	20,800	41,100	33,080	33,550	26,310

■パイプ単品

呼び	L	¥基準単価 三価クロメート PPEW	無電解ニッケルメッキ PPEWM	ステンレス PPEWS
30	200～ 400	1,090	1,270	2,060
	401～ 600	1,620	1,910	3,080
	601～ 800	2,160	2,540	4,100
40	200～ 400	1,500	1,770	2,850
	401～ 600	2,250	2,640	4,260
	601～ 800	3,000	3,510	5,670
50	200～ 400	1,920	2,260	3,650
	401～ 600	2,880	3,380	5,450
	601～ 800	3,830	4,490	7,250
	801～1000	4,780	5,610	9,050
60	200～ 400	2,340	2,750	4,440
	401～ 600	3,500	4,110	6,630
	601～ 800	4,660	5,470	8,830
	801～1000	5,820	6,830	11,020
70	300～ 400	4,020	4,720	7,610
	401～ 600	6,010	7,050	11,380
	601～ 800	8,000	9,380	15,140
	801～1000	9,980	11,710	18,900
80	300～ 400	4,650	5,460	8,800
	401～ 600	6,950	8,150	13,160
	601～ 800	9,250	10,850	17,500
	801～1000	11,540	13,550	21,850
100	350～ 400	5,910	6,930	11,190
	401～ 600	8,830	10,360	16,710
	601～ 800	11,750	13,780	22,240
	801～1000	14,670	17,210	27,760

PIPE STANDS -WELD TYPE-

パイプスタンド

ー溶接タイプー

CADデータフォルダ名：31_Posts

■特長：スペーサとしても利用可能な高さ精度のあるパイプスタンド

■溶接タイプ

RoHS

Type 丸フランジ	Type 二面フランジ	M材質 パイプ	M材質 ブラケット	S表面処理
PSYM	WPSYM	STKM13A	SS400	無電解ニッケルメッキ
PSYK	ー			四三酸化鉄皮膜

ブラケットのフランジ部分以外は全体的にショットブラスト加工が施されております。

√(6.3/)

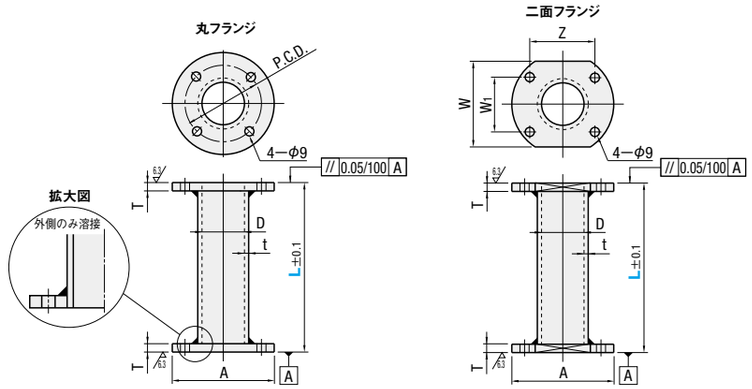

型式 Type	呼び	L 指定1mm単位	D		t	A	P.C.D.	T	W	Z	W1
丸フランジ PSYM PSYK	30	50～300	30	±0.40	4.0	90	70	10	56	56	34
	40		40			100	80		64	62	44
	50		50.8	±0.41		110	90		74	74	50
二面フランジ WPSYM	60		60.5	±0.49	6.0	120	100	12	90	76	70
	70		70	±0.56		130	110		100	80	80

Order 注文例

型式	ー	L
PSYM40	ー	300

Delivery 出荷日

5 日目出荷

急 ストック B 3日目出荷 500円/1本 ご注文締切 PM 8:00迄 P.128

3本以上で1明細行当たり一律1,350円

Price 価格

■数量スライド価格（1円未満切り捨て）P.127

数量区分	標準対応 小口				個別対応 大口
数　量	1～9	10～12	13～14	15～20	21～
値引率	基準単価	5%	10%	18%	お見積り

表示数量超えはWOSにてご確認ください。

呼び	L	¥基準単価 丸フランジ 無電解ニッケルメッキ PSYM	丸フランジ 四三酸化鉄皮膜 PSYK	二面フランジ 無電解ニッケルメッキ WPSYM
30	50～150	10,670	10,160	12,800
	151～300	11,850	11,280	14,220
40	50～150	12,260	11,680	14,720
	151～300	13,630	12,980	16,350
50	50～150	14,100	13,430	16,920
	151～300	15,670	14,920	18,810
60	50～150	17,070	16,260	20,490
	151～300	18,970	18,070	22,760
70	50～150	19,630	18,700	23,560
	151～300	21,810	20,780	26,180

Example 使用例

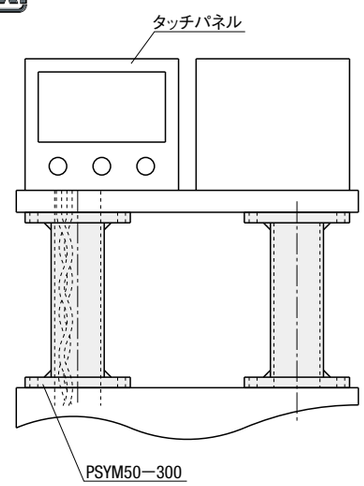

Alteration 追加工

型式	ー	L	ー	(LKC)
PSYM40	ー	300	ー	LKC

5 日目出荷

Alteration	Code	Spec.	¥/1Code
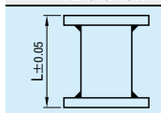	LKC	L寸法の公差をL±0.05に変更します。 指定方法 LKC	1,000