フレキシブルクランプ/ホルダーパイプ

CADデータフォルダ名：31_Posts

■特長：円形支柱と六角支柱を同時に締結できるクランプです。

■フレキシブルクランプ

Type 蝶ナット	六角穴付ボルト	蝶ナットハイトルク	M材質	S表面処理
FLEC	FLEB	FLHC	SPHC	無電解ニッケルメッキ
FLES	FLEBS	—	SUS304	—

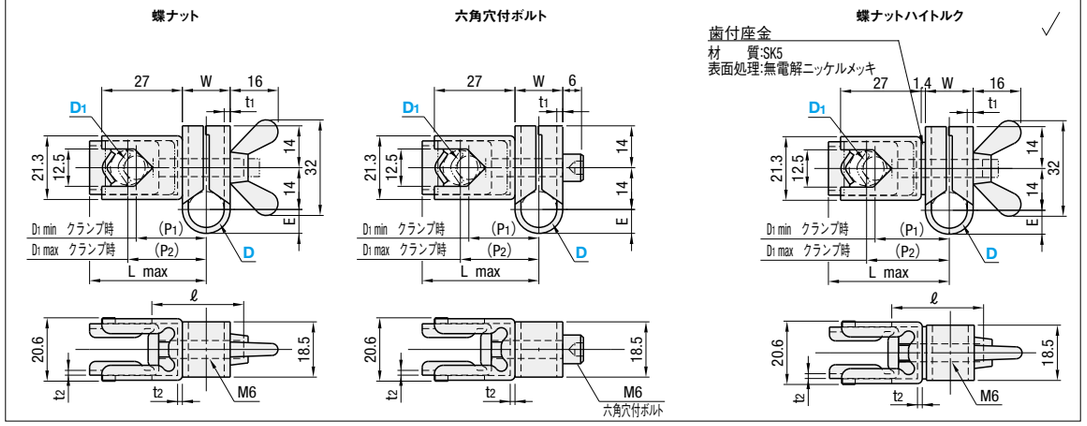

型式 Type	D	D1 呼び	D1 クランプ範囲	W	E	P1(min)	P2(max)	Lmax	ℓ	t1	t2 SPHC	t2 SUS304	¥基準単価 FLEC	FLES	FLEB	FLEBS	FLHC
蝶ナット FLEC FLES 六角穴付ボルト FLEB FLEBS	12	8	φ8～12	16	8	(23.5)	(26.3)	39.1	30	2	1.6	1.5	1,200	1,780	1,200	1,780	—
	15			19	9.5	(25.0)	(27.8)	40.6	35				1,300	1,880	1,300	1,880	—
蝶ナットハイトルク FLHC	12	8	φ8～12	16	8	(24.9)	(27.7)	40.5	30				—	—	—	—	1,370
	15			19	9.5	(26.4)	(29.2)	42	35				—	—	—	—	1,470

D部に軸を入れない状態で蝶ナット及び、六角穴付ボルトを締め込まないでください。また過大な締付けは変形の原因となります。
取付ける支柱の径公差、蝶ナットは±0.05を六角穴付ボルトは$^{+0.05}_{-0.1}$をお奨めします。

Order 注文例

型式	—	D1
FLEC12	—	8

Delivery 出荷日 在庫品 翌日出荷 P.127
ご希望によりPM6:00迄、当日出荷受付致します。

Price 価格

■数量スライド価格（1円未満切り捨て）P.127

数量区分	標準対応 小口				個別対応 大口
数　量	1～9	10～14	15～19	20～30	31～
値引率	基準単価	5%	10%	18%	お見積り

表示数量超えはWOSにてご確認ください。

■特長
1. 2軸のクランプを1ケ所の蝶ナット締付により行えます。
2. 右図のように自由度の高いクランプができます。

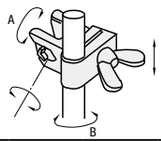

〈参考〉保持モーメントデータ

データ	試料	スタンダード SPHC FLEC12−8 FLEB	FLEC15−8 FLEB	SUS FLES12−8 FLEBS	FLES15−8 FLEBS	ハイトルク SPHC FLHC12−8	FLHC15−8
	締付条件						
A (Ncm)	1	102.9	235.2	132.3	161.7	232.3	313.1
	2	220.5	470.4	249.9	294.0	429.2	502.7
B (Ncm)	1	205.8	1176以上	176.4	1176以上	285.2	1176以上
	2	294.0		367.5		352.8	

上記データは実測値の一例であり、保証値ではありません。
A・Bの符号は上図A、Bに対応します。
本データは蝶ナットを六角ナットに替えて締付けた場合のデータです。いずれもボストはS45C、ミガキ材です。
締付条件1：締付トルク100Ncm
締付条件2：締付トルク200Ncm

■特長：光電センサや近接センサのホルダーとしてご利用頂けます。

■ホルダーパイプ

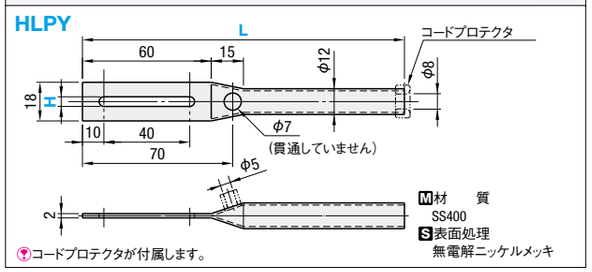

型式 Type	H	L 150	L 250	¥基準単価 L150	L250
HLPY	4.5	150	250	680	840
	5.5				

Order 注文例

型式	—	L
HLPY4.5	—	150

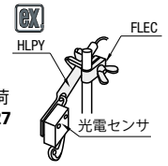

Delivery 出荷日 在庫品 翌日出荷 P.127
ご希望によりPM6:00迄、当日出荷受付致します。

Price 価格

■数量スライド価格（1円未満切り捨て）P.127

数量区分	標準対応 小口				個別対応 大口
数　量	1～9	10～14	15～19	20～30	31～
値引率	基準単価	5%	10%	18%	お見積り

表示数量超えはWOSにてご確認ください。

フレキシブルクランプ
−コンパクト−

CADデータフォルダ名：31_Posts

■特長：1本のボルトで容易に固定できます。軽いワークの取付に適します。

■フレキシブルクランプ

Type	M材質	S表面処理
FLYC	SPHC	四三酸化鉄皮膜
FLYM	SPHC	無電解ニッケルメッキ
FLYS	SUS304	—

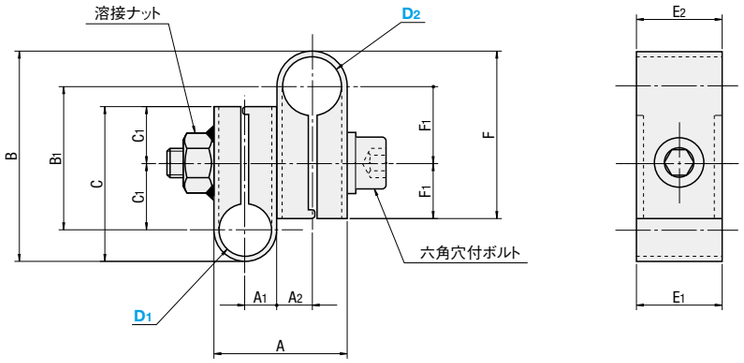

型式 Type	D1	D2 選択	A	A1	A2	B	B1	C	C1	E1	E2	F	F1	溶接ナット	六角穴付ボルト
FLYC FLYM FLYS	8	8	22.4	5.6	5.6	40.6	29.4	35	14.7	13	13	35	14.7	M6	M6×30
		10	24.4	5.6	6.6	41.1	28.9	35	14.7	13	15	35	14.2		M6×35
	10	10	26.4	6.6	6.6	41.6	28.4	35	14.2	15	15	35	14.2		M6×40
		12	29.2	6.6	8	42.8	28.2	35	14.2	15	18	36	14		M6×40
	12	12	32	8	8	44	28	36	14	18	18	36	14		M6×40
		15	35	8	9.5	45.3	27.7	36	14	18	18	37	13.7		M6×45
	15	15	38	9.5	9.5	46.6	27.4	37	13.7	18	18	37	13.7		M6×45
		20	43.6	9.5	12.3	57	35	37	13.7	18	23	55	21.3		M6×55
	20	20	49.2	12.3	12.3	67.4	42.6	55	21.3	23	23	55	21.3	M8	M8×65
		25	54.2	12.3	14.8	72.6	45.4	55	21.3	23	25	63	24.1		M8×70
	25	25	59.2	14.8	14.8	77.8	48.2	63	24.1	25	25	63	24.1		M8×75

取付ける支柱の径公差は＋0.1～−0.3をお奨めします。

Order 注文例

型式	—	D2
FLYC10	—	12

Delivery 出荷日 在庫品 翌日出荷 P.127
ご希望によりPM6:00迄、当日出荷受付致します。

Price 価格

■数量スライド価格（1円未満切り捨て）P.127

数量区分	標準対応 小口				個別対応 大口
数　量	1～9	10～14	15～19	20～30	31～
値引率	基準単価	5%	10%	18%	お見積り

表示数量超えはWOSにてご確認ください。

D1	D2	¥基準単価 FLYC	FLYM	FLYS
8	8	860	880	1,190
	10	880	900	1,240
10	10	880	900	1,240
	12	950	970	1,260
12	12	950	970	1,260
	15	980	990	1,290
15	15	990	1,020	1,320
	20	1,510	1,530	2,450
20	20	1,510	1,530	2,450
	25	—	2,020	3,250
25	25	2,020	2,020	3,250
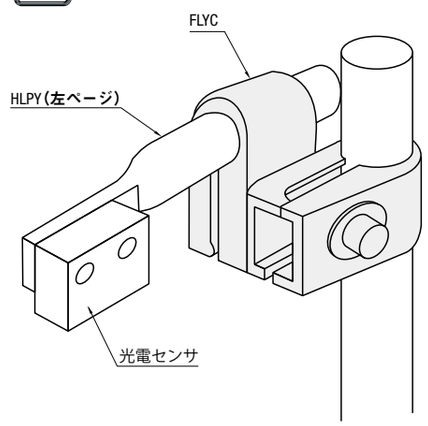
Example 使用例