HIGH PRECISION DOVETAIL -LOCATING STAGES FOR POSTS-

【高精度】アリ溝 支柱取り付け式

CADデータフォルダ名：28_Stages

■特長：支柱に取り付けて使用できるステージです。STLC48はφ16の支柱に直接取付可能です。STLX35、STLXYZ35はφ12の支柱クランプとともにご使用ください。

■交差穴付一軸スライド

RoHS

STLC48

ステージ面に向かって左側のハンドルを左手で固定し、右側のハンドルを右手で奥（時計の回転方向）へ締め込めばしっとりとした動き、手前に緩めれば素早く滑らかな動きが得られます。

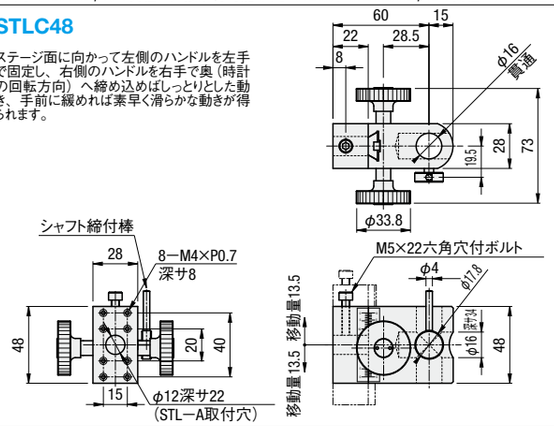

部品名	M材質	S表面処理
ステージ ホルダ	アルミ合金	黒アルマイト

■シャフト付一軸スライド

RoHS

STLX35

マイナスドライバーで、Ⓐ（予圧調整ねじ）を右方向へ締めつければしっとりとした動き、左方向へ緩めれば素早く滑らかな動きが得られます。

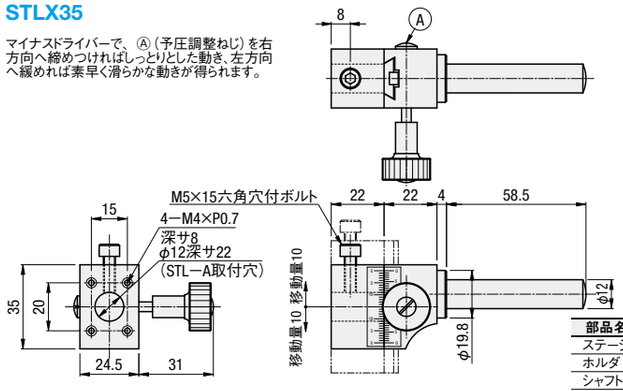

部品名	M材質	S表面処理
ステージ	アルミ合金	黒アルマイト
ホルダ	低カドミ真鍮	ニッケルクロムメッキ
シャフト	SUS303	―
座金	低カドミ真鍮	ニッケルクロムメッキ

■シャフト付三軸スライド

RoHS

STLXYZ35

マイナスドライバーで、Ⓐ（予圧調整ねじ）を右方向へ締めつければしっとりとした動き、左方向へ緩めれば素早く滑らかな動きが得られます。

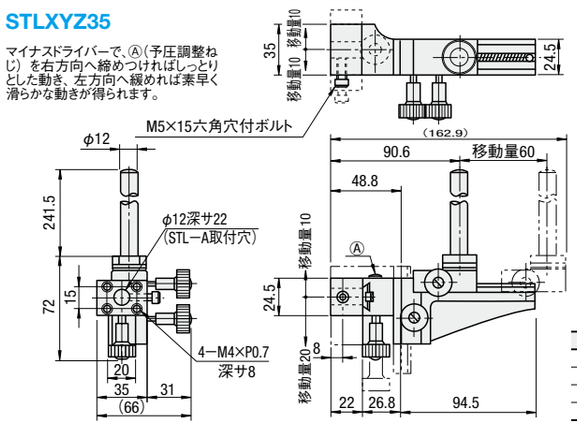

部品名	M材質	S表面処理
ステージ	アルミ合金	黒アルマイト
ホルダ	真鍮	ニッケルクロムメッキ
シャフト	SUS303	―
座金	真鍮	ニッケルクロムメッキ

クランプ機構はありませんが、耐荷重内であれば自重でスライドはしません。

＊クランプ付ステージが必要な場合は、アリ溝ステージ（**P.1964・1965**）と、ステージ用ベース、ステージ用シャフト（**P.2066**）を組み合わせてご使用ください。

Example 使用例

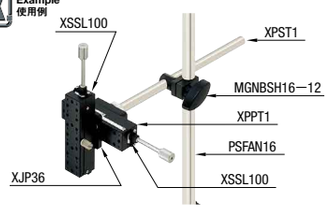

簡易調整ユニットにて、安価な目盛付支柱ユニットも取り揃えております。ZKB（**P.2034**）

Order 注文例

型式
STLC48 STLXYZ35

Delivery 出荷日　在庫品　翌日出荷 **P.127**

ご希望によりPM6:00迄、当日出荷受付致します。

■数量別出荷日

数量区分	標準対応	個別対応
	小口	大口
数量	1〜10	11〜
出荷日	通常	お見積り

表示数量超えはWOSにてご確認ください。

型式 Type	型式 No.	移動量(mm) X軸	移動量(mm) Y軸	移動量(mm) Z軸	ハンドル1回転移動量(mm)	耐荷重(N)	自重(kg)	¥基準単価 1〜10コ
STLC	48	27	―	―	18	29.4	0.35	26,800
STLX	35	20	―	―		19.6	0.26	19,400
STLXYZ	35	20	30	60		19.6	0.96	60,500

STAGE PLATE/SHAFTS FOR STAGES/CCD CAMERA ADAPTER/HOLDER

アリ溝ステージ用アクセサリ

ーベース/シャフト/CCDカメラ取付用アダプタ/ホルダー

価格改訂

□：新価格

CADデータフォルダ名：28_Stages

■特長：アリ溝ステージと組み合わせることができ、クランプ付の多様な支柱取付用ステージが完成します。

■ステージ用ベース

RoHS

・アリ溝ステージ（**P.1970・1968・1964・1965**）と、XPST1・2・3（下記）を連結するためのベースです。
・適用ステージは本ページ中央の対応ステージ表をご参照ください。

XPPT1　XPPT2　XPPT3

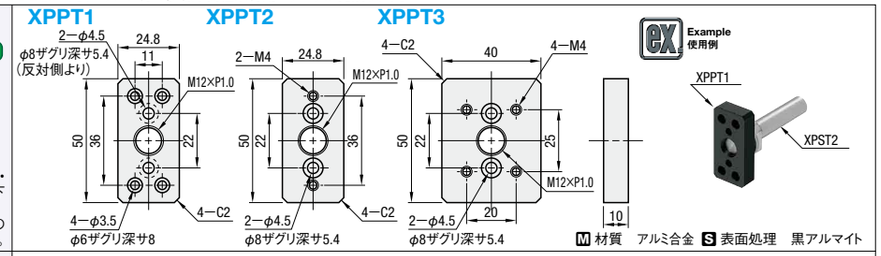

M 材質　アルミ合金　S 表面処理　黒アルマイト

■ステージ用シャフト（φ12）

RoHS

XPST1 (L=241.5)
XPST2 (L=51.5)

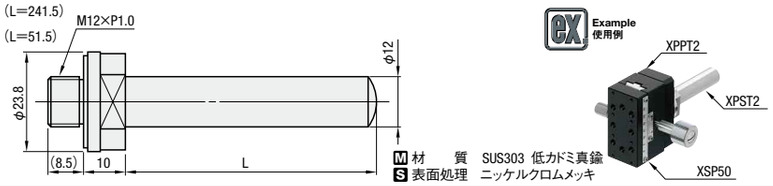

M 材　質　SUS303 低カドミ真鍮
S 表面処理　ニッケルクロムメッキ

■ステージ用シャフト（レバーハンドル付）

RoHS

・あおり角度の調整が簡単に行えます。（最大180°）

XPST3

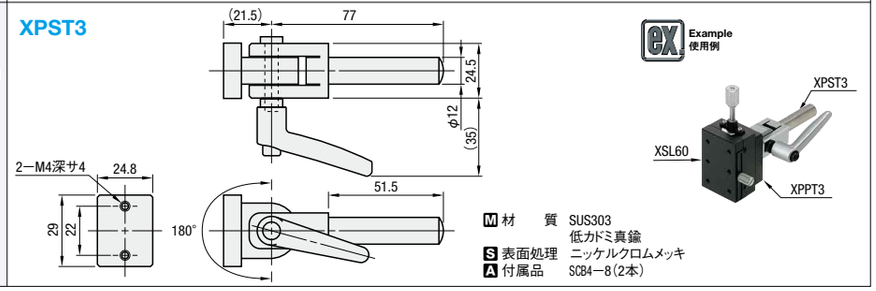

M 材　質　SUS303 低カドミ真鍮
S 表面処理　ニッケルクロムメッキ
A 付属品　SCB4−8（2本）

Order 注文例

型式
XPPT1 XPST1 XPST3

Delivery 出荷日　在庫品　翌日出荷 **P.127**

ご希望によりPM6:00迄、当日出荷受付致します。

■数量別出荷日

数量区分	標準対応	個別対応
	小口	大口
数量	1〜10	11〜
出荷日	通常	お見積り

表示数量超えはWOSにてご確認ください。

型式 Type	型式 No.	対応ステージ	付属品 Type M−L（数量）	¥基準単価 1〜10コ
XPPT	1	XSSL・XSSLC	SCB4−8（2本） SCB3−6（4本）	3,110
	2	XSP	SCB4−8（4本）	2,850
	3	XSL・XSLC・XSB	SCB4−8（6本）	3,210

XSCは組みつけできません。

型式 Type	型式 No.	¥基準単価 1〜10コ
XPST	1	3,210
	2	2,600
	3	18,000

■特長：全カメラメーカー共通です。

■CCDカメラ取付用アダプタ

RoHS

STL−A

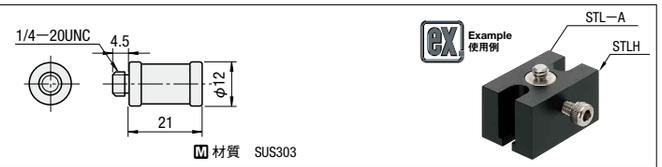

M 材質　SUS303

■CCDカメラ取付ホルダ

RoHS

STLH

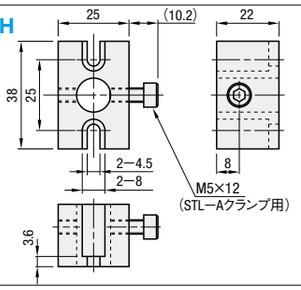

XWG（**P.1904**）・XYWG（**P.2003**）・ZWG（**P.2018**）・XLWG（**P.1972**）・ZLWG（**P.2020**）・REG（**P.2045**）などのアリ溝式ステージと組み合わせ可能です。

部品名	M材質	S表面処理
ボディ	アルミ合金	黒アルマイト
ネジ	SUSXM7	―

A 付属品　SCB4−8（2本）、平ワッシャ（2コ）

Example 使用例

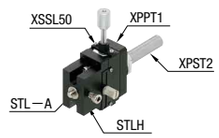

Order 注文例

型式
STL−A STLH

Delivery 出荷日　在庫品　翌日出荷 **P.127**

ご希望によりPM6:00迄、当日出荷受付致します。

●STL−A

型式	¥基準単価 1コ	¥スライド単価 2・3コ	¥スライド単価 4〜10コ
STL−A	3,080	2,470	1,850

●STLH

型式	¥基準単価 1〜10コ
STLH	5,080

■数量別出荷日

数量区分	標準対応	個別対応
	小口	大口
数量	1〜10	11〜
出荷日	通常	お見積り

表示数量超えはWOSにてご確認ください。

■数量別出荷日

数量区分	標準対応	個別対応
	小口	大口
数量	1〜10	11〜
出荷日	通常	お見積り

表示数量超えはWOSにてご確認ください。

Example 使用例

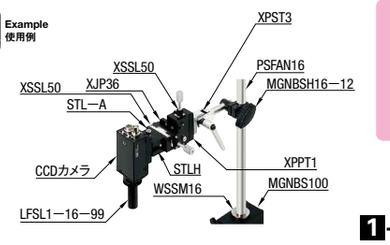

28 ステージ手動ユニット