HIGH PRECISION DOVETAIL RACK & PINION/ XY:FEED SCREW Z:RACK & PINION

【高精度】アリ溝 ラック&ピニオン式/XY：送りねじ式 Z：ラック&ピニオン式

価格改訂

□：新価格

CADデータフォルダ名：28_Stages

■特長：ハンドル1回転あたりの移動量約18mmのXYZ軸ステージです。

■XY+Z軸　ラック&ピニオン式

X軸 P.1975
XY軸 P.2004
Z軸 P.2021

RoHS

XYZFG25

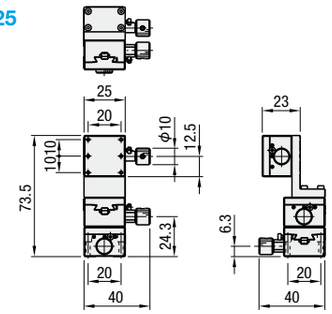

XYZFG40

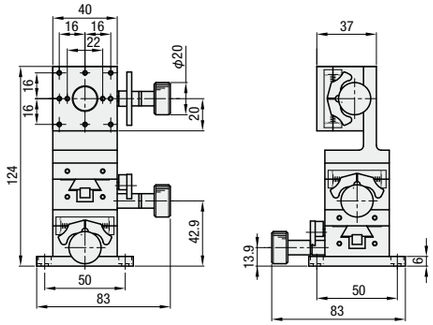

XYZFG60

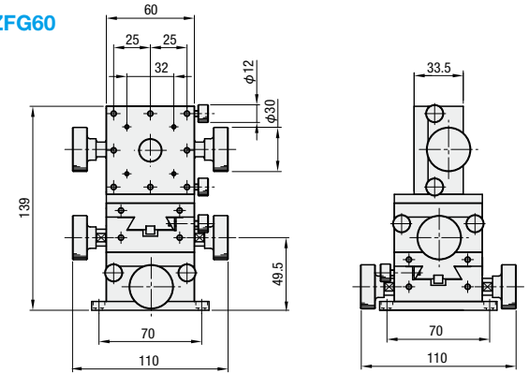

型式 Type	No.	構成ステージ 下段	構成ステージ 上段	ステージ面 (mm)	移動量(mm) X	移動量(mm) Y	移動量(mm) Z	耐荷重 (N)	自重 (kg)	付属品(4本) Type M−L	¥基準単価
XYZFG	25	XYFG25	ZFG25	25×25	±5	±5	±5	6.9	0.29	SCB2−12	38,280
	40	XYFG40	ZFG40	40×40	±10	±10	±10	14.7	0.61	SCB4−6	40,790
	60	XYFG60	ZFG60	60×60	±20	±20	±20	19.6	1.79	SCB4−6	52,600

詳細の寸法・材質・特性は構成ステージの各ページ及びCAD データでご確認ください。XYFG P.2004、ZFG P.2021

Order 注文例　型式 XYZFG25

Delivery 出荷日　3 日目出荷

Price 価格

■数量スライド価格（1円未満切り捨て）P.127

数量区分	標準対応 小口			個別対応 大口
数　量	1〜2	3〜4	5〜10	11〜
値引率	基準単価	5%	10%	お見積り
出荷日	通常			

表示数量超えはWOSにてご確認ください。

■特長：水平面が昇降するXYZ軸ステージです。

■XY+水平面Z軸

X軸 P.1961
XZ軸 P.2056

RoHS

XYZLNG25

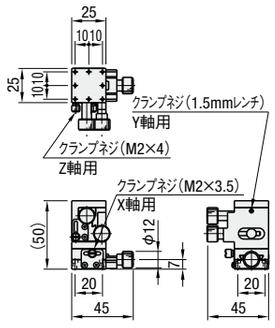

XYZLNG40

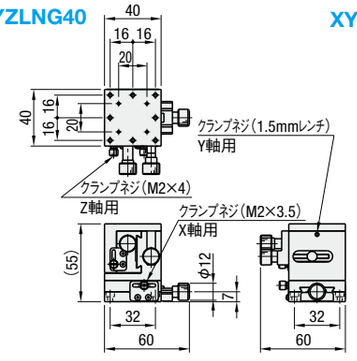

XYZLNG60

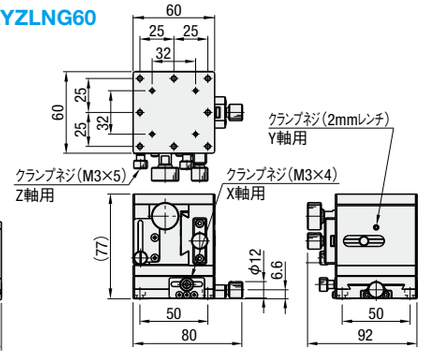

型式 Type	No.	構成ステージ 下段	構成ステージ 上段	ステージ面 (mm)	移動量(mm) X	移動量(mm) Y	移動量(mm) Z	耐荷重 (N)	自重 (kg)	付属品(4本) Type M−L	¥基準単価
XYZLNG	25	XEG25−R	XZLNG25	25×25	±5	±5	±10	9.8	0.24	SCB2−8	34,300
	40	XEG40−R	XZLNG40	40×40	±7	±7			0.70	SCB3−6	36,100
	60	XEG60−R	XZLNG60	60×60	±9	±10	±26		1.22	SCB4−6	39,000

詳細の寸法・材質・特性は構成ステージの各ページ及びCAD データでご確認ください。XEG□−R P.1961、XZLNG P.2056

Order 注文例　型式 XYZLNG25

Delivery 出荷日　3 日目出荷

Price 価格

■数量スライド価格（1円未満切り捨て）P.127

数　量	1〜2	3〜4	5〜6	7〜10	11〜
値引率	基準単価	10%	15%	20%	お見積り
出荷日	通常				

表示数量超えはWOSにてご確認ください。

HIGH PRECISION XYZ-AXIS DOVETAIL FEED SCREW

【高精度】XYZ軸アリ溝 送りねじ式

価格改訂

□：新価格

CADデータフォルダ名：28_Stages

■特長：厚み15mm〜と薄型のアリ溝送りねじ式XYZ軸ステージです。

■XY+Z軸　送りねじ式

（リード 0.5mm）

X軸 P.1961
XY軸 P.1998
Z軸 P.2026

RoHS

XYZEG25

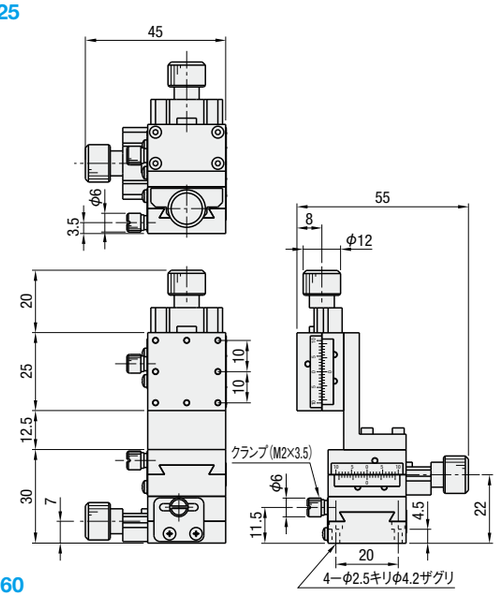

XYZEG40

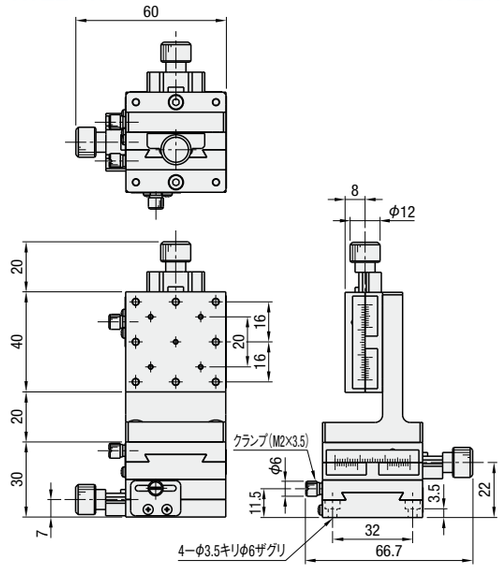

XYZEG60

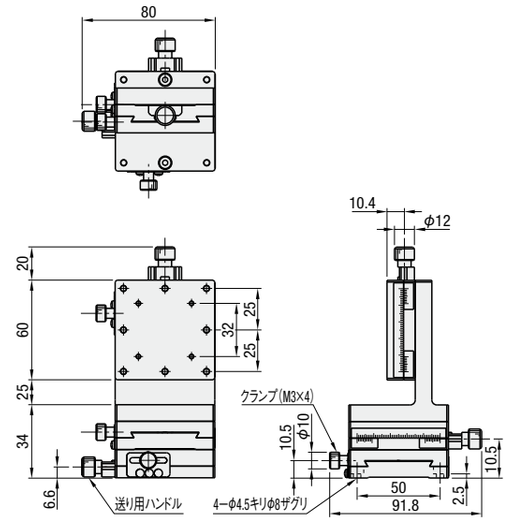

M材　質　(本体)低カドミ真鍮
(送り用ハンドル)アルミ
S表面処理　黒ふっ素樹脂処理

標準ステージ類似仕様：XYFES（P.1995）とZFES（P.2025）の組み合わせ

型式 Type	No.	構成ステージ 下段	構成ステージ 上段	ステージ面 (mm)	移動量(mm) X	移動量(mm) Y	移動量(mm) Z	耐荷重 (N)	自重 (kg)	付属品(4本) Type M−L	¥基準単価
XYZEG	25	XYEG25	ZEG25	25×25	±5	±5	±5	9.8	0.24	SCB2−8	33,710
	40	XYEG40	ZEG40	40×40	±7	±7	±7		0.65	SCB3−6	37,240
	60	XYEG60	ZEG60	60×60	±9	±9	±9	19.6	1.95	SCB4−6	47,360

詳細の寸法・材質・特性は構成ステージの各ページ及びCAD データでご確認ください。XYEG P.1998、ZEG P.2026

延長カバーHDEXT12（別売）：φ12のハンドルを延長することができます。P.2068

Order 注文例　型式 XYZEG25

Delivery 出荷日　在庫品

Price 価格

■数量スライド価格（1円未満切り捨て）P.127

数量区分	標準対応 小口			個別対応 大口
数　量	1〜2	3〜4	5〜10	11〜
値引率	基準単価	5%	10%	お見積り
出荷日	通常			

表示数量超えはWOSにてご確認ください。