HIGH PRECISION ROTATION STAGES, CROSSED ROLLER BEARING -STAINLESS STEEL/THRU HOLE-

【高精度】回転 クロスローラベアリング式

ーステンレス/透過穴付ー

CADデータフォルダ名：28_Stages

■特長：材質がステンレス仕様であるためアルミ合金の回転ステージよりも剛性が向上しております。

■回転　ステンレス

RoHS

RPGS60

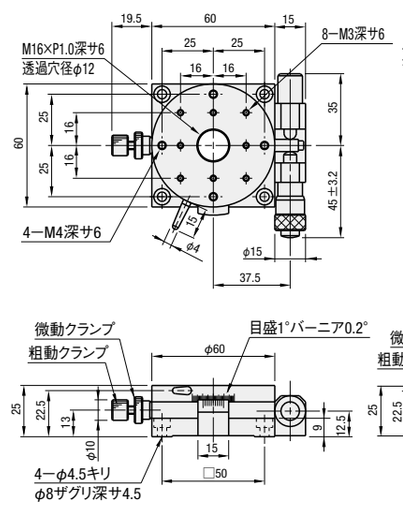

RPGS85

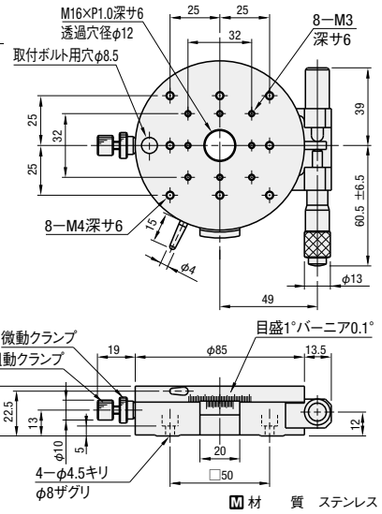

M材　質　ステンレス

■特長：ステージ中央には透過穴があいており、レーザーを透過させたり配線の取り回しを容易にします。

■回転　透過穴付

RoHS

RPGT100

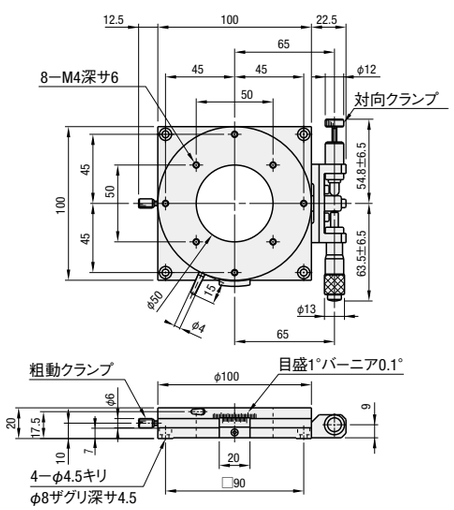

M材　質　アルミ合金
S表面処理　黒アルマイト

型式 Type	No.	ステージ面 (mm)	移動量	最小読取 バーニア	最小読取 マイクロメータ	耐荷重(N) 水平	偏芯量 (mm)	自重 (kg)	付属品(4本) TypeM−L	¥基準単価 1〜4コ
RPGS	60	φ60	粗動360°微動±5°	0.2°	≒ 55″/目盛	49.0	0.05	0.58	SCB4−8	75,000
	85	φ85		0.1°	≒ 42″/目盛	58.8		0.97	SCB4−10	90,000
RPGT	100	φ100	粗動360°微動±5°	0.1°	≒ 32″/目盛	58.8	0.05	0.45	SCB4−6	74,000

ハンドルカバーHDCVR13(別売)：φ13のマイクロメータヘッドのハンドルに取り付けるだけで、ハンドル径を大きくすることができます。 P.2068
延長カバーHDEXT13(別売)：φ13のマイクロメータヘッドのハンドルを延長することができます。 P.2068

Order 注文例

型式
RPGS60

Delivery 出荷日

5 日目出荷

急 ストーク B 3日目出荷 1,000円/1本 ご注文締切 PM 8:00迄 P.128

3本以上で1明細行当たり一律2,700円

■数量別出荷日

数量区分	標準対応 小口	個別対応 大口
数　量	1〜4	5〜
出荷日	通常	お見積り

表示数量超えはWOSにてご確認ください。

Alteration 追加工

型式 − (NR)　RPGS60 − NR　5 日目出荷　ストーク不可

マイクロメータヘッドやクランプの取付寸法が標準品と異なります。詳細寸法はCADデータでご確認ください。

Alteration	マイクロメータヘッド位置変更
Spec.	サイド左右勝手違い 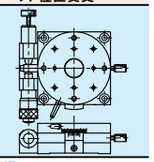 RPGS85 適用不可
Code	NR
¥/1Code	無料

ROTATION TABLE

【手動ユニット】回転テーブル

CADデータフォルダ名：28_Stages

特長：簡易位置決めに最適なユニットです。プランジャ内蔵により30°の割出しが可能です。

■回転　テーブル

RoHS

KUS

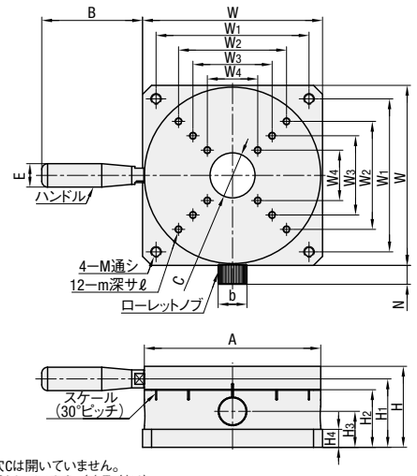

KUS50は透過穴Cは開いていません。
ハンドルは同梱されています。(未取付け)

M材　質　S45C
S表面処理　無電解ニッケルメッキ
ハンドル　：GRMSN(P.2-1178)
ローレットノブ：NOBA(P.2-1188)

型式 Type	No.	ステージ面 (mm) A	W	W_1	W_2	W_3	W_4	M	C	ベース (mm) m	ℓ	H	H_1	H_2	H_3	H_4	ハンドル (mm) B	E	ローレットノブ (mm) N	b
KUS	50	φ48	50	40	27	18	9	M5	—	M4	6	34	28	22	13	5	44	φ10	11.5	φ12
	100	φ98	100	85	60	44	28	M6	φ25	M4	8	45	38	32	20	10	56	φ13	10.5	φ16
	200	φ198	200	175	124	94	64	M8	φ70	M5	10	70	61	52.5	32	12	67	φ16	14.5	φ30

型式 Type	No.	ステージ面 (mm)	割出し数	割出し角度	耐荷重 N{kgf}	割出し可能荷重(参考値) N{kgf}	移動精度 偏心量(mm)	平行度(mm)	面振れ(mm)	自重 (kg)	¥基準単価 1〜2台
KUS	50	φ48	12	30°±1°	980{100}	98{10}	0.1	0.2	0.1	0.34	17,900
	100	φ98			1470{150}	196{20}				1.64	24,800
	200	φ198			1960{200}	294{30}				8.70	43,900

割出し可能荷重を超えてもご使用いただけますが、プランジャによる割出しができなくなります。

Order 注文例

型式
KUS100

Example 使用例

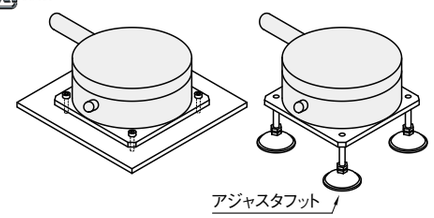

Delivery 出荷日

8 日目出荷

同型式3台以上の場合、納期のお見積りをさせて頂きます。

■数量別出荷日

数量区分	標準対応 小口	個別対応 大口
数　量	1〜2	3〜
出荷日	通常	お見積り

表示数量超えはWOSにてご確認ください。

■回転テーブルの取付姿勢について

右図のような取付には注意が必要です。

No.	天地逆転使用	側面垂直使用
50	○	○
100	△	○
200	△	△

○：荷重やモーメントに制限はありますが、使用は可能
△：使い方により性能が著しく損なわれる可能性あり
荷重によっては落下の可能性がありますので、十分ご注意ください。

・側面垂直使用

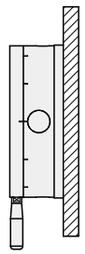

・天地逆転使用

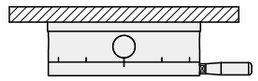

28 ステージ 手動ユニット