HIGH PRECISION ROTATION STAGES -COARSE MOTION/FEED SCREW-

【高精度】回転 すりあわせ式

ー粗動式/送りねじ式ー

価格改訂

□：新価格

CADデータフォルダ名：28_Stages

■特長：LED照明やセンサー等の大きく送る角度調整等にご利用いただけます。

■回転　粗動式

RoHS

REG25

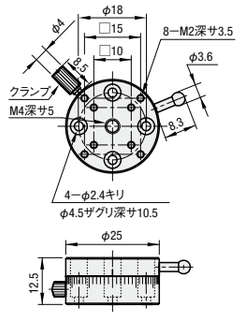

REG40

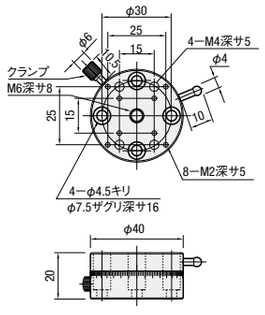

REG60

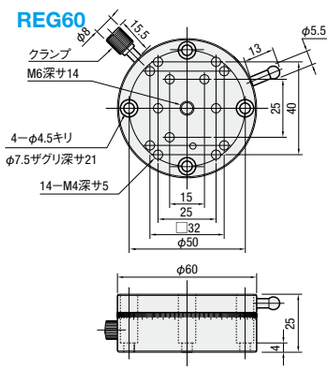

M 材　質　アルミ合金
S 表面処理　黒アルマイト

型式 Type	No.	ステージ面 (mm)	移動量	最小読取	耐荷重(N) 水平	耐荷重(N) 垂直	偏芯量 (mm)	自重 (kg)	付属品(4本) Type M−L	¥基準単価
REG	25	φ25	粗動360°	5°	29.4	9.8	0.05	0.02	SCB2−5	12,220
	40	φ40		2°	49.0	16.3		0.06	SCB4−8	12,390
	60	φ60		1°	68.6	22.8		0.20	SCB4−8	13,510

⊗REG25は、他のステージとの組み付けはできません。
XWG(P.1968)・XYWG(P.2003)・ZWG(P.2018)・XLWG(P.1971)・ZLWG(P.2020(REG60はXPLT60(P.1979)が必要になります。)

Order 注文例　型式 REG40

Delivery 出荷日　在庫品　翌日出荷　P.127
ご希望によりPM6:00迄、当日出荷受付致します。

Price 価格

■数量スライド価格（1円未満切り捨て）P.127

数量区分	標準対応 小口			個別対応 大口
数　量	1〜2	3〜4	5〜10	11〜
値引率	基準単価	5%	10%	お見積り
出荷日	通常			

表示数量超えはWOSにてご確認ください。

■特長：送りねじ仕様で微調整も可能な小径φ24の回転ステージです。

■回転　送りねじ式

RoHS

RPGE25

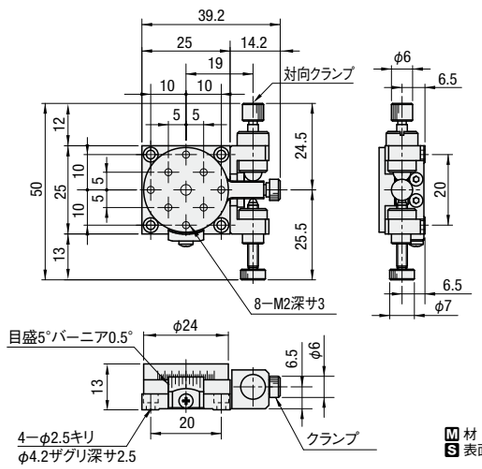

M 材　質　アルミ合金
S 表面処理　黒アルマイト

型式 Type	No.	ステージ面 (mm)	移動量	最小読取 バーニア	耐荷重(N) 水平	偏芯量 (mm)	自重 (kg)	付属品(4本) TypeM−L	¥基準単価
RPGE	25	φ24	粗動360° 微動±3°	0.5°	9.8	0.05	0.03	SCB2−6	16,000

Order 注文例　型式 RPGE25

Delivery 出荷日　5 日目出荷

Price 価格

■数量スライド価格（1円未満切り捨て）P.127

数量区分	標準対応 小口				個別対応 大口
数　量	1〜2	3〜4	5〜6	7〜10	11〜
値引率	基準単価	10%	15%	20%	お見積り
出荷日	通常				

表示数量超えはWOSにてご確認ください。

Alteration 追加工　型式 ー (NR)
RPGE25 ー NR

詳細寸法はCADデータでご確認ください。

Alteration	送りねじ位置変更
Spec.	サイド左右勝手違い 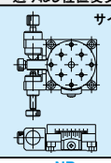
Code	NR
¥/1Code	無料

HIGH PRECISION ROTATION STAGE -MICROMETER HEAD-

【高精度】回転 すりあわせ式

ーマイクロメータヘッドー

価格改訂

□：新価格

CADデータフォルダ名：28_Stages

■特長：マイクロメータヘッドを使用して微調整ができる回転ステージです。

■回転　マイクロメータヘッド式

RoHS

RPG38

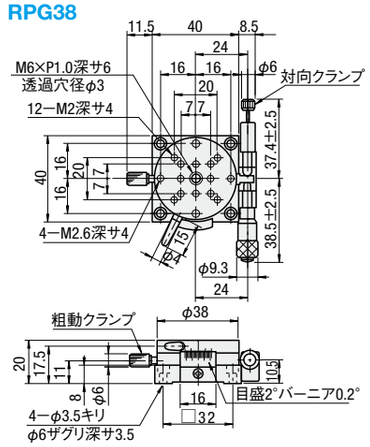

RPG60

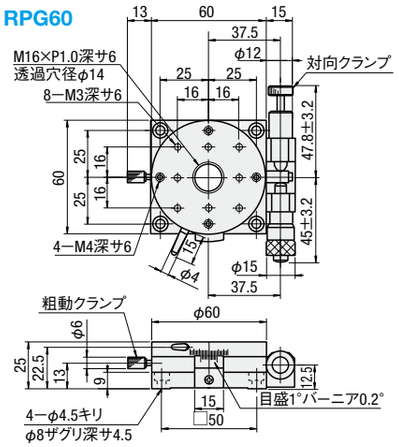

RPG85

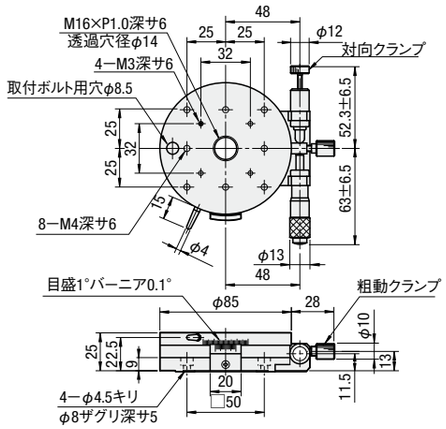

RPG110

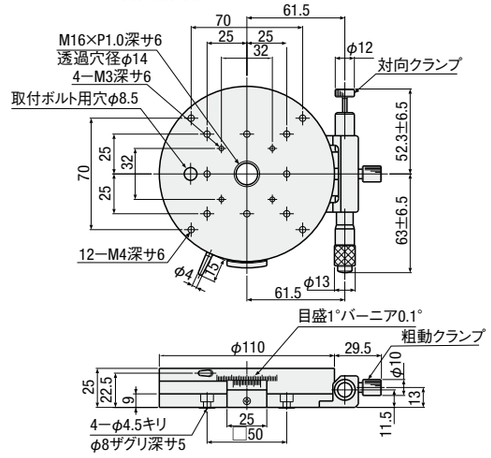

M 材　質　アルミ合金
S 表面処理　黒アルマイト

標準ステージ類似品：RTRS(P.2043)、RTRM(P.2043)一部サイズのみ。

型式 Type	No.	ステージ面 (mm)	移動量	最小読取 バーニア	最小読取 マイクロメータ	耐荷重(N) 水平	許容モーメント荷重(N・m)	モーメント剛性 ("/N・cm)	偏芯量 (mm)	自重 (kg)	付属品(4本) TypeM−L	¥基準単価
RPG	38	φ38	粗動360° 微動±5°	0.2°	≒1′26″/目盛	9.8	0.3	3.56	0.05	0.09	SCB3−8	21,120
	60	φ60			≒ 55″/目盛	29.4	0.7	0.41		0.28	SCB4−10	26,880
	85	φ85		0.1°	≒ 43″/目盛	39.2	1.2	0.22		0.48	SCB4−8	32,880
	110	φ110			≒ 34″/目盛	49.0	1.5	0.17		0.75	SCB4−8	44,880

ハンドルカバーHDCVR13(別売)：φ13のマイクロメータヘッドのハンドルに取り付けるだけで、ハンドル径を大きくすることができます。P.2068
延長カバーHDEXT13(別売)：φ13のマイクロメータヘッドのハンドルを延長することができます。P.2068
粗動クランプ／対向クランプは特注扱いにて単品販売も可能ですのでお気軽にご注文窓口までお問い合わせください。

Order 注文例　型式 RPG38

Delivery 出荷日　在庫品

■数量別出荷日

数量区分	標準対応 小口	個別対応 大口
数　量	1〜10	11〜
出荷日	通常	お見積り

表示数量超えはWOSにてご確認ください。

Alteration 追加工　型式 ー (NR)　5 日目出荷
RPG60 ー NR

マイクロメータヘッドやクランプの取付寸法が標準品と異なります。
詳細寸法はCADデータでご確認ください。

Alteration	マイクロメータヘッド位置変更
Spec.	サイド左右勝手違い 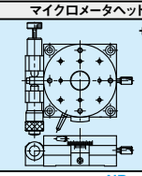
Code	NR
¥/1Code	無料

28 ステージ 手動ユニット