STANDARD PRECISION HORIZONTAL LEVEL FEED SCREW/LINEAR BALL GUIDE

MiSUMi C-VALUE 【標準】水平面Z軸　送りねじ式/リニアボール

価格改訂

最大56%OFF 類似部品比

：新価格

類似品比較ポイント ｜ 平行度　100μm

類似部品ページ P.2037

CADデータフォルダ名：28_Stages

■特長：送りねじ式の水平面Z軸です。ラック&ピニオン式と比較して高耐荷重です。クランプと目盛りを右側に集約することで省スペース化を実現しました。

■水平面Z軸　送りねじ式

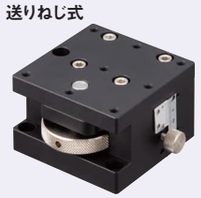

RoHS

ZLFD60

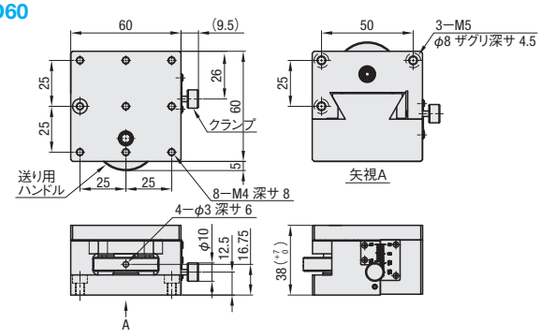

ZLFD40

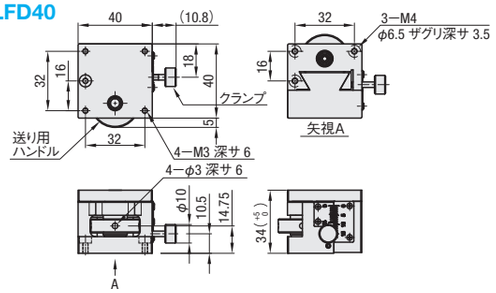

正面右側にクランプおよび目盛りが付いています。
下面プレートは3点で固定します。
ハンドルを右に回転させるとステージ面が上昇します。

M材　質　アルミ合金
S表面処理　黒アルマイト

■Z軸ステージ

高精度ステージ既存品：ZLFG(P.2036)、ZLPG(P.2037)

型式 TYPE	No.	ステージ面 (mm)	移動量 (mm)	ハンドル1回転 移動量(mm)	平行度 (μm)	耐荷重 (N)	自重 (kg)	¥基準単価
ZLFD	40	40×40	+5	0.5	100	29.4	0.15	15,620
	60	60×60	+7	0.5	100	98.1	0.37	16,720

Order 注文例　型式 ZLFD40

Delivery 出荷日　在庫品　翌日出荷 P.127
ご希望によりPM6:00迄、当日出荷受付致します。

Price 価格

■数量スライド価格（1円未満切り捨て）P.127

数量区分	標準対応 小口			個別対応 大口
数　量	1〜2	3〜4	5〜10	11〜
値引率	基準単価	5%	10%	お見積り
出荷日	通常			

表示数量超えはWOSにてご確認ください。

■特長：テーブル面が水平に上下するZ軸ステージで段取り替えや簡易フォーカス調整に最適です。

■水平面Z軸　リニアボール

RoHS

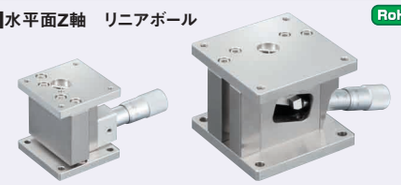

A付属品　SUS六角穴付ボルト　ZLLB40(M3−10　4本)
ZLBB60(M4−12　4本)

ZLLB60

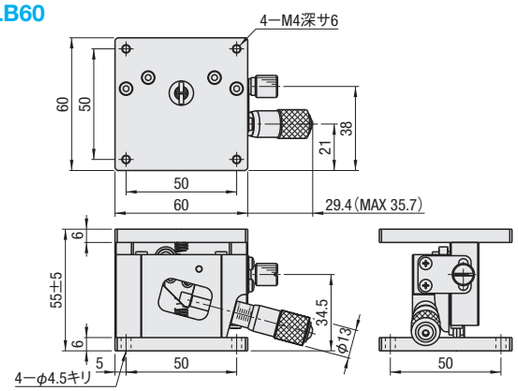

ZLLB40

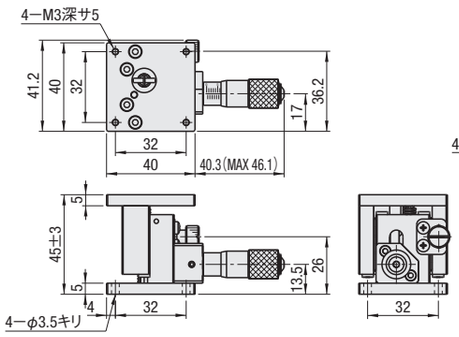

M材　質　スチール
S表面処理　無電解ニッケルメッキ

■Z軸ステージ

高精度ステージ既存品：ZLPGS(P.2036)、ZLPG(P.2037)

型式 Type	No.	ステージ面 (mm)	移動量 (mm)	耐荷重 (N)	最小読取 (μm/目盛)	平行度 (μm)	自重 (kg)	¥基準単価
ZLLB	40	40×40	±3.0	29.4	≒5	80	0.3	28,930
	60	60×60	±5.0	49.0	≒10		0.7	30,690

位置再現性はありますが、テコの原理による構造のため、ストロークの位置により目盛に対する昇降量に微かなずれが生じます。マイクロメータヘッドの目盛は目安としてください。

Order 注文例　型式 ZLLB40

Delivery 出荷日　在庫品　翌日出荷 P.127
ご希望によりPM6:00迄、当日出荷受付致します。

Price 価格

■数量スライド価格（1円未満切り捨て）P.127

数量区分	標準対応 小口				個別対応 大口
数　量	1〜2	3〜4	5〜6	7〜10	11〜
値引率	基準単価	10%	15%	20%	お見積り
出荷日	通常				

表示数量超えはWOSにてご確認ください。

HIGH PRECISION HORIZONTAL LEVEL DOVETAIL, RACK & PINION/CROSSED ROLLER

【高精度】水平面Zアリ溝 ラック&ピニオン式/クロスローラ

価格改訂

：新価格

CADデータフォルダ名：28_Stages

■特長：高さ方向に水平面が昇降するラック&ピニオン式ステージです。

■水平面Z軸　ラック&ピニオン式

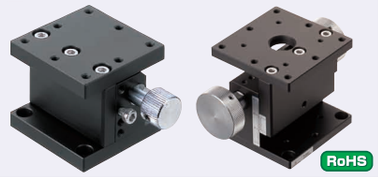

RoHS

ZLFG25

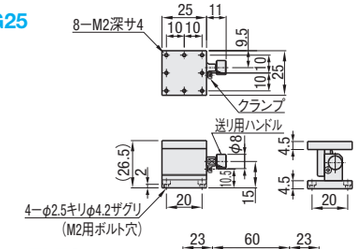

ZLFG40

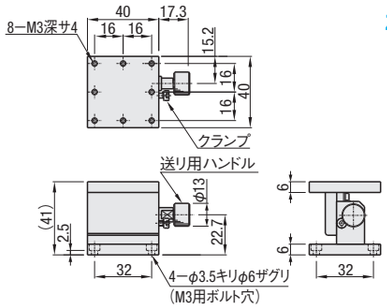

ZLFG60

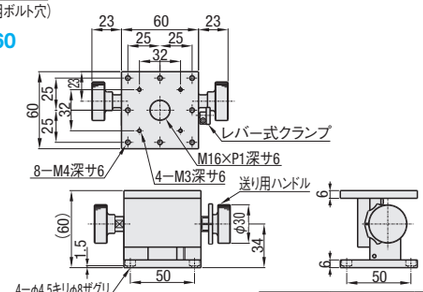

型式	M材質	S表面処理
ZLFG25	低カドミ真鍮	黒ふっ素樹脂処理
ZLFG40	アルミ合金	黒アルマイト
ZLFG60		黒アルマイト

バーニア目盛はクランプ取付面の反対側となります。

型式 Type	No.	ステージ面 (mm)	移動量 (mm)	ハンドル1回転 移動量(mm)	耐荷重 (N)	移動精度 真直度	許容モーメント荷重(N・m) ピッチング	ヨーイング	ローリング	自重 (kg)	付属品(4本) Type M−L	¥基準単価
ZLFG	25	25×25	±2.5	≒8	6.9	30μm	0.6	1.0	1.5	0.08	SCB2−8	14,400
	40	40×40	±5	≒13	9.8		0.6	1.0	1.5	0.12	SCB3−6	16,150
	60	60×60	±10	≒17	14.7		4.0	4.0	2.5	0.47	SCB4−6	16,600

最小読取(バーニア目盛)：0.1mm/目盛

Order 注文例　型式 ZLFG60

Delivery 出荷日　3 日目出荷

Price 価格

■数量スライド価格（1円未満切り捨て）P.127

数量区分	標準対応 小口				個別対応 大口
数　量	1〜2	3〜4	5〜6	7〜10	11〜
値引率	基準単価	10%	15%	20%	お見積り
出荷日	通常				

表示数量超えはWOSにてご確認ください。

■特長：高精度な水平面Z軸の微調整に最適なステージです。ZLPGSは同サイズのZLPG(P.2036)よりも耐荷重に優れています。

■水平面Z軸　クロスローラ(ステンレス)

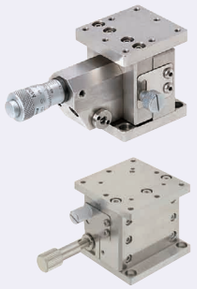

RoHS

ZLPGS40(マイクロメータヘッド リード0.5)

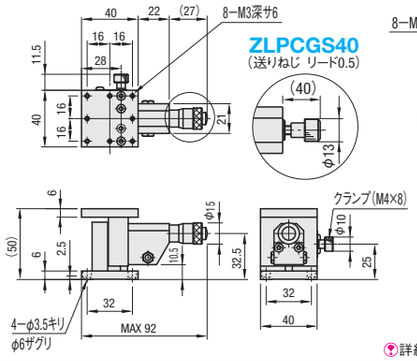

ZLPGS60(マイクロメータヘッド リード0.5)

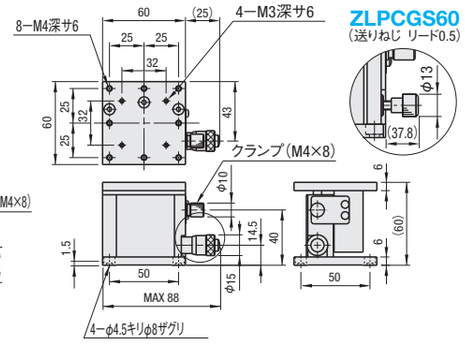

詳細寸法はCADデータでご確認ください。

M材　質　ステンレス

標準ステージ類似品：ZLLB(P.2035)、一部サイズのみ。

型式 Type	No.	ステージ面 (mm)	移動量 (mm)	耐荷重 (N)*	移動精度 真直度	許容モーメント荷重(N・m) ピッチング	ヨーイング	ローリング	モーメント剛性(″/N・cm) ピッチング	ヨーイング	ローリング	平行度 (μm)	自重 (kg)	付属品(4本) TypeM−L	¥基準単価
ZLPGS	40	40×40	±3	29.4(88.3)	3μm	1.8	1.1	1.2	0.81	0.22	0.30	100	0.49	SCB3−6	50,160
	60	60×60	±3	58.8(147)		3.3	2.4	3.1	0.42	0.18	0.12		0.99	SCB4−6	54,560
ZLPCGS	40	40×40	±3	29.4(88.3)	3μm	1.8	1.1	1.2	0.81	0.22	0.30	100	0.47	SCB3−6	55,380
	60	60×60	±3	58.8(147)		3.3	2.4	3.1	0.42	0.18	0.12		0.97	SCB4−6	60,580

＊ミスミカタログでは、参考値として、(　)内に静荷重を併記しています。詳細はP1953をご参照ください。
マイクロメータヘッド最小読取 10μm/目盛
ハンドルカバーHDCVR15(別売)：φ15のマイクロメータヘッドのハンドルに取りつけるだけでハンドル径を大きくすることができます。P.2068
位置再現性はありますが、テコの原理による構造のため、ストロークの位置により目盛に対する昇降量に微かなずれが生じます。マイクロメータヘッドの目盛は目安としてください。

Order 注文例　型式 ZLPGS40

Delivery 出荷日　●ZLPGS 3 日目出荷　●ZLPCGS 5 日目出荷

Price 価格

■数量スライド価格（1円未満切り捨て）P.127

数量区分	標準対応 小口			個別対応 大口
数　量	1〜2	3〜4	5〜10	11〜
値引率	基準単価	5%	10%	お見積り
出荷日	通常			

表示数量超えはWOSにてご確認ください。