ADJUSTMENT UNITS Z-AXIS PUSH SCREW

【簡易調整】Z軸　押しねじ式

CADデータフォルダ名：28_Stages

■特長：押しねじ式X軸ユニットにブラケットを取付けた安価なZ軸商品です。P.2016～の送りねじ式に比べコンパクトで細かい送りです。軽量物にご利用ください。

■Z軸　押しねじ式

RoHS

X軸 P.1957
XY軸 P.1993

ハンドル1回転移動量0.5mm

■精度基準

下図基準でガタがありますので、精密な位置決めにはあまり適しません。

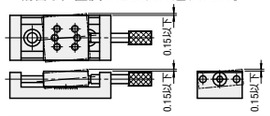

One Point
押しねじ、クランプ（追加工：－CL）にナットを組みつけるとダブルナットでクランプを強化する事ができます。

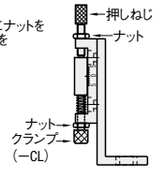

Type	本体		シャフト	バネ	押しねじ	A付属品
	M材質	S表面処理	M材質	M材質	M材質	
ZKNG	アルミ合金	黒アルマイト	SUS303	SUS304	S45C（無電解ニッケルメッキ）	低頭六角穴付ボルト（CBS4－6）2本

＊図面は目盛りを0に合わせた時の寸法

ZKNG20

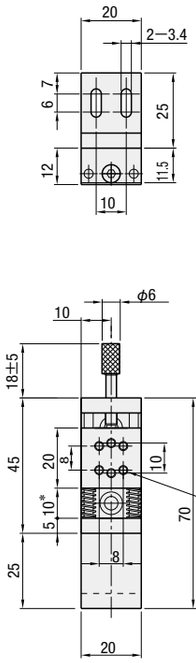

ZKNG25

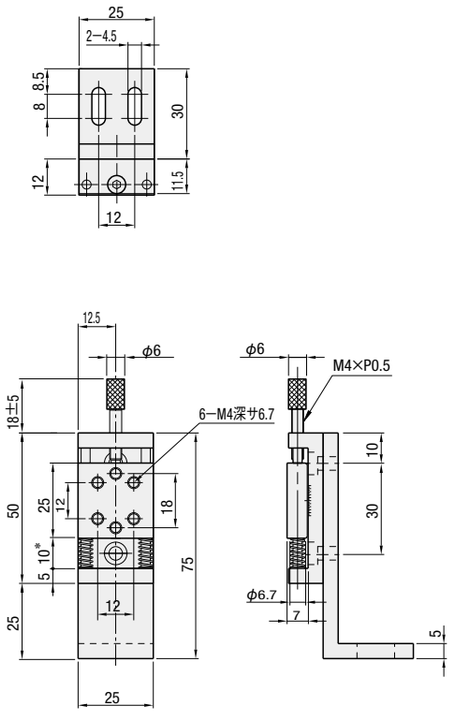

型式 Type	No.	ステージ面（mm）	移動量（mm）	耐荷重（N）	自重（kg）	¥基準単価
ZKNG	20	20×20	±5	2	0.05	4,980
	25	25×25			0.07	5,580

ハンドル1回転移動量 0.5mm　最小読取0.5mm

Order 注文例

型式
ZKNG20

Delivery 出荷日　在庫品　翌日出荷 P.127
ご希望によりPM6:00迄、当日出荷受付致します。

Price 価格

■数量スライド価格（1円未満切り捨て）P.127

数量区分	標準対応 小口				個別対応 大口
数　量	1～2	3～5	6～9	10～20	21～
値引率	基準単価	10%	15%	20%	お見積り
出荷日	通常				

表示数量超えはWOSにてご確認ください。

Alteration 追加工

型式		（CL）
ZKNG20	－	CL

Alteration	テーブル固定用対向クランプボルト付属
Spec.	テーブル固定用の対向クランプボルト（M4、ピッチ0.7）を付属させます。 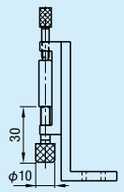
Code	CL
¥/1Code	300

ADJUSTMENT UNITS Z-AXIS FEED SCREW

【簡易調整】Z軸　送りねじ式

－通常ハンドル・大ハンドル－

CADデータフォルダ名：28_Stages

■特長：送りねじ式X軸ユニットにブラケットを取付けたZ軸商品です。P.2015の押しねじ式に比べ、耐荷重に優れます。

■Z軸　送りねじ式

RoHS

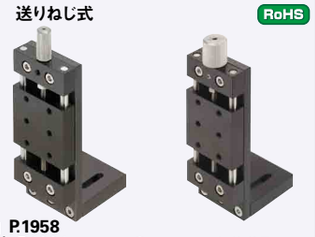

X軸 P.1958
XY軸 P.1994

ハンドル1回転移動量0.7mm

■精度基準

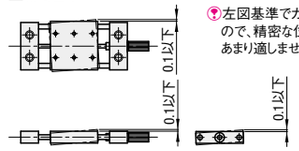

左図基準でガタがありますので、精密な位置決めにはあまり適しません。

One Point

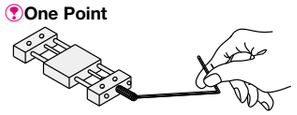

ボールポイント付の六角レンチをご利用頂くと、長ストロークの調整も楽に行えます。

Type 通常ハンドル	Type 大ハンドル	本体 M材質	本体 S表面処理	シャフト M材質	ノブ M材質	送りねじ M材質	A付属品
ZKNEJ	ZKJL	アルミ合金	黒アルマイト	SUS304	SUS303	SUS304	六角穴付ボルト（SCB4－15）2本

ZKNEJ（通常ハンドル）
ZKJL（大ハンドル）

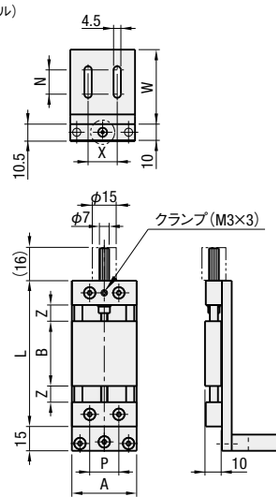

■ハンドル形状比較

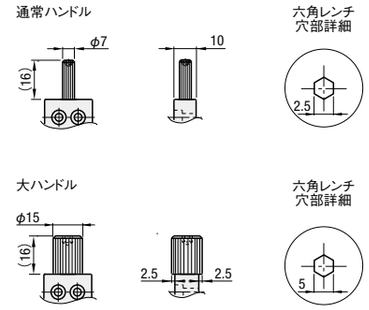

■ステージ面取付穴寸法

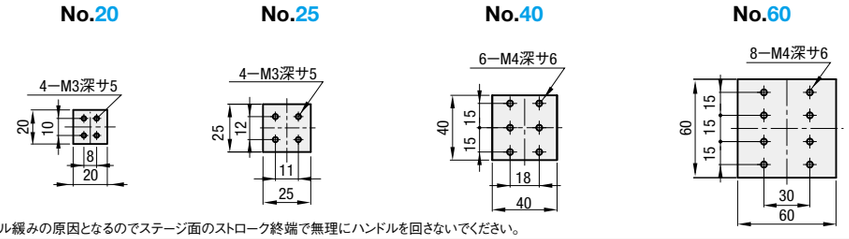

ハンドル緩みの原因となるのでステージ面のストローク終端で無理にハンドルを回さないでください。

型式 Type	No.	ステージ面（mm）	移動量（mm）	Z	L	P	W	X	N	耐荷重（N）	自重（kg）	¥基準単価 ZKNEJ	¥基準単価 ZKJL
ZKNEJ ZKJL	20	20×20	±7	8	66	8	36	10	10	9.8	0.08	6,120	6,390
	25	25×25			71	11		15			0.10	6,810	7,080
	40	40×40	±9	10	90	18	46	18	15	19.6	0.22	8,060	8,330
	60	60×60	±13	15	120	30	56	40	20		0.39	9,520	9,790

ハンドル1回転移動量 0.7mm

Order 注文例

型式
ZKJL40

Delivery 出荷日　在庫品　翌日出荷 P.127
ご希望によりPM6:00迄、当日出荷受付致します。

Price 価格

■数量スライド価格（1円未満切り捨て）P.127

数量区分	標準対応 小口			個別対応 大口	
数　量	1～2	3～5	6～10	11～20	21～
値引率	基準単価	10%	15%	20%	お見積り
出荷日	通常			お見積り	

表示数量超えはWOSにてご確認ください。

Alteration 追加工

型式		（MMR）		（CLC）
ZKJL60			－	CLC
ZKNEJ20	－	MMR		
ZKNEJ40	－	MMR	－	CLC

3 日目出荷
ストーク不可

Alterations	目盛シール取付け	クランプ変更（ローレット付ノブ）
Spec.	Z軸ブラケットに目盛シールを取り付けます。 最小読取：0.5mm 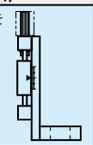	クランプ用ねじをローレット付ノブに変更します。 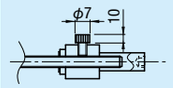
Code	MMR	CLC
¥/1Code	（No.20・25）1,200　（No.40・60）1,400	200

28 ステージ手動ユニット