HIGH PRECISION XY-AXIS CROSSED ROLLER -THIN/THRU HOLE-

【高精度】XY軸クロスローラ

ー薄型/透過穴ー

価格改訂

□：新価格

CADデータフォルダ名：28_Stages

■特長：XY軸の一体構造により、XYPG（**P.2007**）と比べてさらなる薄型化を実現。XY軸は厚さ28mm以下に抑えられ、直交出しも不要です。

■XY軸　薄型

RoHS

XYSPG40

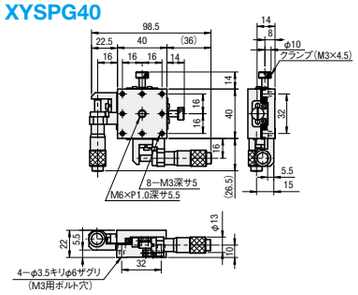

XYSPG60

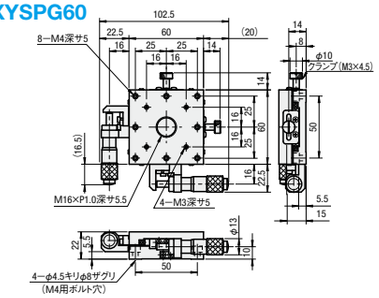

XYSPG80

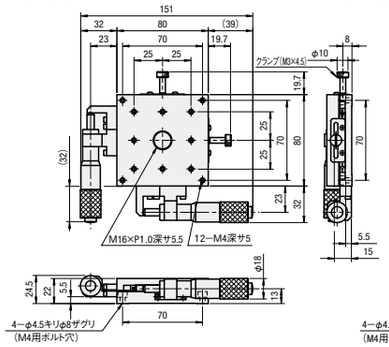

XYSPG100

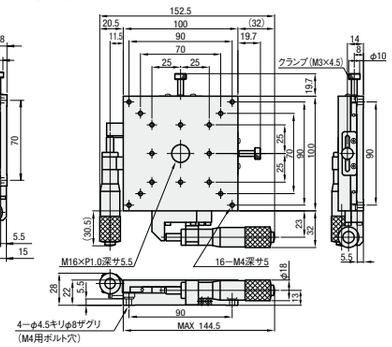

Ⓜ材　質　アルミ合金
Ⓢ表面処理　黒アルマイト
Ⓐ付 属 品

XYSPG	40	SCB3−10	4本
	60	SCB4−10	
	80		
	100		

■特長：中央にφ50mmの透過穴を設けております。真下から光を照射させながら微調整することなどが可能です。

■XY軸　透過穴

RoHS

XYPPG100

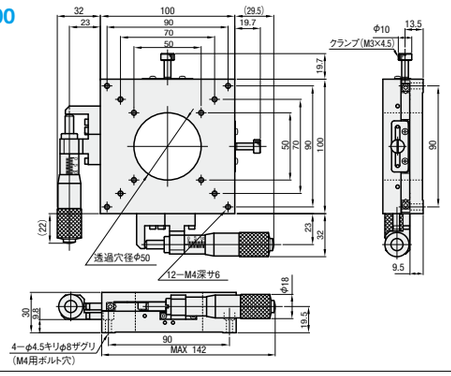

Ⓜ材　質　アルミ合金
Ⓢ表面処理　黒アルマイト
Ⓐ付 属 品　SCB4−14（4本）

標準ステージ類似品：XYCRSC（**P.2008**）、一部サイズのみ。

型式 Type	No.	ステージ面 (mm)	移動量 (mm)	耐荷重(N)	移動精度 真直度	移動精度 運動の平行度	移動精度 ピッチング	移動精度 ヨーイング	許容モーメント荷重(N・m) ピッチング	許容モーメント荷重(N・m) ヨーイング	許容モーメント荷重(N・m) ローリング	モーメント剛性(″/N・cm) ピッチング	モーメント剛性(″/N・cm) ヨーイング	モーメント剛性(″/N・cm) ローリング	平行度	自重(kg)	¥基準単価
XYSPG	40	40×40	±6.5	9.8	3μm	20μm	40″	20″	0.7	0.8	0.7	0.57	0.50	0.64	50μm	0.2	55,200
	60	60×60		29.4					2.3	1.9	2.3	0.19	0.13	0.15		0.4	60,960
	80	80×80	±12.5	39.2					5.1	4.2	5.1	0.13	0.13	0.11		0.7	72,960
	100	100×100							5.1	4.2	5.1	0.08	0.10	0.08		1.1	77,760
XYPPG	100	100×100	±12.5	63.7	3μm	20μm	25″	15″	4.6	3.9	4.6	0.07	0.08	0.10	50μm	1.0	94,080

マイクロメータヘッド最小読取 10μm/目盛

Order 注文例　型式　XYSPG80

Delivery 出荷目

● No.40・60・80
3　日目出荷
急　ストク A　翌日出荷　800円/1本　ご注文締切 PM 6:00迄 **P.128**
3本以上で1明細行当たり一律2,160円

● No.100
5　日目出荷
急　ストク B　3日目出荷　1,000円/1本　ご注文締切 PM 8:00迄 **P.128**
3本以上で1明細行当たり一律2,700円

Price 価格

■数量スライド価格（1円未満切り捨て）**P.127**

数 量	1〜2	3〜4	5〜10	11〜
値引率	基準単価	5%	10%	お見積り
出荷日	通常			

表示数量超えはWOSにてご確認ください。

Alteration 追加工　型式 XYSPG60 − (CR・A) CR　5 日目出荷　ストク不可

Alterations	マイクロメータヘッド位置変更	
Spec.	サイド左右勝手違い	センター
	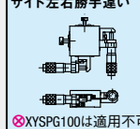	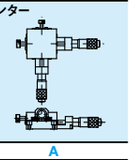
	⊗XYSPG100は適用不可	
Code	CR	A
¥/1Code	無料	無料

マイクロメータヘッドやクランプの取付寸法が標準品と異なります。詳細寸法はCADデータでご確認ください。

ハンドルカバーHDCVR13（別売）：φ13のマイクロメータヘッドのハンドルに取り付けるだけで、ハンドル径を大きくすることができます。**P.2068**

延長カバーHDEXT13（別売）：φ13のマイクロメータヘッドのハンドルを延長することができます。**P.2068**

HIGH PRECISION XY-AXIS LINEAR BALL GUIDE -MICROMETER HEAD/FEED SCREW-

【高精度】XY軸リニアボール

ーマイクロメータヘッド/送りねじー

価格改訂

納期短縮

□：新価格

CADデータフォルダ名：28_Stages

■特長：高精度・高剛性を実現したステージです。2軸にしても厚さ40mm以下に抑えられ、直交出しも不要です。

■XY軸

X軸**P.1985**
Z軸**P.2030**

RoHS

基準面付標準装備

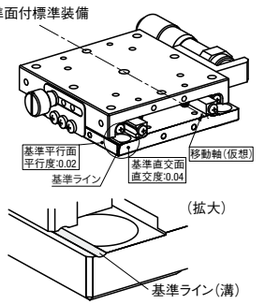

ミスミのリニアボールステージは移動軸に対して平行、及び直交する基準面を持っています。基準面は図で示す通りです。

■マイクロメータヘッド

XYSG
（25≦A≦100）
XYSGB（低温黒色クロムメッキ）
（25≦A≦80）

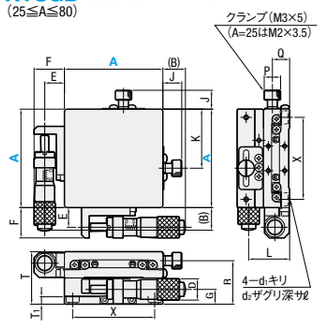

■送りねじ（リードO.5）

XYSCG
（25≦A≦100）
XYSCGB（低温黒色クロムメッキ）
（25≦A≦80）

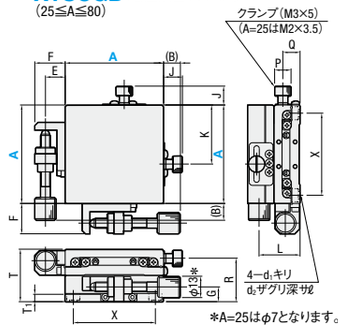

*A=25はφ7となります。

Type	本体 Ⓜ材質	本体 Ⓢ表面処理	ボール Ⓜ材質	ボール Ⓗ硬度	バネ Ⓜ材質	マイクロメータヘッドブラケット Ⓜ材質	マイクロメータヘッドブラケット Ⓢ表面処理	先端受け部品 Ⓜ材質	先端受け部品 Ⓢ表面処理
XYSG（マイクロ）	SUS440C	無電解ニッケルメッキ	SUS440C	58HRC〜	SUS304WPB	A5052	白アルマイト	SUS303	―
XYSCG（送りねじ）									
XYSGB（マイクロ　低温黒色クロムメッキ）		低温黒色クロムメッキ					黒アルマイト		低温黒色クロムメッキ
XYSCGB（送りねじ　低温黒色クロムメッキ）									

マイクロメータヘッド・送りねじの材質は**P.2069**をご覧ください。
テーブル上取付寸法はリニアボールX軸ステージ（**P.1985**）をご覧ください。詳細寸法はCADデータでご確認ください。

■マイクロメータヘッド（XYSG・XYSGB）・送りねじ（XYSCG・XYSCGB）

型式 Type	A	上面図 (B) マイクロメータ	上面図 (B) 送りねじ	上面図 移動量(mm)	上面図 E	上面図 F	上面図 J	上面図 K	正面図 D	正面図 G	正面図 R	正面図 T	正面図 T₁	側面図 P	側面図 Q	側面図 L	側面図 X	側面図 d₁	側面図 d₂	側面図 ℓ	付属品(4本) Type M−L
XYSG	25*	25	11	±3.2	7	9	6.8	15	9.3	7	20.5	24	3.7	6	8.5	19	20	2.5	4.2	2.5	SCB2−4
XYSCG	40*	23.5	20	±6.5	12	18.5	11.3	26	13	8.9	26.5	32	4.5	10	10.5	24.9	32	3.5	6	3.5	SCB3−6
XYSGB	50	18.5	15					31									40		6	3.5	SCB3−6
(*のみ)	60*	14	10.3					36					5				50		8	4	SCB4−6
XYSCGB	70	14.5	10.8					46.5		10	29.5	36	6		11.5	28	60	4.5	8	4.5	SCB4−6
(*のみ)	80*	43.5	10	±12.5*2	17	22*3		55	18	10.8	34.5	40	6.5		14.5	30.8	70		8	5.3	SCB4−6
	100	28.5	−5*1					67.5									90		8	5.3	SCB4−6

*1 送りねじ（XYSCG・XYSCGB）の端面が、ステージ端面より5mm内側にあります。　*2 XYSCG80・100の移動量は±6.5mmです。　*3 送りねじ（XYSCG・XYSCGB）A=80・100の場合F=20

●性能表

型式 Type	A	ステージ面 (mm)	水平耐荷重 (N)*	移動精度 真直度	移動精度 運動の平行度	移動精度 ピッチング	移動精度 ヨーイング	許容モーメント荷重(N・m) ピッチング	許容モーメント荷重(N・m) ヨーイング	許容モーメント荷重(N・m) ローリング	モーメント剛性(″/N・cm) ピッチング	モーメント剛性(″/N・cm) ヨーイング	モーメント剛性(″/N・cm) ローリング	平行度	自重(kg)	¥基準単価 XYSG	¥基準単価 XYSCG	¥基準単価 XYSGB	¥基準単価 XYSCGB
XYSG	25*	25×25	38.2(49)	3μm	10μm	30″	25″	2.0	2.0	2.0	3.00	2.20	3.00	30μm	0.14	32,540	28,600	38,720	34,500
XYSCG	40*	40×40	95.1(196)	1μm*4	12μm	25″	15″	5.0	5.0	5.0	0.63	0.70	0.63		0.46	33,600	30,800	41,800	36,800
XYSGB	50	50×50	144.1(269.5)					6.0	6.8	6.0	0.24	0.28	0.24		0.56	34,640	33,000	—	—
(*のみ)	60*	60×60	192.1(343)					9.0	10.0	9.0	0.13	0.16	0.13		0.80	35,700	33,000	44,000	39,100
XYSCGB	70	70×70	219.5(416.5)					12.9	13.8	12.9	0.09	0.10	0.09		1.16	39,900	39,140	—	—
(*のみ)	80*	80×80	255.8(490)	3μm	15μm			17.7	18.2	17.7	0.06	0.08	0.06	40μm	1.80	44,100	42,000	55,000	50,600
	100	100×100	329.6(588)					30.7	31.8	30.7	0.03	0.04	0.03		2.66	51,440	50,400	—	—

XYSG、XYSGB：マイクロメータヘッド最小読取10μm/目盛　*4 XYSGB、XYSCGB40・60の真直度は3μmとなります。
* ミスミカタログでは、参考値として、（　）内に静荷重を併記しています。詳細は**P.1953**をご参照ください。

Order 注文例　型式　XYSG40 XYSCGB60

Price 価格

■数量スライド価格（1円未満切り捨て）**P.127**

数量区分	標準対応 小口			個別対応 大口
数 量	1〜2	3〜4	5〜10	11〜
値引率	基準単価	5%	10%	お見積り
出荷日	通常			

表示数量超えはWOSにてご確認ください。

Delivery 出荷目　●XYSG　在庫品　●XYSCG　3 日目出荷　●XYSGB・XYSCGB　5 日目出荷

Alteration 追加工　型式 XYSCG40 − (CR・A・H・P・MN) A　5 日目出荷

ハンドルカバーHDCVR13（別売）：φ13のマイクロメータヘッド、送りねじのハンドルに取り付けるだけで、ハンドル径を大きくすることができます。**P.2068**

延長カバーHDEXT13（別売）：φ13のマイクロメータヘッド、送りねじのハンドルを延長することができます。**P.2068**

Alterations	マイクロメータヘッド・送りねじ位置変更		クランプ強化		マイクロメータヘッド無
Spec.	サイド左右勝手違い	センター	ディスククランプ	対向クランプ	マイクロメータヘッド無
	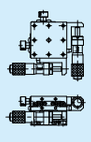	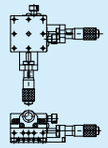	A / J₁ / P₁ 40・50・60・70 / 15.8 / 10 80・100 / 14.8 / 15 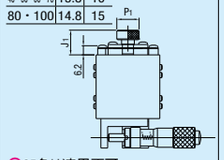	A / (B₁) *25 / 17.5 40 / 24.5 50 / 19.5 60 / 14.5 70 / 4.0 	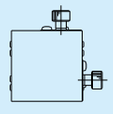
			⊗25角は適用不可。 ⊗追加工Aとの併用不可。 ディスクを挟み込むことで、ステージ面に負荷をかけないクランプ方式です。標準クランプと比べ固定時の位置ずれを抑えることが可能です。	XYSGのみ適用。 ⊗80・100角適用不可。 ⊗追加工Aとの併用不可。 サイド押しマイクロメータヘッドの反対方向（対向）から、ボルト（M4×25、ピッチ0.5）で押さえます。振動に強く確実で大きな固定力が得られます。 A=25のときは*の寸法です。 また、規格表内寸法（B）=30、G=6となります。	XYSG・XYSGBのみ適用。 マイクロメータヘッドとブラケットを外して出荷します。 バネが入っている為クランプをしめ込まないとステージ面が固定されません。 ⊗追加工Hとの併用不可。
Code	CR	A	H	P	MN
¥/1Code	無料	無料	14,000	6,000	−8,000

25角のみ対向クランプ用ブラケットの材質がSUS303になります。　標準ステージ類似品：XYLBS（**P.2006**）
位置変更の追加工を選択した場合、マイクロメータヘッド・送りねじやクランプの取付寸法が標準品と異なります。詳細寸法はCADデータでご確認ください。
マイクロメータヘッド・送りねじの上記以外の取付位置が必要な場合は仕様選択タイプ（**P.2053**）でお選びいただけます。