HIGH PRECISION XY-AXIS DOVETAIL RACK & PINION

【高精度】XY軸アリ溝 ラック&ピニオン式

ー長方形ー

CADデータフォルダ名：28_Stages

■特長：1回転あたりの移動量約18mmの長方形のアリ溝XY軸ステージです。大きくスムースに送りたいときにご利用いただけます。

■XY軸　長方形

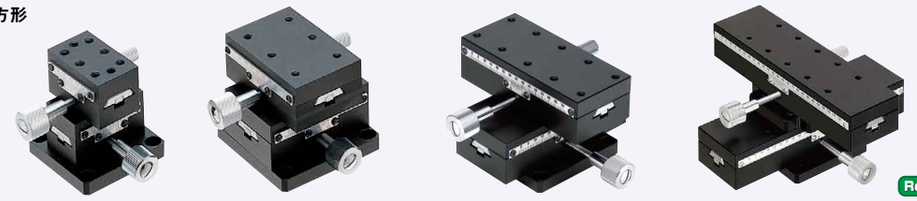

X軸 P.1968
Z軸 P.2018

RoHS

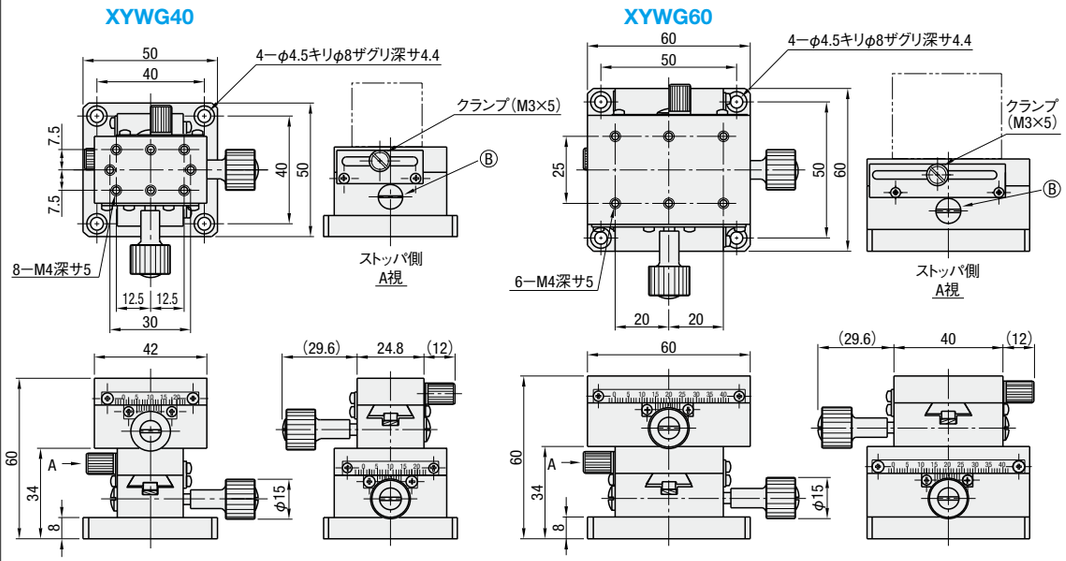

マイナスドライバーで、Ⓑ(予圧調整ねじ)を右方向に締めつければしっとりとした動きが得られ、
左方向へ緩めれば素早く滑らかな動きが得られます。

M材　質　アルミ合金
S表面処理　黒アルマイト

標準ステージ類似品：XYDTS(P.2002)、一部サイズのみ。

型式 Type	No.	ステージ面(mm)	移動量(mm)	ハンドル1回転移動量(mm)	耐荷重(N)	移動精度 真直度	自重(kg)	¥基準単価
XYWG	40	24.8×42	±12	18	24.5	30μm	0.29	21,960
	60	40×60	±21		34.3		0.51	22,320
	90	40×90	±35				0.73	28,450
	140	40×140	±60				1.08	43,990

最小読取(バーニア目盛)：0.1mm/目盛
ハンドルカバーHDCVR15(別売)：φ15のハンドルに取りつけるだけで、ハンドル径を大きくすることができます。P.2068
XY軸ステージに記載されている移動精度は、単軸で計測した時の数値です。

Order 注文例　型式 XYWG90

Delivery 出荷日　在庫品　翌日出荷 P.127

ご希望によりPM6:00迄、当日出荷受付致します。

■数量スライド価格 (1円未満切り捨て) P.127

数量	1〜2	3〜4	5〜10	11〜
値引率	基準単価	5%	10%	お見積り
出荷日	通常			

表示数量超えはWOSにてご確認ください。

HIGH PRECISION XY-AXIS DOVETAIL RACK & PINION -CLAMP REINFORCED-

【高精度】XY軸アリ溝 ラック&ピニオン式

ー長方形　強化クランプ/正方形ー

価格改訂

□：新価格

CADデータフォルダ名：28_Stages

■特長：送り用ハンドルの軸を直接固定することができる為、XYWG(P.2003)と比較して保持力が向上しています。

■XY軸　強化クランプ

X軸 P.1970
Z軸 P.2022

RoHS

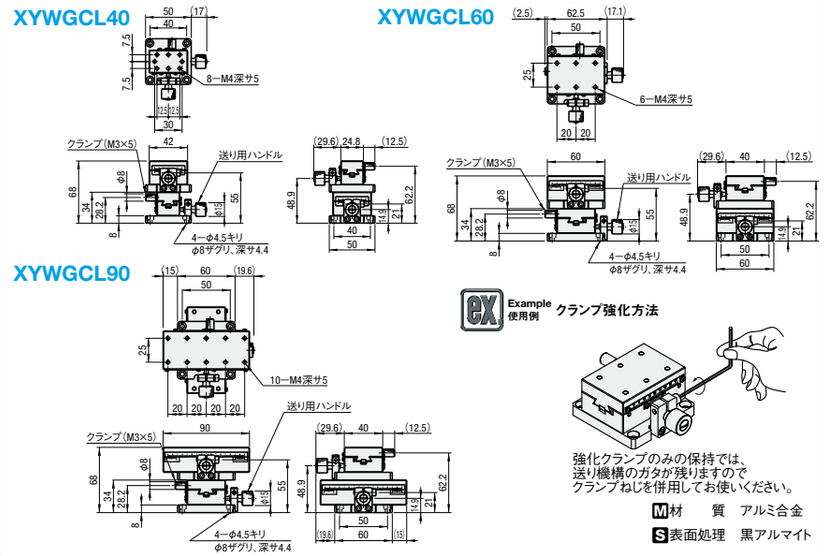

M材　質　アルミ合金
S表面処理　黒アルマイト

型式 Type	No.	ステージ面(mm)	移動量(mm)	ハンドル1回転移動量(mm)	耐荷重(N)	移動精度 真直度(μm)	直交度(μm)	自重(kg)	¥基準単価
XYWGCL	40	24.8×42	±12	18	24.5	30	100	0.35	32,940
	60	40×60	±21		34.3			0.59	34,110
	90	40×90	±35					0.81	41,610

Order 注文例　型式 XYWGCL140

Delivery 出荷日　5 日目出荷

最小読取(バーニア目盛)：0.1mm/目盛
ハンドルカバーHDCVR15(別売)：φ15のハンドルに取りつけるだけで、ハンドル径をφ24に大きくすることができます。P.2068
XY軸ステージに記載されている移動精度は、単軸で計測した時の数値です。

Price 価格

■数量スライド価格 (1円未満切り捨て) P.127

数量	1〜2	3〜4	5〜10	11〜
値引率	基準単価	5%	10%	お見積り
出荷日	通常			

表示数量超えはWOSにてご確認ください。

■特長：1回転あたりの移動量約18mmの正方形のアリ溝XY軸ステージです。各サイズでクランプ形状が異なります。XYFG40はレバー式クランプとなります。(詳細はP.2021参照ください)

■XY軸　正方形

X軸 P.1975
Z軸 P.2021

RoHS

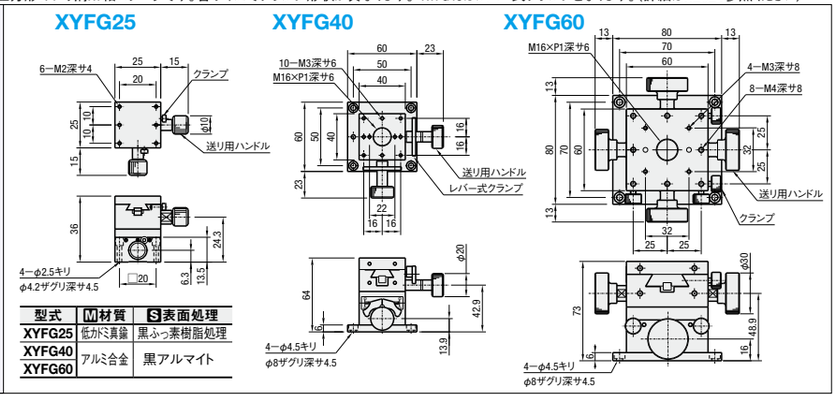

型式	M材質	S表面処理
XYFG25	低カドミ真鍮	黒ふっ素樹脂処理
XYFG40	アルミ合金	黒アルマイト
XYFG60		

型式 Type	No.	ステージ面(mm)	移動量(mm)	ハンドル1回転移動量(mm)	耐荷重(N)	移動精度 真直度	自重(kg)	付属品(4本) Type M−L	¥基準単価
XYFG	25	25×25	±5	17	28.4	20μm	0.18	SCB2−12	24,970
	40	40×40	±10	20	27.4		0.37	SCB4−6	26,650
	60	60×60	±20	18	29.4	30μm	1.19	SCB4−6	30,460

Order 注文例　型式 XYFG40

Delivery 出荷日　3 日目出荷

最小読取(バーニア目盛)：0.1mm/目盛
XY軸ステージに記載されている移動精度は、単軸で計測した時の数値です。

Alteration 追加工　型式 XYFG40 − M　−(M)

詳細寸法はCADデータでご確認ください。

Alteration	下面プレート無
Spec.	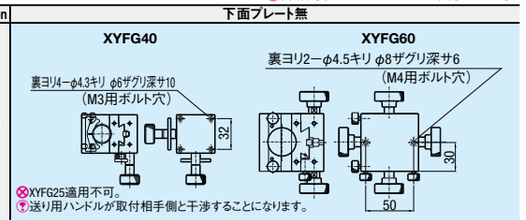
Code	M
¥/1Code	−1,000

XYFG25適用不可。
送り用ハンドルが取付相手側と干渉することになります。

Price 価格

■数量スライド価格 (1円未満切り捨て) P.127

数量区分	標準対応			個別対応
	小口			大口
数量	1〜2	3〜4	5〜10	11〜
値引率	基準単価	5%	10%	お見積り
出荷日	通常			

表示数量超えはWOSにてご確認ください。

28 ステージ手動ユニット