HIGH PRECISION X-AXIS LINEAR BALL GUIDE -HIGH ALLOWABLE LOAD, SLIM-

【高精度】X軸リニアボール

ー高耐荷重　面幅スリムー

CADデータフォルダ名：28_Stages

■特長：移動量±12.5～±25mmの省スペースなステージです。

■X軸　高耐荷重　面幅スリム

RoHS

■マイクロメータヘッド

XSGL40

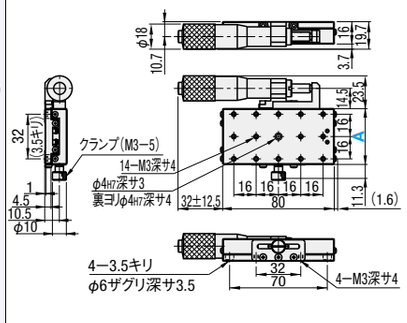

XSGL60

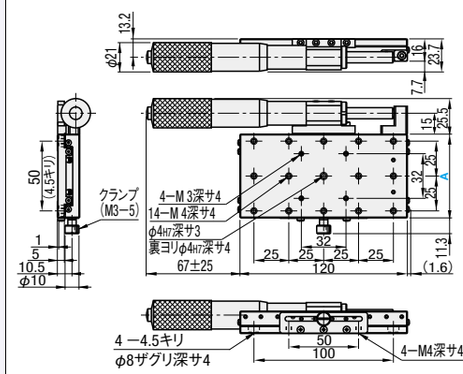

■送りねじ

XSBGL40(リード1.0)

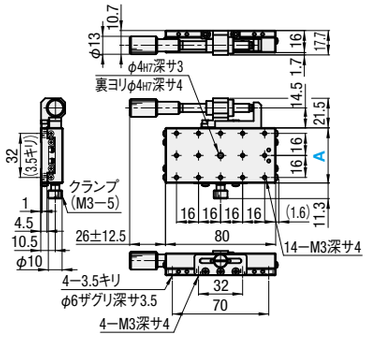

XSBGL60(リード1.0)

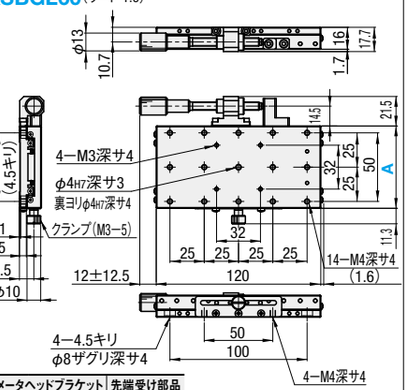

本体		ボール		バネ	マイクロメータヘッドブラケット		先端受け部品
M材質	S表面処理	M材質	H硬度	M材質	M材質	S表面処理	M材質
SUS440C	無電解ニッケルメッキ	SUS440C	58HRC	SUS304WPB	A5052	白アルマイト	SUS303

マイクロメータヘッド・送りねじの材質は**P.2069・2070**をご覧ください。

型式 Type	A	ステージ面(mm)	移動量(mm)	耐荷重(N)* 水平	耐荷重(N)* 垂直	移動精度 真直度	移動精度 運動の平行度	移動精度 ピッチング	移動精度 ヨーイング	許容モーメント荷重(N・m) ピッチング	許容モーメント荷重(N・m) ヨーイング	許容モーメント荷重(N・m) ローリング	モーメント剛性(″/N・cm) ピッチング	モーメント剛性(″/N・cm) ヨーイング	モーメント剛性(″/N・cm) ローリング	平行度	自重(kg)	付属品(4本) TypeM−L	¥基準単価 XSGL	¥基準単価 XSBGL
XSGL XSBGL	40	40×80	±12.5	147(196)	49(49)	3μm	8μm	25″	15″	6.8	6.8	5	0.15	0.13	0.25	20μm	0.44	CBM3ー6	33,600	31,000
	60	60×120	±25*	196(392)						10	10	6.8	0.08	0.07	0.14		0.98	CBM4ー6	36,000	39,000

XSGL：マイクロメータヘッド最小読取　10μm/目盛　＊送りねじタイプ(XSBGL)の移動量は±12.5となります。
ハンドルカバーHDCVR13(別売)：φ13の送りねじのハンドルに取付けるだけで、ハンドル径を大きくすることができます。**P.2068**
延長カバーHDEXT13(別売)：φ13の送りねじのハンドルを延長することができます。**P.2068**
Z軸方向に取付ける際の注意事項は**P.1955**
詳細寸法はCADデータでご確認ください。
＊ミスミカタログでは、参考値として、(　)内に静荷重を併記しています。詳細は**P.1953**をご参照ください。

Order 注文例

型式
XSGL40 XSBGL60

Delivery 出荷日　5 日目出荷

Price 価格

Alteration 追加工

型式	ー(CR・A・AR)
XSGL40	ー　A

■数量スライド価格(1円未満切り捨て) **P.127**

数量区分	標準対応 小口			個別対応 大口
数　量	1～2	3～4	5～10	11～
値引率	基準単価	5%	10%	お見積り
出荷日	通常			

表示数量超えはWOSにてご確認ください。

Alterations	マイクロメータヘッド位置変更		
Spec.	サイド左右勝手違い 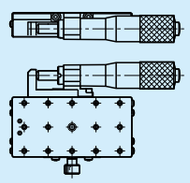	センター 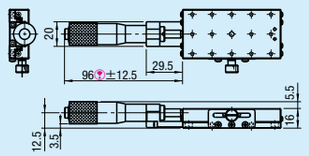 A40のみ適用　XSBGL40は90±12.5	センター勝手違い 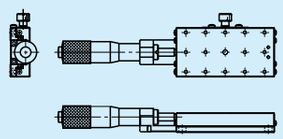 A40のみ適用
Code	CR	A	AR
¥/1Code	無料	無料	無料

HIGH PRECISION X-AXIS LINEAR BALL GUIDE -OPPOSED CLAMP WITH KNOB-

【高精度】X軸リニアボール/ハンドルカバー

ーノブ付対向クランプー

CADデータフォルダ名：28_Stages

■特長：サイド押しマイクロメータの反対方向(対向)からノブ付ボルトで押さえることで振動に強い大きな固定力が工具レスで実現しました。

■X軸　ノブ付対向クランプ

XY軸　P2014　RoHS

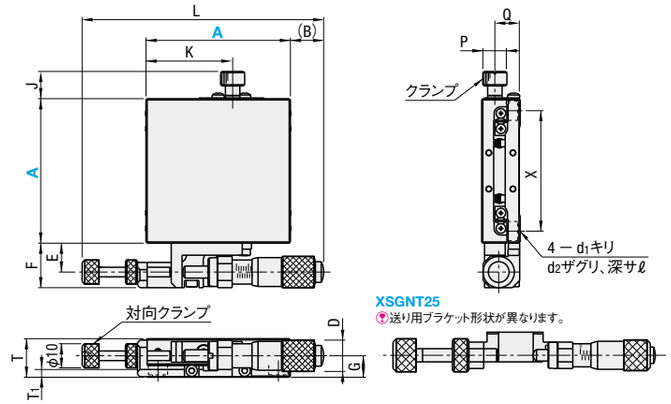

XSGNT25
送り用ブラケット形状が異なります。

＊A=25の場合のみブラケットの材質が異なります。
マイクロメータヘッド対向クランプの材質は調整ねじANKSSをご覧ください。
対向クランプの端面には六角レンチ穴(対辺2.5深サ2.5)がついています。

Type	本体 M材質	本体 S表面処理	ボール M材質	ボール H硬度	バネ M材質	マイクロメータヘッドブラケット M材質	マイクロメータヘッドブラケット S表面処理	先端受け部品 M材質
XSGNT	SUS440C	無電解ニッケルメッキ	SUS440C	58HRC～	SUS304WPB	A5052 SUS303*	白アルマイト ー	SUS303

■テーブル上取付穴寸法

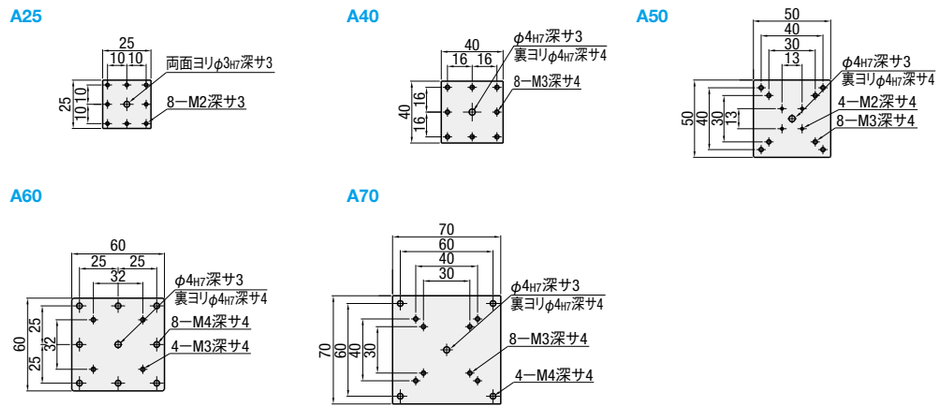

型式 Type	A	上面図 (B)	E	F	J	K	L	正面図 D	G	T	T1	側面図 P	Q	X	d1	d2	ℓ	付属品(4本) Type M−L
XSGNT	25	30	7	12	6.8	15	84.5	9.3	6.7	12	3.7	6	8.5	20	2.5	4.2	2.5	SCB2−4
	40	23.8	12	18.5	11.3	26	100.3	13	8.9	16	4.5	10	10.5	32	3.5	6	3.5	SCB3−6
	50	18.8				31								40				
	60	13.8				36					5			50	4.5	8	4	SCB4−6
	70	14.3				46.5			10	18	6		11.5	60			4.5	

●性能表

型式 Type	A	ステージ面(mm)	移動量(mm)	耐荷重(N)* 水平	耐荷重(N)* 垂直	移動精度 真直度	移動精度 運動の平行度	移動精度 ピッチング	移動精度 ヨーイング	許容モーメント荷重(N・m) ピッチング	許容モーメント荷重(N・m) ヨーイング	許容モーメント荷重(N・m) ローリング	モーメント剛性(″/N・cm) ピッチング	モーメント剛性(″/N・cm) ヨーイング	モーメント剛性(″/N・cm) ローリング	平行度	自重(kg)	¥基準単価
XSGNT	25	25×25	±3.2	39.2(49)	9.8(14.7)	3μm	10μm	30″	25″	2.0	2.0	3.5	1.9	1.1	1.1	30μm	0.07	19,000
	40	40×40	±6.5	98(196)	49(49)	1μm	7μm	25″	15″	5.0	5.0	5.0	0.42	0.35	0.21	15μm	0.23	20,000
	50	50×50		147(269.5)						6.8	6.8	6.0	0.15	0.14	0.09		0.28	21,000
	60	60×60		196(343)						10.0	10.0	9.0	0.08	0.08	0.05		0.40	21,000
	70	70×70		225.4(416.5)						13.8	13.8	12.9	0.06	0.05	0.03		0.58	24,000

マイクロメータヘッド最小読取　10μm/目盛　　表示数量超えはお見積り
＊ミスミカタログでは、参考値として、(　)内に静荷重を併記しています。詳細は**P.1953**をご参照ください。

Order 注文例

型式
XSGNT60

ハンドルカバーHDCVR13(別売)：φ13のマイクロメータヘッド、送りねじのハンドルに取りつけるだけで、ハンドル径をφ30に大きくすることができます。**P.2068**
延長カバーHDEXT13(別売)：φ13のマイクロメータヘッド、送りねじのハンドルを延長することができます。**P.2068**

Delivery 出荷日　5 日目出荷

Price 価格

■数量スライド価格(1円未満切り捨て) **P.127**

数量区分	標準対応 小口		個別対応 大口
数　量	1～2	3～4	5～
値引率	基準単価	10%	お見積り
出荷日	通常		

表示数量超えはWOSにてご確認ください。