スプリングクランプ
ースモールタイプ・ラージタイプー

CADデータフォルダ名：25_Clamps

■特長：スプリングの力により、ワークを常に一定の力でクランプすることができます。

■スモールタイプ

RoHS

Type	本体 M材質	本体 S表面処理	スプリング M材質
SPCPS	S45C	無電解ニッケルメッキ	SWP−A

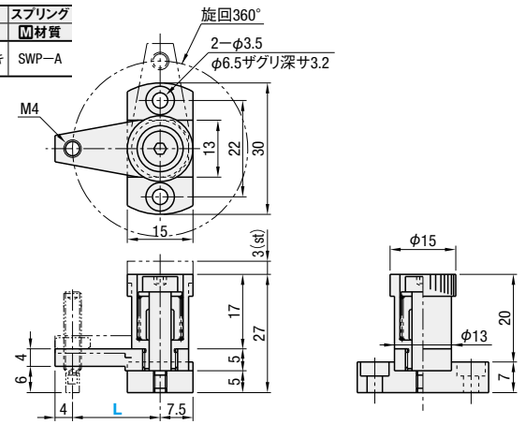

型式 Type	L	スプリング	クランプ力(N) S(軽荷重) min.	S(軽荷重) max.	H(重荷重) min.	H(重荷重) max.	¥基準単価
SPCPS	20	S(軽荷重) H(重荷重)	2.0	2.6	3.0	3.6	1,750
	30						1,820

■ラージタイプ

RoHS

Type	本体 M材質	本体 S表面処理	スプリング M材質
SPCPL	S45C	無電解ニッケルメッキ	SWP−A

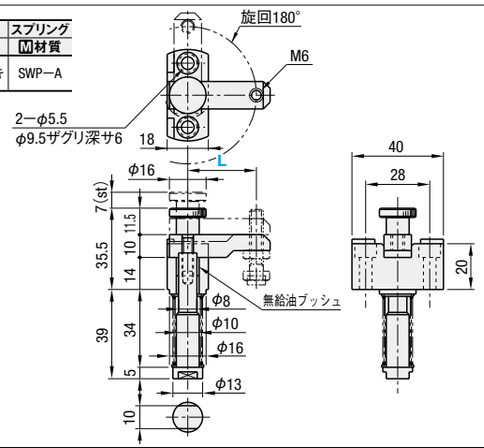

型式 Type	L	スプリング	クランプ力(N) S(軽荷重) min.	S(軽荷重) max.	H(重荷重) min.	H(重荷重) max.	¥基準単価
SPCPL	30	S(軽荷重) H(重荷重)	3.0	5.1	5.0	8.5	2,390
	40						2,440
	50						2,470
	60						2,490

Order 注文例

型式 Type	L	−	スプリング
SPCPS	20	−	S
SPCPL	50	−	H

Price 価格

■数量スライド価格（1円未満切り捨て）P.127

数量区分	標準対応 小口			個別対応 大口
数　量	1〜4	5〜9	10〜20	21〜
値引率	基準単価	10%	15%	お見積り

表示数量超えはWOSにてご確認ください。

Alteration 追加工

型式 Type	L	−	スプリング	−	(SB)
SPCPS	30	−	H	−	SB

Alteration	Code	Spec.	¥/1Code
先端ボルト付属	SB	ウレタン付先端ボルトを付属して出荷致します。 SPCPS…USS4−15（P.1771） SPCPL…SUST6−20（P.1771）	200

Delivery 出荷日 在庫品 翌日出荷 P.127

ご希望によりPM6:00迄、当日出荷受付致します。

ex

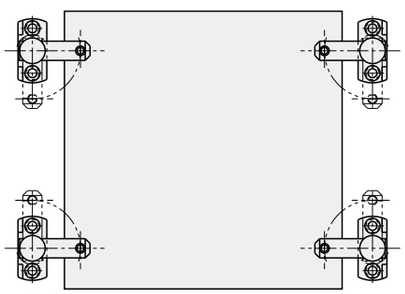

スプリングの力でワークを上からクランプします。

スプリングサイドクランプ/先端部品

CADデータフォルダ名：25_Clamps

■スプリングサイドクランプ

RoHS

スプリングサイドクランプの先端には、下記の先端部品（GP、GPF）の他にも、ウレタンブッシャ（P2-1585：USLH10など）やストップピン（P1769：BSTEH8など）を取り付けることが可能です。

Type		本体 M材質	本体 S表面処理	ピン M材質	ピン S表面処理	スプリング M材質	ノブ M材質
軽荷重用	GPL	アルミ合金	白アルマイト	S45C	無電解ニッケルメッキ	SUS304−WPB	ポリアセタール
重荷重用	GPH						
極重荷重用	GPX						

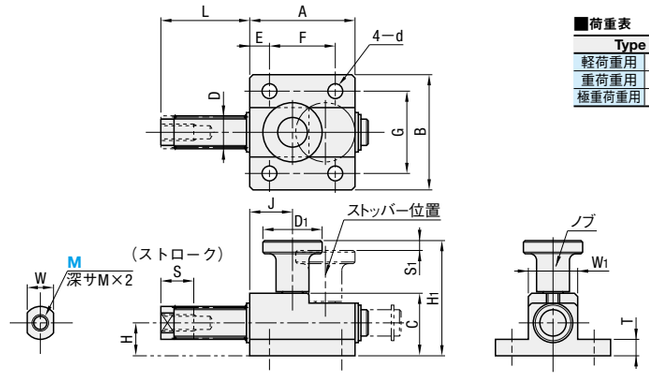

■荷重表　単位（N）

Type		min	max
軽荷重用	GPL	0.6	2.5
重荷重用	GPH	0.9	3.8
極重荷重用	GPX	1.4	5.9

kgf=N×0.101972

ストッパー位置（段差）にノブを落とし込むと、ピンの動きを固定することができます。

型式 Type	M(並目)	S	ピン D	ピン L	ピン W	ピン H	本体 A	本体 B	本体 C	本体 T	本体 G	本体 E	本体 F	本体 d	ノブ S1	ノブ H1	ノブ J	ノブ D1	ノブ W1	¥基準単価
GPL GPH GPX	4	6	8	22	6	5	18	26	11.5	4	18	4	10	4.5	1.5	24.5	5.5	15	10	3,980
	5	10	10	27	8	10	32	35	19	5	25	6	20	5.5	3	35	13	18	15	4,680

■先端部品

−V形状−

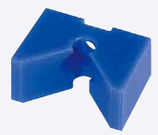

−フラット形状−

RoHS

GP（V形状）　GPF（フラット形状）

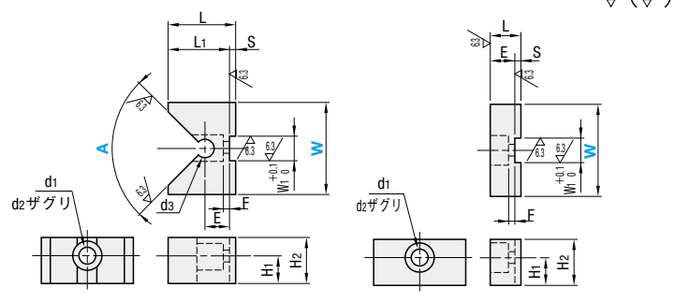

M5サイズのスプリングサイドクランプ（GPL5・GPH5・GPX5）にのみ適合します。

M材質　MCナイロン

■V形状

型式	A°	W	d1	d2	L	L1	H1	H2	d3	E	F	S	W1	¥基準単価
GP	90	20	5.5	9.5	18	16	9	15	6	8	2	2	8	1,410
		30			22	20								1,560
	120	20			15	13								1,410
		30			18	16								1,560

■フラット形状

型式	W	d1	d2	L	H1	H2	E	F	S	W1	¥基準単価
GPF	20	5.5	9.5	10	9	15	8	2	2	8	1,300
	30										

Order 注文例

型式	−	A	−	W
GPH5 GP	−	90	−	30
GPF			−	20

Delivery 出荷日 在庫品 翌日出荷 P.127

ご希望によりPM6:00迄、当日出荷受付致します。

Price 価格

■数量スライド価格（1円未満切り捨て）P.127

数量区分	標準対応 小口			個別対応 大口
数　量	1〜49	50〜74	75〜100	101〜
値引率	基準単価	5%	10%	お見積り

表示数量超えはWOSにてご確認ください。

ex Example 使用例

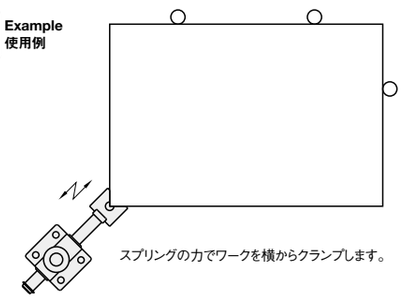

スプリングの力でワークを横からクランプします。