FLAT BELT CONVEYORS –CENTER DRIVE 2- GROOVE FRAME TYPE(PULLEY DIA. 30mm)–

平ベルトコンベヤ

ー中間駆動2溝フレーム(プーリ径30mm)ー

CE 対応

※単相230Vのみ対応

専用サイト　http://fa.misumi.jp/cvs/
コンベヤの構成部品や
メンテナンス部品の検索が可能です。

大口対応 BIG ORDER

CADデータフォルダ名：17_Conveyors

■特長：駆動部の位置調整も可能な平ベルトコンベヤです。中央の駆動部内でのテンション調整が可能で、テンション調整しても全体の長さが変わりません。プーリホルダにタップがあるためオプションが取り付けられます。

	フレーム	モータカバー①	モータカバー②	プーリホルダ
M材質	アルミ材	アルミ材	SPCC	アルミ材
S表面処理	アルマイト処理	塗装	塗装	塗装

CVGN

6Wモータ仕様

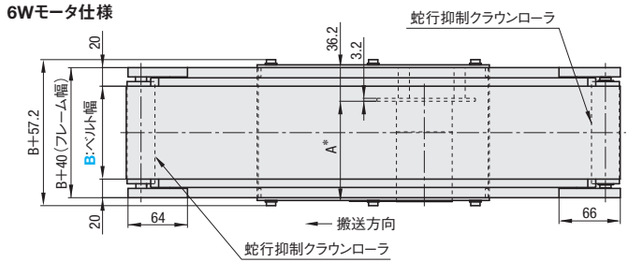

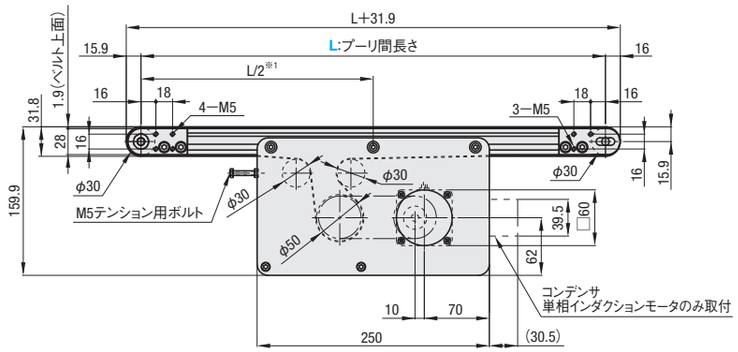

フレーム断面・拡大(左右対称)

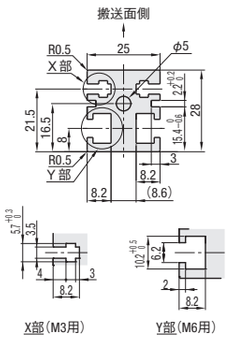

JIS規格の六角ナット使用可能です。

25Wモータ仕様

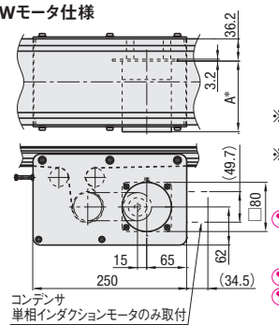

※1 駆動部はアルミフレームの溝のある範囲で任意の位置に移動することができます。
※2 L≧455の場合、1溝につき4個ずつナットが挿入されています。ナット挿入用ザグリ穴が必要な場合は、追加工にてご指定ください。
図中の寸法はベルト仕様H(厚み0.9mm)での寸法となります。ベルト厚みは、ベルト仕様によって異なるためご注意ください。ベルト仕様は**P.1313**～をご参照ください。
使用環境により、搬送不良が起こる可能性がございます。
L≧1000の場合、スタンド取付を推奨しております。スタンド追加工に関する詳細は**P.1300**参照

*A寸法詳細(モータ全長)

出力(W)	モータ 仕様	モータ メーカー	減速比	A
6W	インダクションモータ	パナソニック	12.5～25	101.0
			30～180	108.0
		オリエンタル	12.5～18	105.0
			25～180	115.0
		台湾製	12.5～75	114.7
			90～180	120.7
	スピードコントロールモータ	パナソニック	12.5～25	111.0
			30～180	118.0
		オリエンタル	12.5～18	115.0
			25～180	125.0
		台湾製	12.5～75	126.9
			90～180	132.9
25W	インダクションモータ	パナソニック	5～180	115.0
		オリエンタル	5～18	117.0
			25～180	127.5
		台湾製	5～75	129.0
			90～180	136.0
	スピードコントロールモータ	パナソニック	5～180	125.0
		オリエンタル	5～18	127.0
			25～180	137.5
		台湾製	5～75	139.5
			90～180	146.5

■搬送能力　*参考値

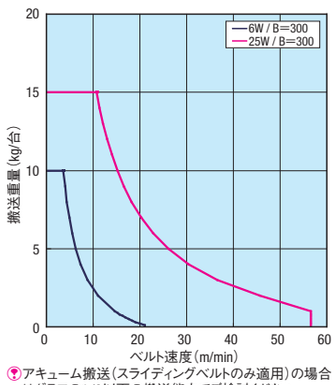

アキューム搬送(スライディングベルトのみ適用)の場合はグラフの1/2以下の搬送能力でご検討ください。
ご使用条件によって搬送能力が異なる場合がございます。
このグラフは水平条件での搬送能力です。

■ギヤヘッド減速比　*参考値
*負荷状態により減少することがあります。

ギヤヘッド減速比	ベルト速度(m/min) 50Hz	60Hz
5	47.1	56.5
7.5	31.4	37.7
9	26.2	31.4
12.5	18.8	22.6
15	15.7	18.8
18	13.1	15.7
25	9.4	11.3
30	7.9	9.4
36	6.5	7.9
50	4.7	5.7
60	3.9	4.7
75	3.1	3.8
90	2.6	3.1
100	2.4	2.8
120	2.0	2.4
150	1.6	1.9
180	1.3	1.6

モータ仕様IMの場合、上表の搬送速度で定速になります。
モータ仕様SCMの場合、最高速度は上表の値をご参照ください。

型式	B 指定1mm単位	L 指定5mm単位	モータ選択 出力(W)	電圧(V)	仕様	ギヤヘッド減速比	ベルト仕様	モータメーカー選択 メーカーごとに価格が異なります。
CVGN	30～300	355～2000	6 25	T100(単相) T200(単相)	IM(インダクションモータ) SCM(スピードコントロールモータ)	5 7.5 9 12.5 15 18 25 30 36 50 60 75 90 100 120 150 180 ⊗出力6のとき5～9適用不可	H(一般用・緑) W(一般用・白) G(スライディング用・緑) S(スライディング用・白) D(電子部品搬送用・黒) F(食品搬送用・白) O(耐油仕様・紺) N(非粘着仕様・白) J(ベルトなし) ※モータメーカA・Bの場合、下表の「ベルト仕様」からご選定ください。	A(パナソニックモータ) B(オリエンタルモータ) C(台湾製モータ) ※Cは搬送速度が20%程度低くなる可能性があります。
			25	S200(三相)	IM(インダクションモータ) INV(インダクションモータ+インバータ)			
			6 25	NV(モータなし)	NM(モータなし)	NH(ギヤヘッドなし)		R(モータ・ギヤヘッドなし)

基準搬送方向にベルトが回転するようモータ結線を行ってください。配線図・モータ・インバータ詳細は☞**P.1301**～参照
モータ・ギヤヘッドなしを選択の場合、モータ取付穴ピッチはモータ出力により異なります。詳細寸法は「コンベヤ選定サイト」の「技術情報」をご確認ください。
モータ・ギヤヘッドなしを選択の場合、本機は部品状態でのお届けとなります。同梱の組立手順書に従ってお客様にて組立となります。組立手順・梱包状態は「コンベヤ選定サイト」参照
スピードコントロールモータは、スピードコントローラ用取付ブラケットが付属されておりません。スピードコントローラ用ブラケットをお求めの際は、追加工[SCB]をご選定ください。

ベルト仕様	標準ベルト(本体価格のみ)	オプションベルト1(+¥3,000)	オプションベルト2(+¥5,500)	ベルトなし(−¥4,000)
一般用	H(緑)　W(白)　HG(緑)	—	HY(黄緑)　HBN(スカイブルー)	J(ベルトなし)
スライディング用	G(緑)　S(白)	—	—	
傾斜搬送用	LG(緑)　LW(白)	—	—	
グリップ仕様	—	GG(緑)　GW(白)	GSN(緑)	
耐油仕様	O(紺)　OH(緑)　OG(緑)	OW(白)	ON(白)	
非粘着仕様	N(白)　NS(白)	NB(スカイブルー)　NBG(ライムグリーン)　HH(緑)　HW(白)	NWN(白)　NSN(スカイブルー)　NGN(ライムグリーン)　HBG(緑)　HBW(白)　BW(白)	
食品搬送用	F(白)	KW(白)　KSB(スカイブルー)　PHB(スカイブルー)	PHN(スカイブルー)　PWN(白)　KWN(白)	
電子部品搬送用	D(黒)　DS(黒)	—	DG(黒)	

平ベルト詳細は☞**P.1313**～参照
モータメーカC(台湾製モータ)は、H・W・G・S・D・F・O・NまたはJ(ベルトなし)から選定ください。
耐油仕様ベルトは、裏側に油が付着する環境ではご使用いただけません。

型式	B	¥本体価格 1～9コ																
		L355～400	L405～500	L505～600	L605～700	L705～800	L805～900	L905～1000	L1005～1100	L1105～1200	L1205～1300	L1305～1400	L1405～1500	L1505～1600	L1605～1700	L1705～1800	L1805～1900	L1905～2000
CVGN	30～50	102,200	102,600	102,600	103,000	103,600	104,100	104,600	105,300	105,700	106,200	106,600	107,000	107,400	107,900	108,400	109,000	109,400
	60～100	107,200	107,600	107,800	108,400	109,000	109,600	110,200	111,000	111,500	112,100	112,600	113,100	113,700	114,300	114,900	115,500	116,100
	110～150	—	—	111,700	112,400	113,200	114,100	115,000	115,900	116,600	117,400	118,200	118,900	119,700	120,500	121,300	122,100	122,900
	160～200	—	—	—	115,800	116,600	117,500	118,500	119,500	120,200	121,000	121,800	122,600	123,400	124,200	125,000	125,800	126,700
	210～250	—	—	—	—	—	125,000	126,100	127,400	128,300	129,400	130,300	131,400	132,300	133,400	134,500	135,500	136,600
	260～300	—	—	—	—	—	—	131,400	133,000	134,100	135,100	136,200	137,200	138,300	139,400	140,600	141,700	142,900

表示数量超えはWOSにてご確認ください。

モータ仕様価格	モータ出力	仕様	A(パナソニックモータ)	B(オリエンタルモータ)	C(台湾製モータ)	R(モータ・ギヤヘッドなし)
	6W	IM	本体価格+¥ 5,000		本体価格のみ	本体価格−¥6,000
	25W	SCM	本体価格+¥11,000		本体価格+¥6,000	
	25W	INV	本体価格+¥14,400		本体価格+¥9,400	

ベルト仕様価格	標準ベルト	オプションベルト1	オプションベルト2	ベルトなし
	本体価格のみ	本体価格+¥3,000	本体価格+¥5,500	本体価格−¥4,000

Order 注文例

型式 − B − L − モータ(出力 − 電圧 − 仕様 − ギヤヘッド減速比) − ベルト仕様 − モータメーカー選択

CVGN − 90 − 1440 − 25 − T200 − IM − 50 − H − A

		本体価格	+	モータ・ベルト仕様価格			=	基準単価
例)・ベルトなしの場合	CVGN−100−1000−25−T100−SCM−25−J−A ➡	110,200円	+	11,000円	−	4,000円	=	117,200円
例)・オプションベルト2の場合	CVGN−100−1000−25−T100−SCM−25−HY−B ➡	110,200円	+	11,000円	+	5,500円	=	126,700円
例)・モータ・ギヤヘッドなしの場合	CVGN−100−1000−25−NV−NM−NH−H−R ➡	110,200円	−	6,000円			=	104,200円

Delivery 出荷日

8 日目出荷

コンベヤは大型商品の為、地域とサイズによっては他商品と着日が異なる可能性がございます。

Alteration 追加工

駆動部位置指定
追加ザグリ穴
ローラエッジ
モータカバー窓付タイプ
スピードコントローラ用ブラケット付属
後入れナット付属
電磁ブレーキ付モータ
スタンド(脚)

追加工詳細は☞**P.1298**～参照

Price 価格

■数量スライド価格 (1円未満切り捨て) P.127

数量区分	標準対応 小口	大口	個別対応 大口
数　量	1～5	6～9	10～
値引率	基準単価	基準単価	3%
出荷日	通常	+4日	お見積り

表示数量超えはWOSにてご確認ください。

ミスミ FA メカ 2015　最新の価格・納期・規格情報はWebをご覧ください。　ミスミ FA　検索