FLAT BELT CONVEYORS -WITH MEANDERING PREVENTION CROSSPIECE, HEAD DRIVE 3-GROOVE FRAME TYPE(PULLEY DIA. 50mm)-

平ベルトコンベヤ

ー蛇行抑制桟付ヘッド駆動3溝フレーム(プーリ径50mm)ー

CE対応

※単相230Vのみ対応

専用サイト　http://fa.misumi.jp/cvs/
コンベヤの構成部品や
メンテナンス部品の検索が可能です。

大口対応 BIG ORDER

CADデータフォルダ名：17_Conveyors

■特長：蛇行抑制桟付のベルトを使用することにより、横方面からの力による蛇行を抑制しベルトの直進性を維持するのに適したコンベヤです。メンテナンス性と省スペースに優れています。

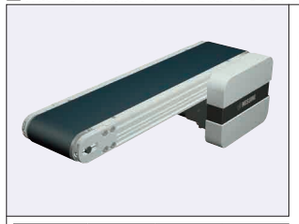

	フレーム	モータカバー	プーリホルダ
M材質	アルミ材	アルミ材	アルミ材
S表面処理	アルマイト処理	塗装	塗装

CVGD
6Wモータ仕様

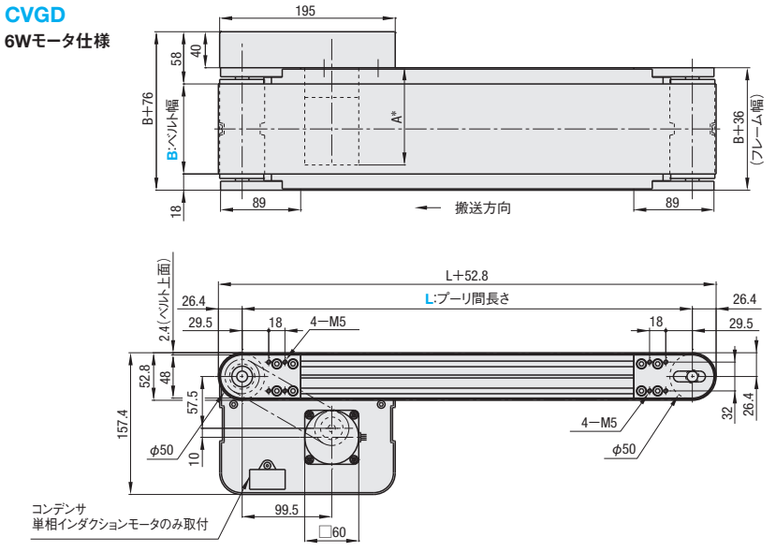

フレーム断面・拡大(左右対称)

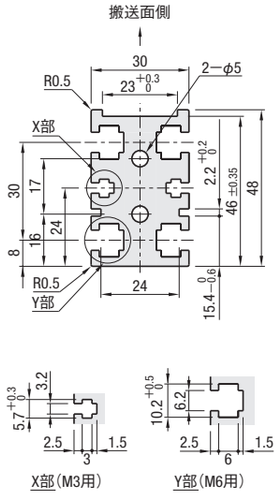

JIS規格の六角ナット使用可能です。

25Wモータ仕様

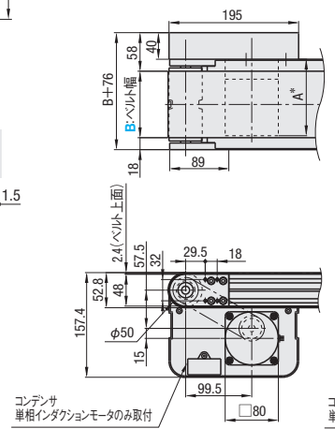

40Wモータ仕様

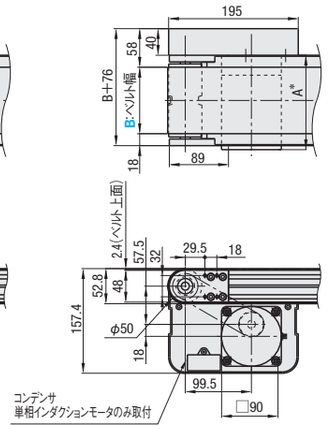

※L≧340の場合、1溝につき4個ずつナットが挿入されています。ナット挿入用ザグリ穴が必要な場合は、追加工にてご指定ください。

図中の寸法はベルト仕様H(厚み0.8mm)での寸法となります。ベルト厚みは、ベルト仕様によって異なるためご注意ください。ベルト仕様は**P1313**～をご参照ください。

使用環境により、搬送不良が起こる可能性がございます。

L≧1000の場合、スタンド取付を推奨しております。スタンド追加工に関する詳細は**P.1300**参照

*A寸法詳細(モータ全長)

出力(W)	モータ 仕様	メーカー	減速比	A
6W	インダクションモータ	パナソニック	12.5～25	101.0
			30～180	108.0
		オリエンタル	12.5～18	105.0
			25～180	115.0
		台湾製	12.5～75	114.7
			90～180	120.7
	スピードコントロールモータ	パナソニック	12.5～25	111.0
			30～180	118.0
		オリエンタル	12.5～18	115.0
			25～180	125.0
		台湾製	12.5～75	126.9
			90～180	132.9
25W	インダクションモータ	パナソニック	5～180	115.0
		オリエンタル	5～18	117.0
			25～180	127.5
		台湾製	5～75	129.0
			90～180	136.0
	スピードコントロールモータ	パナソニック	5～180	125.0
		オリエンタル	5～18	127.0
			25～180	137.5
		台湾製	5～75	139.5
			90～180	146.5

出力(W)	モータ 仕様	メーカー	減速比	A
40W	インダクションモータ	パナソニック	5～180	142.0
		オリエンタル	5～18	147.0
			25～180	165.0
		台湾製	5～75	164.6
			90～180	173.6
	スピードコントロールモータ	パナソニック	5～180	152.0
		オリエンタル	5～18	157.0
			25～180	175.0
		台湾製	5～75	175.1
			90～180	184.1

■搬送能力　*参考値

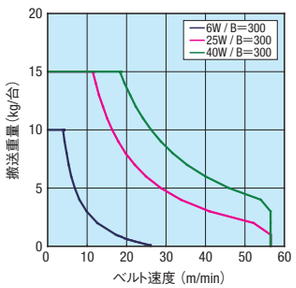

アキュームレート搬送(スライディングベルトのみ適用)の場合はグラフの1/2以下の搬送能力でご検討ください。

ご使用条件によって搬送能力が異なる場合がございます。

このグラフは水平条件での搬送能力です。

■ギヤヘッド減速比　*参考値
*負荷状態により減少することがあります。

ギヤヘッド減速比	ベルト速度(m/min) 50Hz	60Hz
5	47.1	56.5
7.5	31.4	37.7
9	26.2	31.4
12.5	18.8	22.6
15	15.7	18.8
18	13.1	15.7
25	9.4	11.3
30	7.9	9.4
36	6.5	7.9
50	4.7	5.7
60	3.9	4.7
75	3.1	3.8
90	2.6	3.1
100	2.4	2.8
120	2.0	2.4
150	1.6	1.9
180	1.3	1.6

モータ仕様IMの場合、上表の搬送速度で定速になります。

モータ仕様SCMの場合、最高速度は上表の値をご参照ください。

型式	B 指定1mm単位	L 指定5mm単位	モータ選択 出力(W)	電圧(V)	仕様	ギヤヘッド減速比	ベルト仕様	モータメーカー選択 メーカーごとに価格が異なります。
CVGD	50～300	240～2000	6 25 40	T100(単相) T200(単相)	IM(インダクションモータ) SCM(スピードコントロールモータ)	5 7.5 9 12.5 15 18 25 30 36 50 60 75 90 100 120 150 180 ⊗出力6のとき5～9適用不可	H(一般用・緑) W(一般用・白) G(スライディング用・緑) S(スライディング用・白) D(電子部品搬送用・黒) O(耐油仕様・紺) N(非粘着仕様・白) J(ベルトなし)	A(パナソニックモータ) B(オリエンタルモータ) C(台湾製モータ) ※Cは搬送速度が20%程度低くなる可能性があります。
			25 40	S200(三相)	IM(インダクションモータ) INV(インダクションモータ+インバータ)			
			6 25 40	NV(モータなし)	NM(モータなし)	NH(ギヤヘッドなし)	※モータメーカA・Bの場合、下表の「ベルト仕様」からご選定ください。	R(モータ・ギヤヘッドなし)

基準搬送方向にベルトが回転するようモータ結線を行ってください。配線図・モータ・インバータ詳細は**P.1301**～参照

モータ・ギヤヘッドなしを選択の場合、モータ取付穴ピッチはモータ出力により異なります。詳細寸法は「コンベヤ選定サイト」の「技術情報」をご確認ください。

モータ・ギヤヘッドなしを選択の場合、本機は部品状態でのお届けとなります。同梱の組立手順書に従ってお客様にて組立となります。組立手順・梱包状態は「コンベヤ選定サイト」参照

蛇行抑制桟付ベルトはプライ数(厚さ)に応じて反りが発生する可能性があるのでご確認ください。

スピードコントロールモータは、スピードコントローラ用取付ブラケットが付属されておりません。スピードコントローラ用ブラケットをお求めの際は、追加工[SCB]をご選定ください。

ベルト仕様	標準ベルト(本体価格のみ)	オプションベルト1(+¥3,000)	オプションベルト2(+¥5,500)	ベルトなし(−¥4,000)
一般用	H(緑) W(白)	−	−	J(ベルトなし)
スライディング用	G(緑) S(白) SN(白)	−	−	
傾斜搬送用	−	−	−	
グリップ仕様	−	−	GG(緑) GW(白)	
耐油仕様	O(緑)	OW(白)	−	
非粘着仕様	−	NB(スカイブルー) NBG(ライムグリーン) HH(緑) HW(白)	HBG(緑)	
食品搬送用	−	KW(白) KSB(スカイブルー) PHB(スカイブルー)	−	
電子部品搬送用	D(黒)	−	−	

平ベルト詳細は**P.1313**～参照

モータメーカーC(台湾製モータ)は、H・W・G・S・D・O・NまたはJ(ベルトなし)から選定ください。

耐油仕様ベルトは、裏側に油が付着する環境ではご使用いただけません。

型式	B	¥本体価格 1～9コ L240～300	L305～400	L405～500	L505～600	L605～700	L705～800	L805～900	L905～1000	L1005～1100	L1105～1200	L1205～1300	L1305～1400	L1405～1500	L1505～1600	L1605～1700	L1705～1800	L1805～1900	L1905～2000
CVGD	50～100	95,100	96,800	98,100	104,800	105,900	107,300	109,400	110,700	114,100	115,400	116,800	118,000	119,300	123,100	125,000	126,600	128,200	129,500
	110～150	−	100,300	101,700	108,900	110,000	111,400	113,500	114,800	118,800	120,200	121,500	122,800	124,000	128,500	130,400	132,000	133,600	134,900
	160～200	−	−	107,900	116,100	117,600	119,300	121,800	123,500	128,400	130,100	131,800	133,400	135,000	140,500	142,700	144,700	146,600	148,300
	210～250	−	−	−	120,600	122,100	123,800	126,300	127,900	133,400	135,100	136,800	138,400	140,000	145,900	148,100	150,100	152,100	153,700
	260～300	−	−	−	−	131,700	133,800	136,600	138,600	145,200	147,300	149,400	151,300	153,300	160,200	162,800	165,100	167,400	169,400

表示数量超えはWOSにてご確認ください。

モータ仕様価格	モータ出力	仕様	A(パナソニックモータ)	B(オリエンタルモータ)	C(台湾製モータ)	R(モータ・ギヤヘッドなし)
	6W 25W 40W	IM	本体価格+¥5,000		本体価格のみ	本体価格−¥6,000
		SCM	本体価格+¥11,000		本体価格+¥6,000	
	25W・40W	INV	本体価格+¥14,400		本体価格+¥9,400	

ベルト仕様価格	標準ベルト	オプションベルト1	オプションベルト2	ベルトなし
	本体価格のみ	本体価格+¥3,000	本体価格+¥5,500	本体価格−¥4,000

Order 注文例

型式 − B − L − モータ(出力 − 電圧 − 仕様 − ギヤヘッド減速比) − ベルト仕様 − モータメーカー選択

CVGD − 100 − 1000 − 25 − T100 − IM − 25 − H − A

		本体価格	+	モータ・ベルト仕様価格			=	基準単価
例)・ベルトなしの場合	CVGD−100−1000−25−T100−SCM−25−J−A ➡	110,700円	+	11,000円	−	4,000円	=	117,700円
例)・オプションベルト2の場合	CVGD−100−1000−25−T100−SCM−25−GG−B ➡	110,700円	+	11,000円	+	5,500円	=	127,200円
例)・モータ・ギヤヘッドなしの場合	CVGD−100−1000−25−NV−NM−NH−H−R ➡	110,700円	−	6,000円			=	104,700円

Delivery 出荷日

8 日目出荷

コンベヤは大型商品の為、地域とサイズによっては他商品と着日が異なる可能性がございます。

Alteration 追加工

モータ位置勝手違い
追加ザグリ穴
モータカバー窓付タイプ
スピードコントローラ用ブラケット付属
後入れナット付属
端子箱付モータ
スタンド(脚)

追加工詳細は**P.1298**～参照

Price 価格

■数量スライド価格 (1円未満切り捨て) **P.127**

数量区分	標準対応 小口	大口	個別対応 大口
数　量	1～5	6～9	10～
値引率	基準単価	基準単価	3%
出荷日	通常	+4日	お見積り

表示数量超えはWOSにてご確認ください。

ミスミ FA メカ 2015　選定・注文・メンテナンス全てをコンベヤ選定サイトで!　ミスミ コンベヤ　検索