BEARING COVERS PLATES -STANDARD TYPE / SEAL TYPE-

ベアリングカバー

ー標準タイプ・シール付タイプー

CADデータフォルダ名：14_Bearings_with_Holder

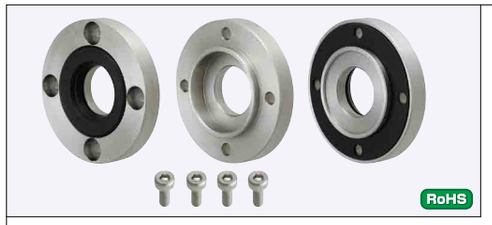

Type 標準タイプ	Type シール付タイプ	M材質	S表面処理	A付属品 オイルシールG種/D種	A付属品 パッキン	A付属品 固定用ボルト
BVFCC	BVFPC	S45C	四三酸化鉄皮膜	ニトリルゴム		SCM435(黒染)
BVFCCM	BVFPCM		無電解ニッケルメッキ			
BVFCCS	BVFPCS	SUS304	―			SUSXM7

標準タイプにオイルシールやパッキンは付属しません。

標準タイプ
●ベアリングの外輪おさえとしてご利用ください。

シール付タイプ
●防塵・防水用途に適しております。

付属パッキン

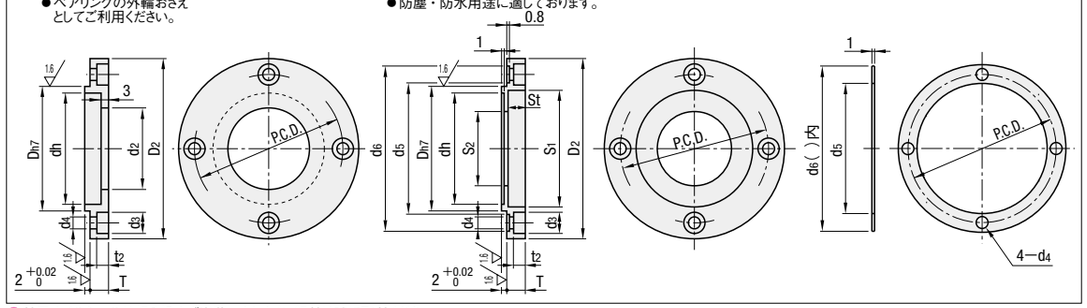

付属オイルシールは組み込まず出荷いたします。組付け時に取付ください。

型式 Type	型式 No.	適用ベアリング	Dh7	許容差	D2	dh	T	P.C.D.	d2	d3	d4	t2	シール付 S1	S2	St	適用オイルシール内径	付属オイルシール	パッキン溝部パッキン d5	d6	固定用ボルト(付属品)
(標準タイプ) BVFCC BVFCCM BVFCCS (シール付タイプ) BVFPC BVFPCM BVFPCS	10	6000 7000	26	0 −0.021	41	23	6	33	16	6.5	3.5	3.1	25	17	4	15	G15254	26	38.5 (38)	M3×8
	12	6001 7001	28		43	25	6	35									G15254	28	40.5 (40)	
	15	6002 7002	32	0 −0.025	48	28	6	40	21				32	22	5	20	G20325	34	45.5 (45)	
	17	6003 7003	35		48	31												35		
	20	6004 7004	42		58	36	7	48	26	8	4.5	4.1	35	27	6	25	D25356	42	54.5 (54)	M4×10
	25	6005 7005	47		63	41	8	53	31				40	32	7	30	D30407	47	59.5 (59)	
	30	6006 7006	55	0 −0.030	78	48		64	41	9.5	5.5	5.1	50	42	6.5	40	D40506.5	55	74.5 (74)	M5×12

d5寸法が付属パッキン内径、d6( )内寸法がパッキン外径になります。

Order 注文例

型式
BVFCC10
BVFPC20

Delivery 出荷日 3 日目出荷

Price 価格

■数量スライド価格（1円未満切り捨て）P.127

数量区分	標準対応 小口				個別対応 大口
数　量	1〜9	10〜14	15〜19	20〜29	30〜
値引率	基準単価	5%	10%	18%	お見積り
出荷日	通常				

表示数量超えはWOSにてご確認ください。

No.	¥基準単価 標準 BVFCC	BVFCCM	BVFCCS	シール付 BVFPC	BVFPCM	BVFPCS
10	1,170	1,290	1,990	2,090	2,300	2,910
12	1,370	1,500	2,320	2,520	2,770	3,470
15	1,560	1,720	2,650	2,970	3,260	4,060
17	1,760	1,930	2,990	3,340	3,670	4,570
20	1,950	2,150	3,320	3,710	4,070	5,070
25	2,100	2,310	3,570	3,980	4,380	5,450
30	2,170	2,390	3,810	4,250	4,680	5,900

Example 使用例

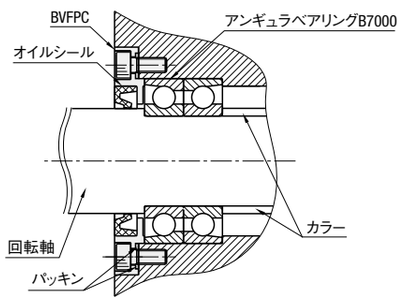

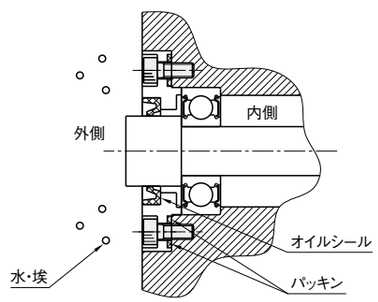

BEARING COVERS

ベアリングカバー

ーノーマルタイプー

ステンレス・めっき品 脱脂洗浄サービス 対応商品詳細は下記URLへ http://fa.misumi.jp

CADデータフォルダ名：14_Bearings_with_Holder

フラットタイプ 丸フランジ	フラットタイプ 四角フランジ	インロー付タイプ 丸フランジ	インロー付タイプ 四角フランジ	M材質	S表面処理
―	BVFS	―	BVIS	S45C	―
BVFCM	BVFSM	BVICM	BVISM	S45C	無電解ニッケルメッキ
―	―	BVICA	BVISA	A5052	白アルマイト
BVFCS	―	―	―	SUS304	―

フラットタイプ　**インロー付タイプ**

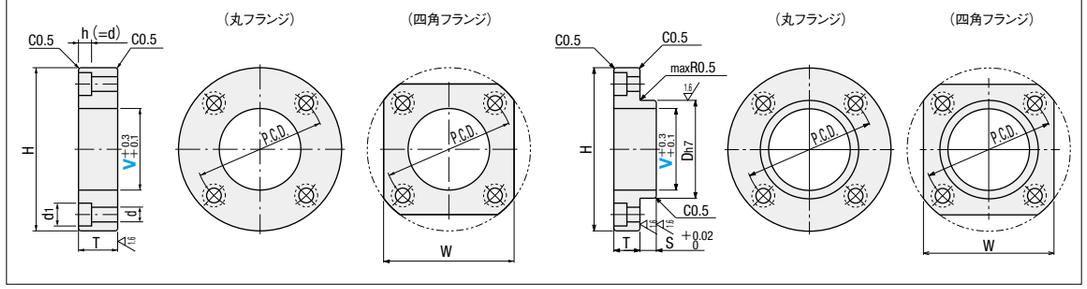

型式 Type	V	適用ベアリング	適用ボルト	H	P.C.D.	W	T	d	d1	D	S	¥基準単価 フラットタイプ 丸フランジ BVFCM	BVFCS	四角フランジ BVFS	BVFSM	インロー付タイプ 丸フランジ BVICM	BVICA	四角フランジ BVIS	BVISM	BVISA
フラットタイプ(丸フランジ) BVFCM BVFCS (四角フランジ) BVFS BVFSM インロー付タイプ(丸フランジ) BVICM BVICA (四角フランジ) BVIS BVISM BVISA	4	673	M3	26	16	21	5	3.5	6.5	6	1.5	960	1,470	1,590	1,670	1,160	970	1,760	1,900	1,680
	5	674								7										
	6	693								8										
	8	623・694		29	19	23				10	2.0									
	10	624・695	M4	35	24	28	6	4.5	8.0	13		1,160	2,140	1,740	1,870	1,340	1,170	1,910	2,080	1,880
	11	605・696								14										
	12	625		39	28	31				16										
	13	606								17										
	15	626・698								19										
	18	608・6900		46	35	36				22										
	20	628・6901								24		1,360	2,450	1,880	2,070	1,540	1,360	2,050	2,280	2,070
	21	6000								26										
	23	6001・6902	M5	51	38	41	7	5.5	9.5	28		1,590	2,800	2,020	2,300	1,760	1,530	2,160	2,500	2,240
	25	6200・6903		58	45	45				30										
	26	6201・6002								32										
	30	6202・6003								35		2,000	3,270	2,360	2,710	2,130	1,930	2,440	2,870	2,640
	32	6904・6203		63	50	48				37										
	35	6004・6905		70	57	54				42										
	40	6204・6005・6906								47										
	46	6205	M6	89	75	68	8	6.5	11.0	52		2,220	3,600	2,470	2,930	2,400	2,200	2,590	3,140	2,910
	47	6006・6907								55										
	56	6206・6007・6908								62										
	64	6208・6207・6208		107	93	81				68		2,440	3,970	2,590	3,150	2,680	2,470	2,740	3,420	3,180

Order 注文例

型式
BVFS10
SF−BVFCM10

脱脂洗浄サービス P.124

Delivery 出荷日 3 日目出荷

Price 価格

■数量スライド価格（1円未満切り捨て）P.127

数量区分	標準対応 小口				個別対応 大口
数　量	1〜9	10〜14	15〜19	20〜29	30〜
値引率	基準単価	5%	10%	18%	お見積り
出荷日	通常				

表示数量超えはWOSにてご確認ください。

Alteration 追加工

型式	― (FC・MXC・NC)
BVFCM10 ―	FC3 ― NC

5 日目出荷

Alterations	止まり穴変更	取付穴数変更	取付穴種変更
	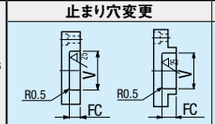		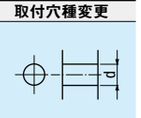
Code	FC	MXC	NC
Spec.	V穴を止まり穴に変更します。FC=指定1mm単位 3≦FC≦T−1 指定方法 FC4	取付穴数4コ…6コに変更します。丸フランジのみ適用 指定方法 MXC	取付穴をキリ穴に変更します。穴径=d(規格表) 指定方法 NC
¥/1Code	無料	350	無料