STEEL PLATE BALL BEARING UNITS -FLANGE TYPE- / END CAPS FOR SHAFT ENDS

鋼板製玉軸受ユニット/軸用エンドキャップ

ーフランジタイプー

ステンレス・めっき品 脱脂洗浄サービス 対応商品詳細は下記URLへ http://fa.misumi.jp

CADデータフォルダ名：14_Bearings_with_Holder

■特長：プレス加工した鋼板2枚を組み合わせた安価な玉軸受ユニット（フランジタイプ）です。

■鋼板製玉軸受ユニット ーフランジタイプー

RoHS

HBTP

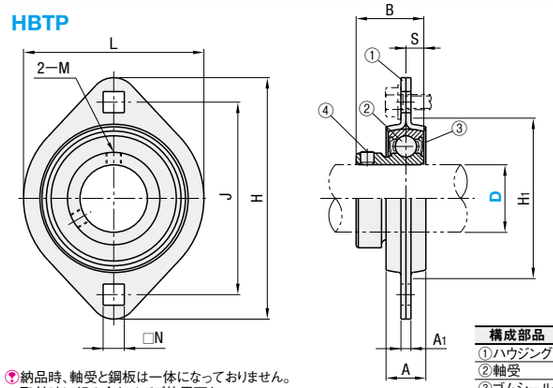

精度：JIS B 1558
JIS B 1514
JIS B 1559
使用温度：−15〜+100℃

構成部品	M材質	S表面処理
①ハウジング	SPCC	四三酸化鉄皮膜
②軸受	SUJ2	−
③ゴムシール	ニトリルゴム（NBR）	−
④止めねじ	SCM435	−

納品時、軸受と鋼板は一体になっておりません。取付時に組み合わせてご使用下さい。
2−M（止めねじ）の角度は120°となります。

型式 Type	D	L	H	A	J	N	A1	H1 最小	B	S	取付ボルト呼び	許容荷重（N） ラジアル	アキシアル	軸受 基本定格荷重(N) Cr（動）	Co（静）	止めねじ M	締付トルク（N・cm）	アキシアル負荷能力(N)	重量(g)	¥基準単価
HBTP	12	59	81	14	63.5	7	4	49	22	6	M6	2650	640	9550	4800	M5×0.8	240	478	250	760
	15	59	81	14	63.5	7	4	49	22	6	M6	2650	640	9550	4800		240	478	240	790
	20	67	90	16	71.5	9	4	56	24.7	7	M8	3100	740	12800	6600		250	1280	290	860
	25	71	95	18	76	9	4	60	27	7.5	M8	3530	900	14000	7900	M6×0.75	490	1400	360	990
	30	84	113	18	90.5	11	5.2	71	30.3	8	M10	4900	1220	19600	11300		490	1960	560	1,230

kgf=N×0.101972

Order 注文例

型式
HBTP12

Delivery 出荷日

在庫品 翌日出荷 P.127
ご希望によりPM6:00迄、当日出荷受付致します。

Price 価格

■数量スライド価格（1円未満切り捨て）P.127

数量区分	標準対応 小口			個別対応 大口
数量	1〜9	10〜20	21〜50	51〜
値引率	基準単価	5%	10%	お見積り
出荷日	通常			

表示数量超えはWOSにてご確認ください。

Example 使用例

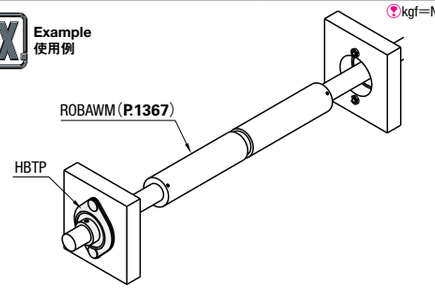

■軸用エンドキャップ

RoHS

EDCB EDCM EDCS

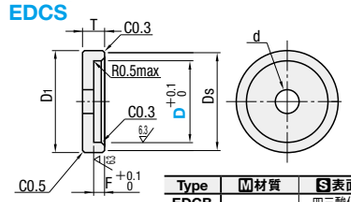

Type	M材質	S表面処理
EDCB	S45C相当	四三酸化鉄皮膜
EDCM		無電解ニッケルメッキ
EDCS	SUS304相当	−

型式 Type	D	D1	Ds	T	F	d	¥基準単価 EDCB	EDCM	EDCS
EDCB EDCM EDCS	10	14	13.4	5	2	4.5	260	280	370
	12	16	15.4			5.5	290	310	400
	15	19	18.4				320	340	450
	17	21	20.4	7	3	6.6	350	370	520
	20	26	25.4				390	410	600
	25	31	30.4				430	450	680
	30	37	36.4	8		9	480	500	790
	35	42	41.4	10	4	11	540	570	920
	40	47	46.4			14	670	700	1,090

Order 注文例

型式
EDCB20
SF−EDCS20
脱脂洗浄サービス P.124

Delivery 出荷日

在庫品 翌日出荷 P.127
ご希望によりPM6:00迄、当日出荷受付致します。

Price 価格

■数量スライド価格（1円未満切り捨て）P.127

数量区分	標準対応 小口				個別対応 大口
数量	1〜19	20〜34	35〜49	50〜100	101〜
値引率	基準単価	5%	10%	18%	お見積り
出荷日	通常				

表示数量超えはWOSにてご確認ください。

Example 使用例

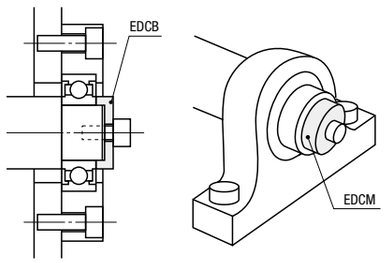

STEEL PLATE BALL BEARING UNITS -PILLOW TYPE-

鋼板製玉軸受ユニット

ーピロータイプー

CADデータフォルダ名：14_Bearings_with_Holder

■特長：プレス加工した鋼板2枚を組み合わせた安価な玉軸受ユニット（ピロータイプ）です。

RoHS

PBTP

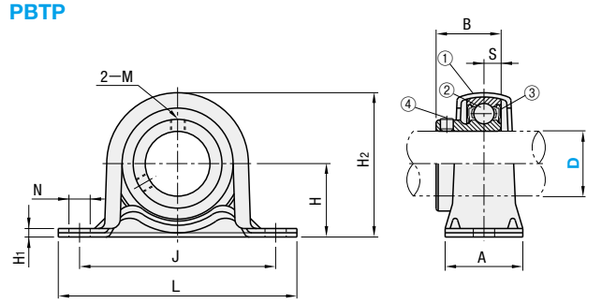

精度：JIS B 1558
JIS B 1514
JIS B 1559
使用温度：−15〜+100℃

構成部品	M材質	S表面処理
①ハウジング	SPCC	四三酸化鉄皮膜
②軸受	SUJ2	−
③ゴムシール	ニトリルゴム（NBR）	−
④止めねじ	SCM435	−

納品時、軸受と鋼板は一体になっておりません。取付時に組み合わせてご使用下さい。
2−M（止めねじ）の角度は120°となります。

型式 Type	D	L	H	A	J	N	H1	H2	B	S	取付ボルト呼び	許容荷重（N） ラジアル	アキシアル	軸受 基本定格荷重(N) Cr（動）	Co（静）	止めねじ M	締付トルク（N・cm）	アキシアル負荷能力(N)	重量(g)	¥基準単価
PBTP	12	86	22.2	25	68	9.5	3.2	44	22	6	M8	2150	830	9550	4800	M5×0.8	240	478	160	760
	15	86	22.2	25	68	9.5	3.2	44	22	6	M8	2150	830	9550	4800		240	478	150	790
	20	98	25.4	32	76	9.5	3.2	50	24.7	7	M8	2650	1030	12800	6600		250	1280	210	860
	25	108	28.6	32	86	11.5	4	56	27	7.5	M10	3700	1470	14000	7900	M6×0.75	490	1400	290	990
	30	117	33.3	38	95	11.5	4	66	30.3	8	M10	4400	1670	19600	11300		490	1960	420	1,230

kgf=N×0.101972

Order 注文例

型式
PBTP12

Delivery 出荷日

在庫品 翌日出荷 P.127
ご希望によりPM6:00迄、当日出荷受付致します。

Price 価格

■数量スライド価格（1円未満切り捨て）P.127

数量区分	標準対応 小口			個別対応 大口
数量	1〜9	10〜20	21〜50	51〜
値引率	基準単価	5%	10%	お見積り
出荷日	通常			

表示数量超えはWOSにてご確認ください。

Example 使用例

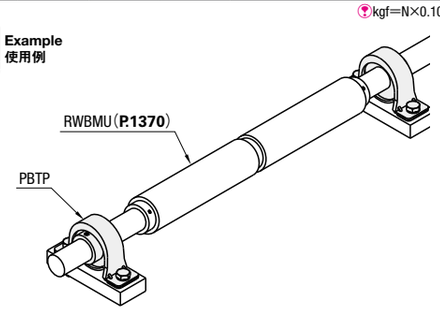

■取付手順
1. 軸受を軸に通し、所定の位置にもっていきます。
2. ハウジング（鋼板2枚）と軸受を重ね、機台にボルトで固定します。（取付後は軸受も固定されます）
3. 軸の位置決めを行い、止めねじを締め付け軸を固定します。

HBTP

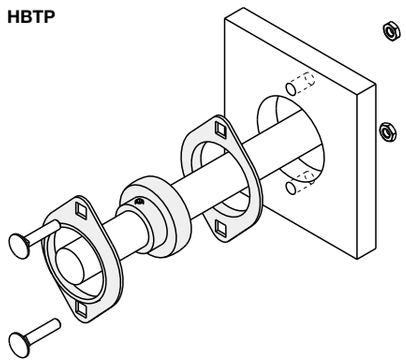
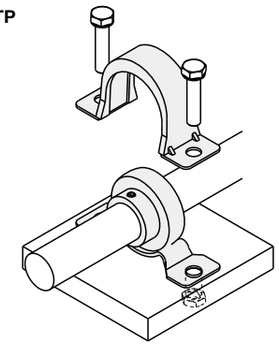
PBTP