新商品

SINGLE-AXIS ROBOT RSB1 -Belt TYPE-

単軸ロボット　RSB1　ーベルトタイプー

価格改訂

PDFは21年6月時点の内容です。最新情報はWEB頁でご確認ください（仕様は『外形図・規格表』タブに掲載）

RS SINGLE AXIS ROBOT

専用サイトhttp://download.misumi.jp/mol/fa_soft.html
便利な選定ソフトのご利用や取扱説明書をダウンロードしてご利用いただけます。

CE対応

CEマーキング注意事項参照 P.456

CADデータフォルダ名：07_Actuator

コントローラ仕様 P.497～506

■構成品 ロボット本体/コントローラ/ケーブル/(バッテリ)/(ノイズフィルタ)

■付属品

	コントローラ 入出力仕様		
A付属品	NPN，PNP	CC−Link	DeviceNet
	—	CC−Linkコネクタ	DeviceNetコネクタ
	取扱説明CD−ROM/電源コネクタ/ダミーコネクタ		

■ロボット材質/表面処理

構成部品	ガイドレール	スライダ	カバー
M材質	鉄	アルミ	アルミ
S表面処理	ー	アルマイト	アルマイト

■一般仕様

駆動方式	モータ	位置検出	使用周囲温度・湿度
ベルト	ACサーボ 100W	レゾルバ	0～40℃・35～85%RH（結露なきこと）

■基本仕様　よくある質問 P.504

Type	ベルト(mm)	繰返し位置決め精度(mm)	最大可搬質量(kg)(水平のみ)	ストローク(mm)	定格走行寿命(注)	コントローラ入力電源	最大位置決め点数
RSB1	リード25相当	±0.04	10	150～2550(50ピッチ)	10,000km	AC100V～115V AC200～230V ±10%	255点

(注)最大オーバーハング状態でのガイドの耐久距離の参考値です。

■モーター取付方向　モーター取付方向が下記のように6種類から選択できます。

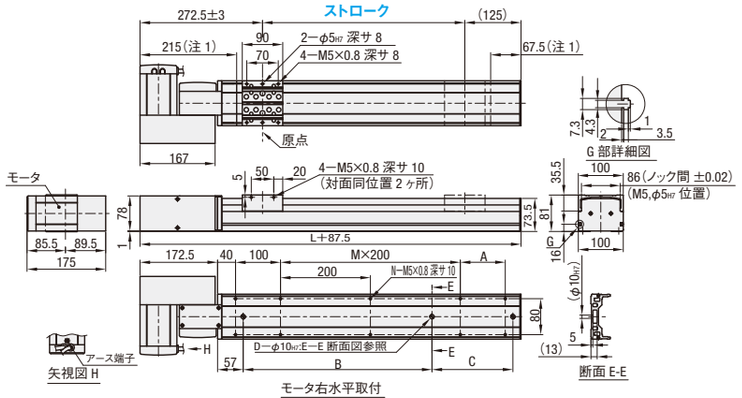

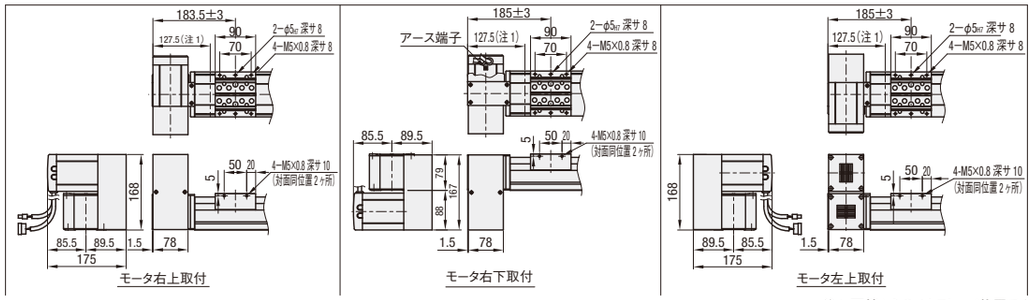

注1. 両端からのメカストッパ位置です。

■寸法・質量

TYPE	寸法・質量	ストローク(mm) 150	200	250	300	350	400	450	500	550	600	650	700	750	800	850	900	950	1000	1050	1100	1150	1200	1250	1300	1350
RSB1	L(mm)	460	510	560	610	660	710	760	810	860	910	960	1010	1060	1110	1160	1210	1260	1310	1360	1410	1460	1510	1560	1610	1660
	A(mm)	200	50	100	150	200	50	100	150	200	50	100	150	200	50	100	150	200	50	100	150	200	50	100	150	200
	B(mm)	240				420				600				780				960				1140				1320
	C(mm)	—																								
	D(mm)	2																								
	M(mm)	—		1				2				3				4				5				6		
	N(mm)	6		8				10				12				14				16				18		
	質量(kg)	7.4	7.8	8.2	8.6	9	9.4	9.8	10.1	10.5	10.9	11.3	11.7	12.1	12.5	12.9	13.3	13.7	14.1	14.5	14.9	15.3	15.7	16.1	16.5	16.9

TYPE	寸法・質量	ストローク(mm) 1400	1450	1500	1550	1600	1650	1700	1750	1800	1850	1900	1950	2000	2050	2100	2150	2200	2250	2300	2350	2400	2450	2500	2550
RSB1	L(mm)	1710	1760	1810	1860	1910	1960	2010	2060	2110	2160	2210	2260	2310	2360	2410	2460	2510	2560	2610	2660	2710	2760	2810	2860
	A(mm)	50	100	150	200	50	100	150	200	50	100	150	200	50	100	150	200	50	100	150	200	50	100	150	200
	B(mm)	1320																							
	C(mm)	—	240				420				600				780				960				1140			1320
	D(mm)	2	3																						
	M(mm)	7				8				9				10				11				12			
	N(mm)	20				22				24				26				28				30			
	質量(kg)	17.3	17.7	18	18.4	18.8	19.2	19.6	20	20.4	20.8	21.2	21.6	22	22.4	22.8	23.2	23.6	24	24.4	24.8	25.2	25.6	25.9	26.3

型式 Type	型式 モータ取付方向	選択 コントローラ種類(1)	入出力種類	ノイズフィルタ有無(2)	ケーブル	ストローク(mm)
RSB1	モータ左水平：L モータ右水平：R モータ左上：LU モータ右上：RU モータ左下：LD モータ右下：RD	仕様／電源：アブソリュート仕様(データ保存用バッテリ付)／インクリメンタル仕様 AC100V～：C21A／C21B AC200～230V：C22A／C22B	NPN：N PNP：P CC−Link：C DeviceNet：D	無：F0 有：F1 仕様 P.508	標準／耐屈曲 3.5m：3／3.5m：R3 5m：5／5m：R5 10m：10／10m：R10	150～2550 (指定50mm単位)

(1)コントローラはそれぞれの仕様にパラメータを設定して出荷します。また、データ保存用バッテリはRoHS指令対象外製品です。(2)本機種にはノイズフィルタが必要です。お客様にて別途手配する場合は「無」をご選定ください。また、ノイズフィルタの一次側にサージアブソーバーを必ず設置してください。詳細は取扱説明書をご参照ください。

Order 注文例

型式	モータ取付方向	コントローラ種類	入出力種類	ノイズフィルタ	ケーブル長さ	ストローク
RSB1 −	L −	C21A −	N −	F1 −	5 −	2550

Delivery 出荷日　8 日目出荷

Price 価格

■ロボット本体価格

型式	¥基準単価1～5台 ストローク(mm) 150	200/250	300/350	400/450	500/550	600/650	700/750	800/850	900/950	1000/1050	1100/1150	1200/1250	1300/1350
RSB1	189,200	197,200	205,100	212,900	220,900	228,800	236,800	244,700	252,500	260,500	268,400	276,400	284,300
	1400/1450	1500/1550	1600/1650	1700/1750	1800/1850	1900/1950	2000/2050	2100/2150	2200/2250	2300/2350	2400/2450	2500/2550	—
	292,100	300,100	308,000	316,000	323,900	331,700	339,700	347,600	355,600	363,500	371,300	379,300	—

■コントローラ価格

入出力＼種類	¥基準単価 1～5台 C21A/C22A アブソリュート仕様(データ保存用バッテリ付)	C21B/C22B インクリメンタル仕様
N	57,600	54,500
P	69,600	66,500
C	71,500	68,500
D	74,500	71,400

I/Oケーブルは付属しておりません。ご入用の際は追加工(T)をご指定ください。

■ケーブル価格

ケーブル(標準)	¥基準単価 1～5本	ケーブル(耐屈曲)	¥基準単価 1～5本
3	9,100	R3	12,100
5	12,000	R5	16,000
10	20,100	R10	26,000

■ノイズフィルタ価格

ノイズフィルタ有無	¥基準単価 1～5台
無：F0	0
有：F1	3,700

価格はロボット本体価格・コントローラ価格・ケーブル価格・ノイズフィルタ価格の合計価格になります。
<例>注文型式がRSB1−L−C21A−N−F1−5−2550の場合：
(ロボット本体価格)＋(コントローラ価格)＋(ケーブル価格)＋(ノイズフィルタ価格)＝合計購入価格
¥379,300 ＋ ¥57,600 ＋ ¥12,000 ＋ ¥3,700 ＝ ¥452,600

■数量スライド価格 (1円未満切り捨て) P.99

数量区分	標準対応 小口		個別対応 大口
数量	1～2	3～5	6～
値引率	基準単価	5%	10%
出荷日	通常		お見積り

表示数量超えはWOSにてご確認ください。

注意
本コントローラにはお客様の要求する安全カテゴリに柔軟に対応できるよう、内部の主電源遮断回路を排除しております。必ず外部に主電源遮断回路を構築し、非常停止回路を形成してください。
回路例 P.503参照

■許容オーバーハング量

・水平使用時

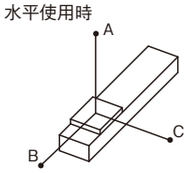

・壁面取付使用時

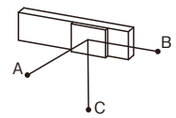

mm

	A	B	C
3kg	1800	1392	1084
5kg	1574	826	696
8kg	1221	509	474
10kg	1171	403	407

mm

	A	B	C
3kg	1144	1005	1734
5kg	724	576	1199
8kg	493	333	918
10kg	414	254	869

■静的許容モーメント

・モーメント図

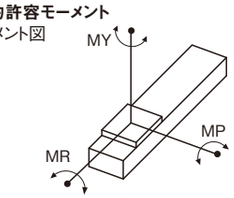

(単位：N・m)

MY	MP	MR
188	188	165

■最高速度(mm/sec) 各ストロークにおける最高速度の詳細はWEBのサイクルタイムシュミレーターにてご確認下さい。

型式	ストローク(mm) 150～350	450～2250
RSB1	～1750	1875

Alteration 追加工

型式	モータ取付方向	コントローラ種類	入出力種類	ノイズフィルタ有無	ケーブル長さ	ストローク
RSB1 −	L −	C21A −	N −	F1 −	5 −	2550

<価格例>左記型式の価格：¥457,600
(ロボット本体)＋(コントローラ)＋(ケーブル)＋(ノイズフィルタ)＋
¥379,300 ＋ ¥57,600 ＋ ¥12,000 ＋ ¥3,700 ＋
(グリス変更)＋(原点位置変更)＝合計購入価格
¥5,000 ＋ ¥0 ＝ ¥457,600

Alterations	グリス変更	原点位置変更	ハンディターミナル標準仕様	ハンディターミナルデッドマンスイッチ付仕様	サポートソフトUSB通信ケーブル付	サポートソフトD-Sub通信ケーブル付	I/Oケーブル	デイジーチェーン接続用ケーブル	取扱説明書
					通信仕様：RS232C	通信仕様：RS232C		長さ：300m	MJ5：本体 KJ3：コントローラ(C21/C22)
Code	G	E	H	D	S	R	T	C	MJ5/KJ3
Spec.	グリスを低発塵グリスに変更します。(日本精工製LG2)	原点位置を反モータ側に変更します。	ハンディターミナル標準仕様を付属します。仕様 P.503・507	ハンディターミナルデッドマンスイッチ付仕様を付属します。仕様 P.503・507	サポートソフトUSB通信ケーブル付を付属します。仕様 P.503・507	サポートソフトD-Sub通信ケーブル付を付属します。仕様 P.507	I/Oケーブルを付属します。NPN/PNP仕様の場合に必要となります。仕様 P.507	複数台のコントローラを接続するためのケーブルです。最大16台まで接続可能。仕様 P.507	取扱説明書を付属します。ロボット本体用 MJ5：¥3,300 コントローラ用 KJ3：¥4,000
¥/1Code	5,000	無料	37,800	62,500	19,500	15,400	2,100	3,600	3,300～4,000

オプション品を単品にてご購入の場合 P.507　追加工にてご購入いただいた方が単品でご購入いただくよりもお安くお求めいただけます。
ポイントデータ入力にはハンディターミナルもしくは、サポートソフトが必要です。　パラレル通信によるI/O制御には、I/Oケーブルが必要です。
デイジーチェーンの詳細は P.505