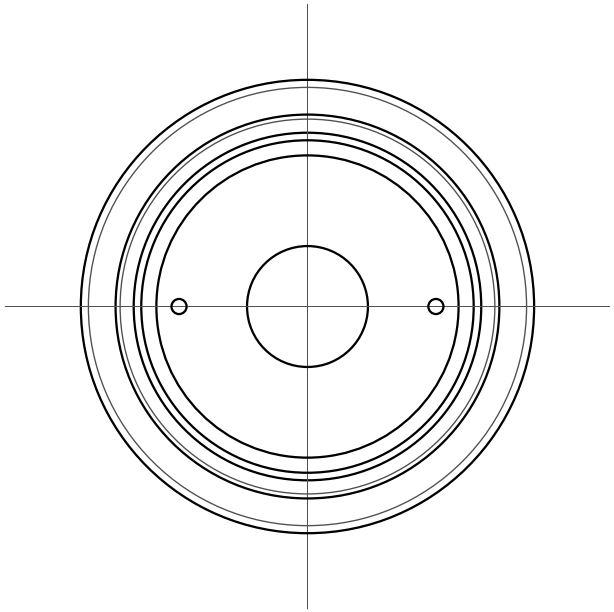

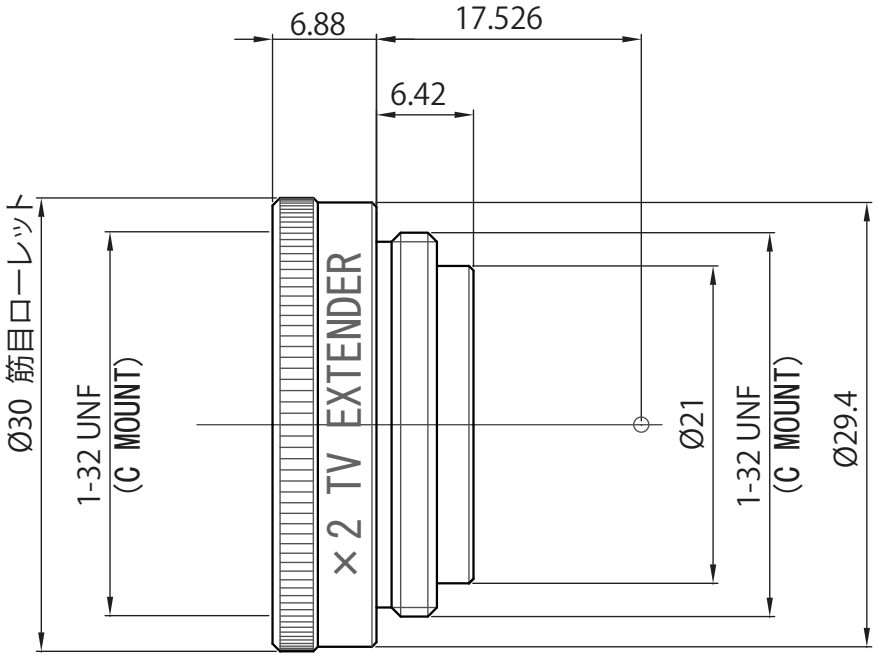

						承　認	検　図	設　計
						尺　度	1／1	
		MYUTRON　INC.				品　名	固　定　筒	
						部　番	ＲＣ２０外観図	