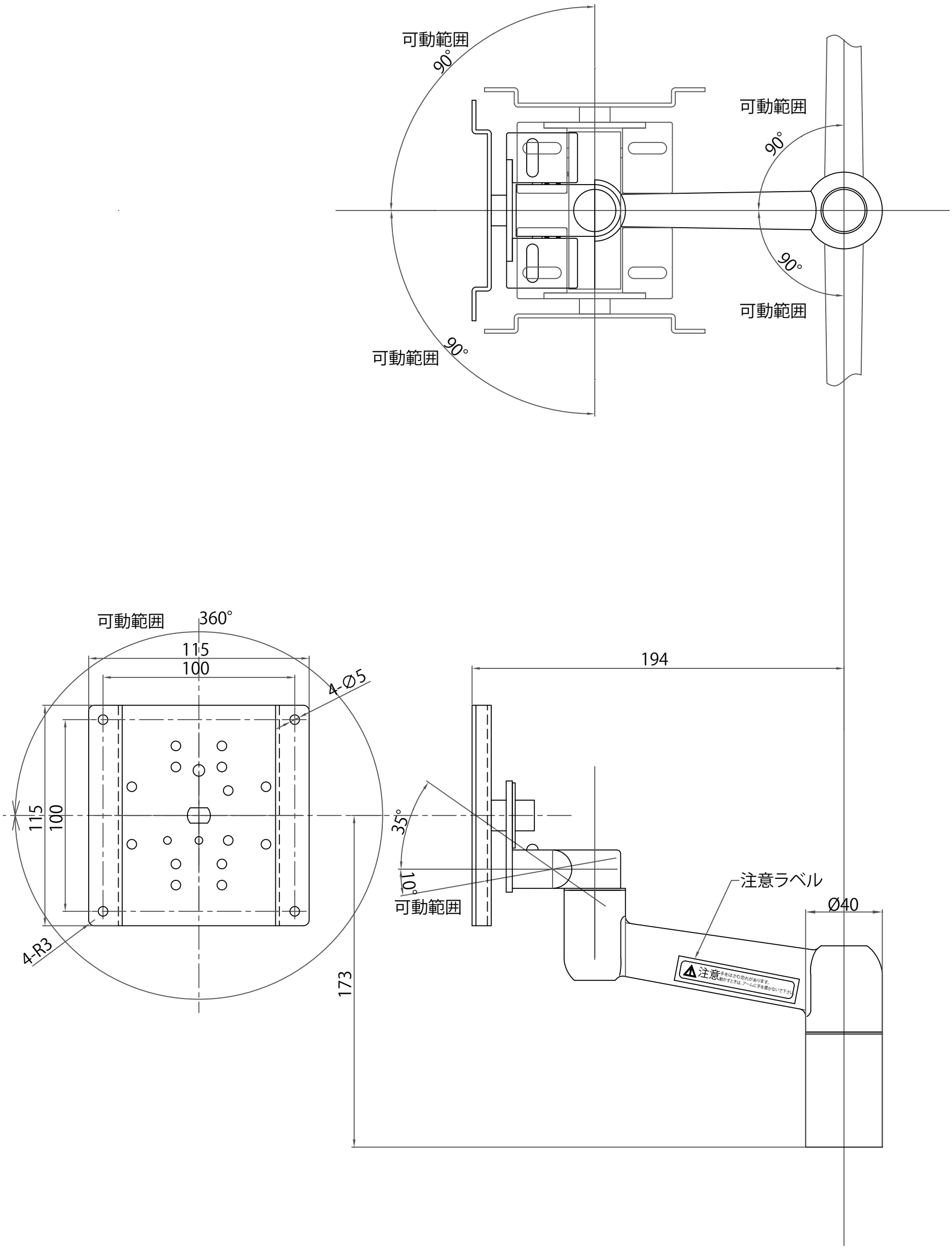
可動範囲
90°
可動範囲
90°
90°
可動範囲
90°
可動範囲
可動範囲
360°
115
100
4-Ø5
115
100
4-R3
194
35°
10°
可動範囲
173
注意ラベル
Ø40
注意
手をはさむ恐れがあります。
動かすときは、アームに手を置かないで下さい。