ミスミ

FSUSBシリーズ　穴加工有効寸法

FSUSBシリーズ ◐801ページ

H：200～499

（単位：mm）

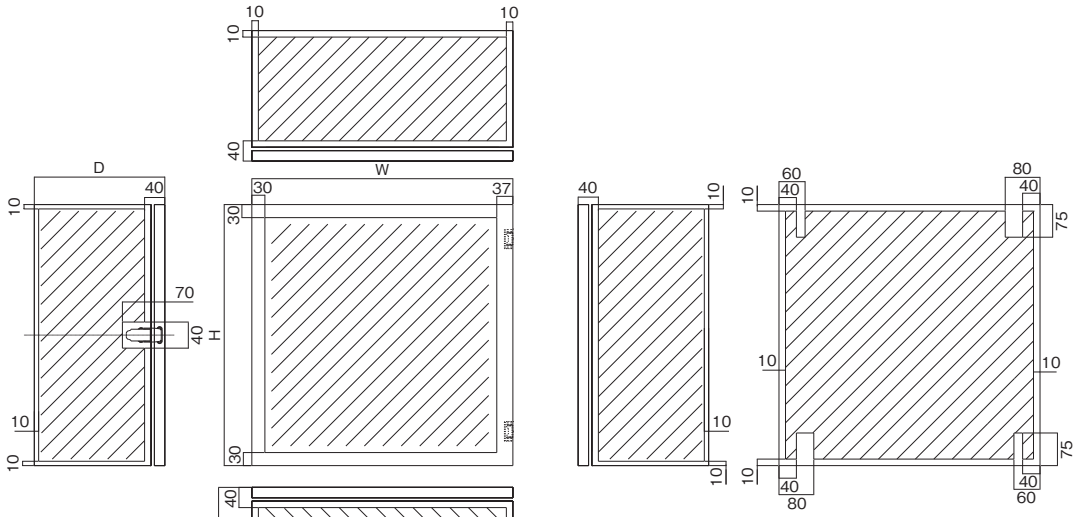

扉面・側面・下面への中板追加も可能です
（特注事前見積りが必要となります）
＊扉面に追加できる中板最大サイズ
H-70（上下35ずつ）
W-90（左右45ずつ）
＊側面と底面についてはハンドルタイプ片開きと同仕様となります

H：500～1000

（単位：mm）

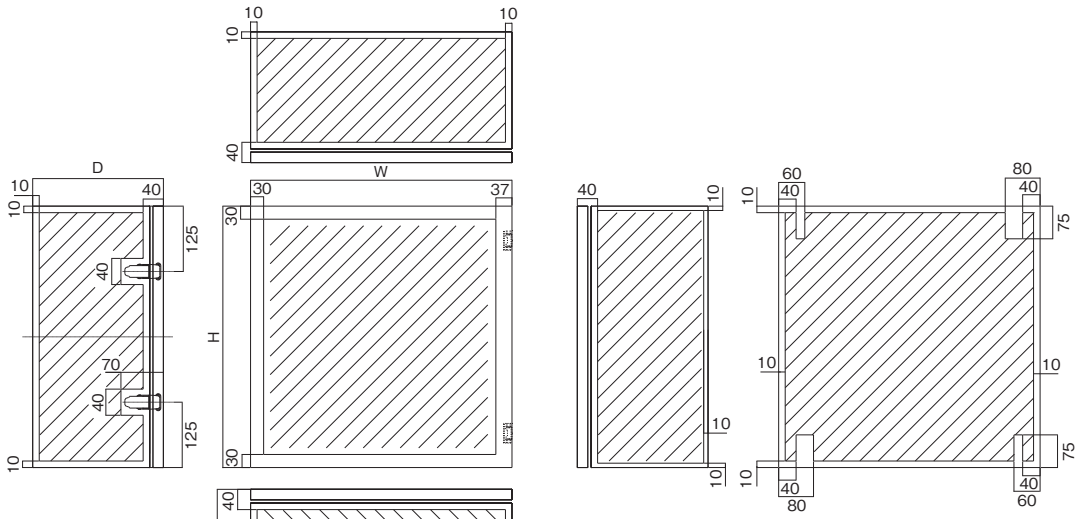

扉面・側面・下面への中板追加も可能です
（特注事前見積りが必要となります）
＊扉面に追加できる中板最大サイズ
H-70（上下35ずつ）
W-90（左右45ずつ）
＊側面と底面についてはハンドルタイプ片開きと同仕様となります

制御ボックス
制御ボックス（穴加工対応品）
自立盤ボックス
自立盤ボックス（穴加工対応品）
中継ボックス
中継ボックス（穴加工対応品）