10.4インチ XGA 1024×768 高解像度 USB接続タイプ モノクロ表示対応 スタンド折畳タイプ

RoHS

RPCMTL-QT-1006P-AVTP-R　PCMTL-QT-1006B-AVTP-R

ココが特長 **フレキシブルスタンドの10.4インチタッチパネル**

無料貸出 A023　10.4インチ　XGA　VCCI ClassB

Delivery 納期

出荷日	
1～5台	翌日(当日)
6台～	都度見積

在庫品

- ●アナログRGB/ビデオ入力対応
- ●XGA(1024×768) 高解像度/上下左右各80°広視野角表示タイプ
- ●スタンドのティルト角と高さを自由に設定、また、スタンドを折り畳むことで壁掛けで使用することも可能
- ●モノクロ表示対応

型式	色	単価 1～9台	10～19台	20～29台
PCMTL-QT-1006P-AVTP-R	白	¥61,300	¥59,800	¥57,500
PCMTL-QT-1006B-AVTP-R	黒	¥61,300	¥59,800	¥57,500

■仕様

型式		RPCMTL-QT-1006P-AVTP-R	PCMTL-QT-1006B-AVTP-R
色		白	黒
LCD	サイズ	10.4 インチ	
	方式	P-Si TFT	
	サイズ	210.4mm（H）×157.8mm（V）	
	最大解像度	1024×768（XGA）	
	タイプ	アクティブマトリックス方式カラー LCD	
	ピクセルピッチ	0.205mm	
	表示色	26 万色（最大）	
視野角（最大）	上下	上：80°　下：80°	
	左右	左：80°　右：80°	
表面輝度		180cd/m²	
コントラスト		250:1	
入力信号	信号方式	RGB アナログ VGA（0.7Vp-p'、75Ω）	
	周期	H/V セパレート（TTL レベル）	
	走査周波数	水平：31 ～ 60kHz　垂直：60 ～ 75Hz	
	ドットクロック周波数	78.75MHz（最大）	
入力端子	VGA	HD-15pin メス	
	音声	ステレオミニジャックΦ 3.5 メス	
	USB	タイプ A（1.1 準拠）	
	ビデオ	RCA メス×2	
音声出力	スピーカ	1W×1	
電源	入力電圧	AC アダプタ 100 ～ 240V	
	消費電流	DC12V/0.83A（待機時：0.25A）	
動作環境	動作	温度：0 ～ 40℃、湿度：20 ～ 75%RH（結露なきこと）	
	保存	温度：－20 ～ 60℃、湿度：10 ～ 90%RH（結露なきこと）	
調整機能（VGA 入力時）		ブライトネス、コントラスト、フェーズ、クロック、水平垂直位置、設定リセット、色温度調節、ユーザ設定（OSD 水平垂直位置、OSD タイム、自動色調整、彩度、色相）	
調整機能（ビデオ入力時）		ブライトネス、コントラスト、フェーズ、クロック、水平垂直位置、設定リセット、色温度調節、ユーザ設定（OSD 水平垂直位置、OSD タイム、自動色調整、彩度、色相）	
バックライト寿命		50,000H（25℃）　※保証値ではありません	
重量		1.5kg	
外形寸法		1.5kg、252.6（W）×79.26（D）×197.2（H）（スタンド収納時）	
規格		VCCI ClassB、FCC	

外形寸法図

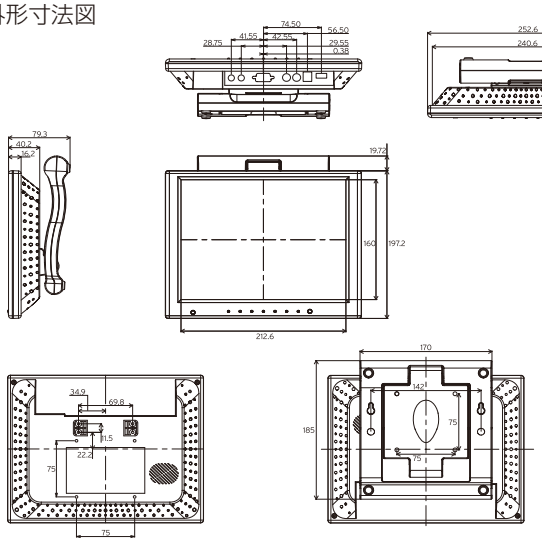

■設定可能なディスプレイモード

表示モード	水平周波数(kHz)	垂直周波数（Hz）
640×350	31.4	60
	34.9	70
	37.9	72
	37.5	75
720×400	31.5	70
640×480(VGA)	31.1	60
	35.1	70
	37.4	75
800×600 (SVGA)	37.9	60
	43.8	70
	48.1	72
	46.9	75
1024×768(XGA)	48.4	60
	56.5	70
	57.7	72
	60	75

■ACアダプタ仕様

入力	100～240V
出力	DC12.0V/1.5A
ケーブル長	1.5m

■タッチパネル仕様

タイプ	アナログ抵抗膜方式　4線式
インターフェイス	USB1.1
打点寿命	1000万回
対応OS	Windows98SE/Me/NT4.0/XP/Vista
メーカ	AMT
ドライバ	付属CD-ROM

（注）ビデオ入力でご使用の場合はタッチ機能は使用できません

■付属品

①	AC アダプタ（ケーブル：1.5m）	1 本
②	ディスプレイ +USB ケーブル（1.5m）（ディスプレイ用:HD-15pin オス⇔オス、USB 用:タイプ B ⇔タイプ A）	1 本
③	AV ケーブル（RCA ピンプラグ 1.5m）	2 本
④	オーディオケーブル（φ 3.5 オス⇔φ 3.5 オス 1.5m）	1 本
⑤	リモコン	1 個
⑥	タッチペン	1 本
⑦	タッチパネルドライバ（CD-ROM）	1 枚
⑧	マニュアル（日本語）	1 部
⑨	保証書	1 枚

■壁掛け穴部寸法

■コネクタ部