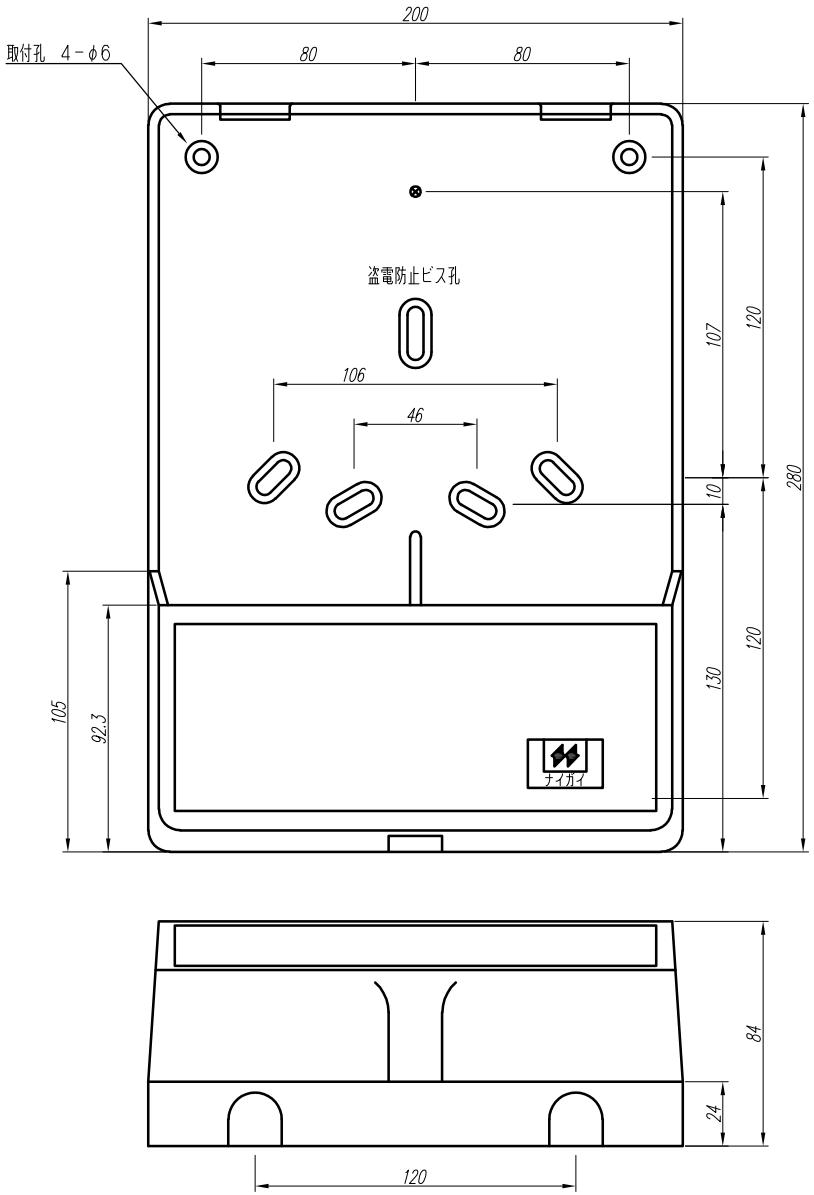

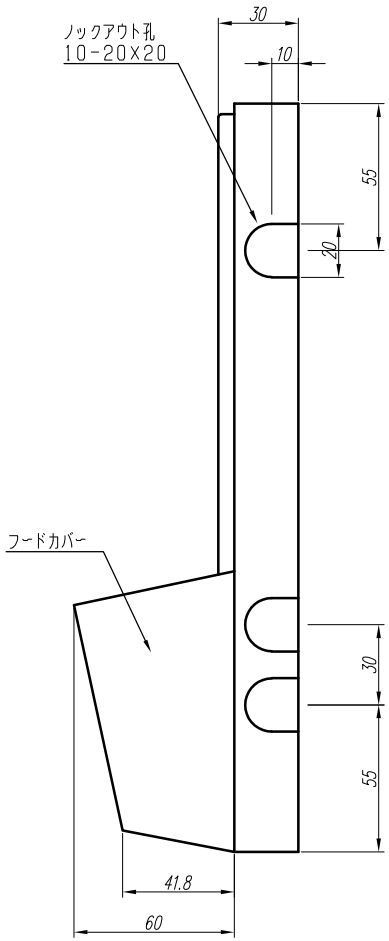

注1）WHM，1φ2W 30A 1個用

変更履歴		特記事項	品番	PUH211C		検図	設計	製図	名称	数量
			BOX形式	PUH211C	(屋内露出壁掛)					
			カバー	(ACS樹脂製)		作成日	縮尺 A3基準 1:2		整理番号	ページ
			ボデー	(ACS樹脂製)						
									内外電機株式会社 Naigai Energening Inc. 図番	欠
			色/仕上げ	4.0Y9.3/1.3						