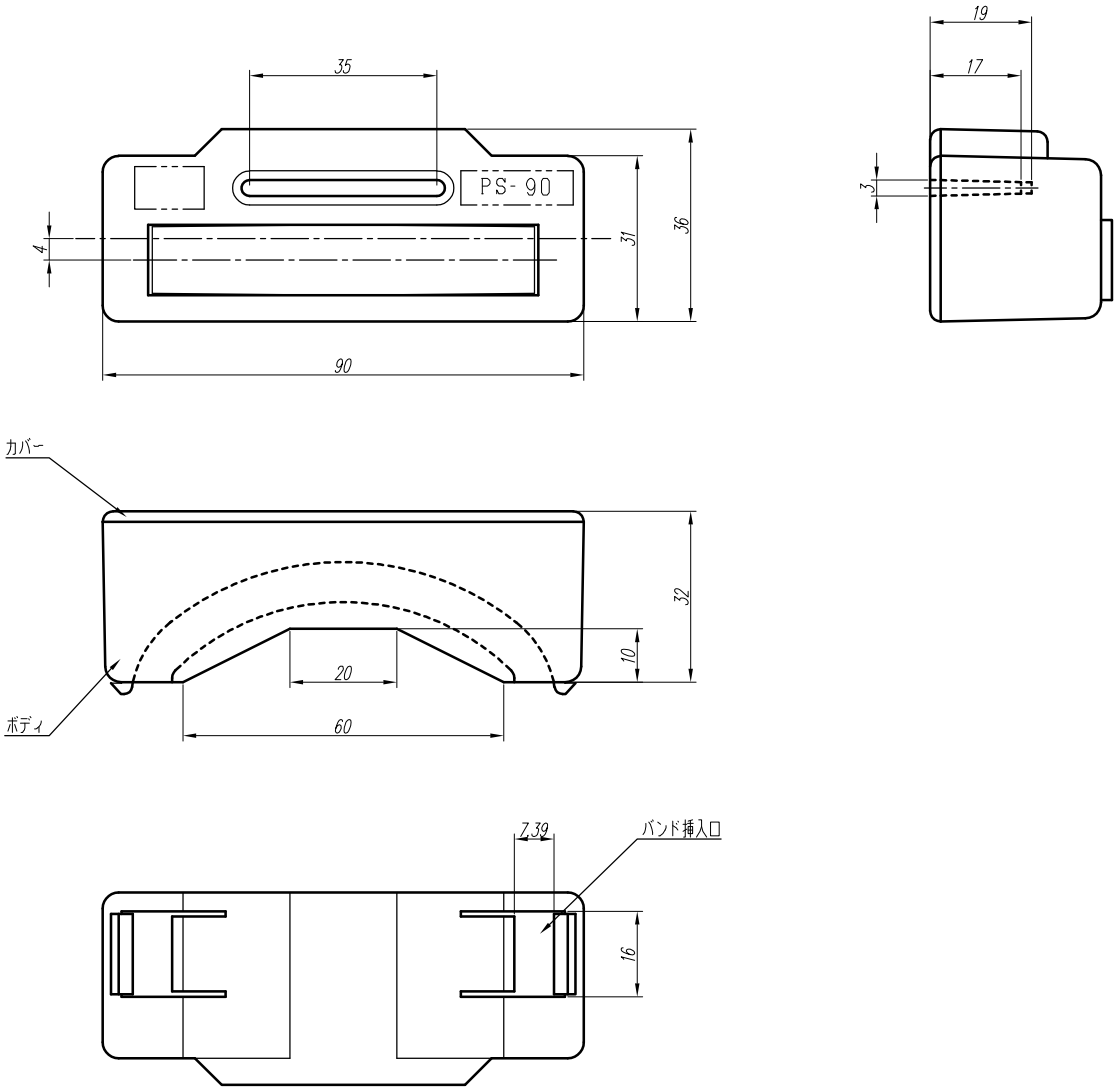

変更履歴		特記事項	品番	PS−90		検図	設計	製図	名称	数量
			BOX形式	PS−90						
					作成日		縮尺 A3基準 1:1		整理番号	ページ
			ボデー	(AES樹脂製)						
									内外電機株式会社 Naigai Energening Inc.	図番 / 欠
			色/仕上げ	5Y8.5/1						