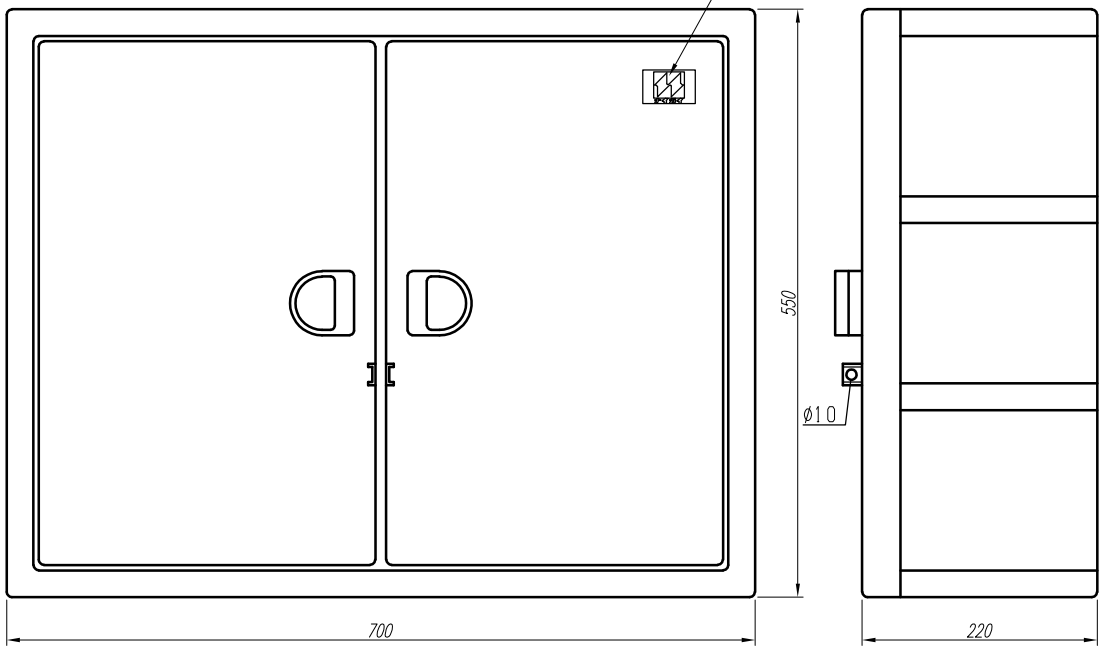

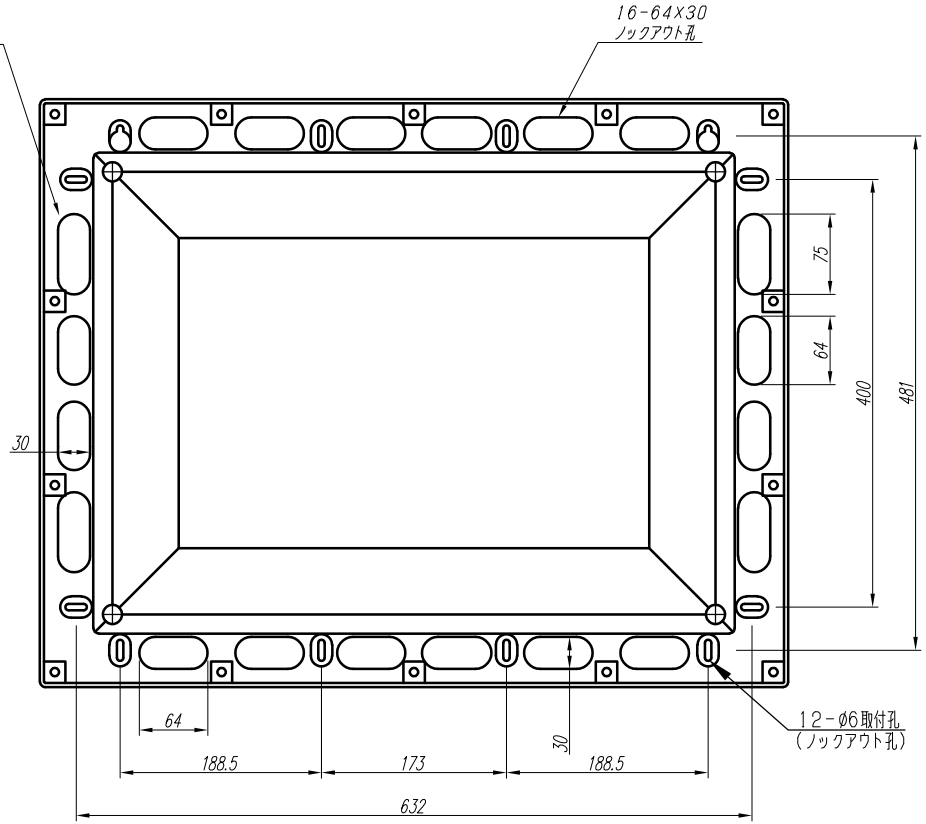

ボックス裏面図

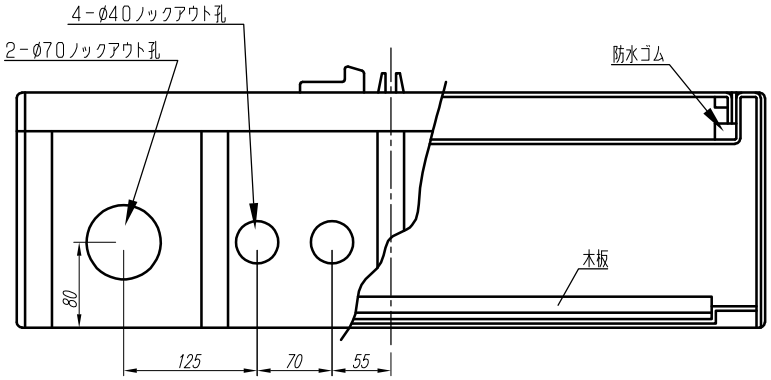

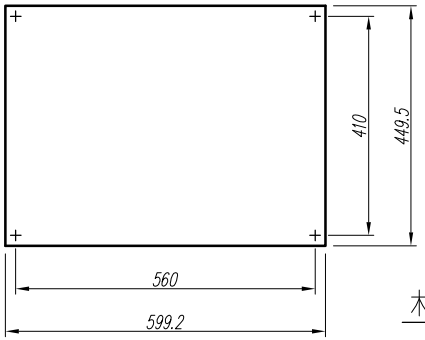

木板ベース（1／10）

変更履歴		特記事項	品番	PNB557022WC		検図	設計	製図	名称	数量
		ベースーーー449．5×599．2×t15木板	BOX形式	PNB557022WC （露出）						
			ドア	t4．0（ABS樹脂）	作成日	縮尺 A3基準 1:5			整理番号	ページ
			ボデー	t4．0（ABS樹脂）						
			ハンドル						内外電機株式会社 Naigai Energening Inc.	図番 / 欠
			材質色	10YR9／1．5（クリーム色）						