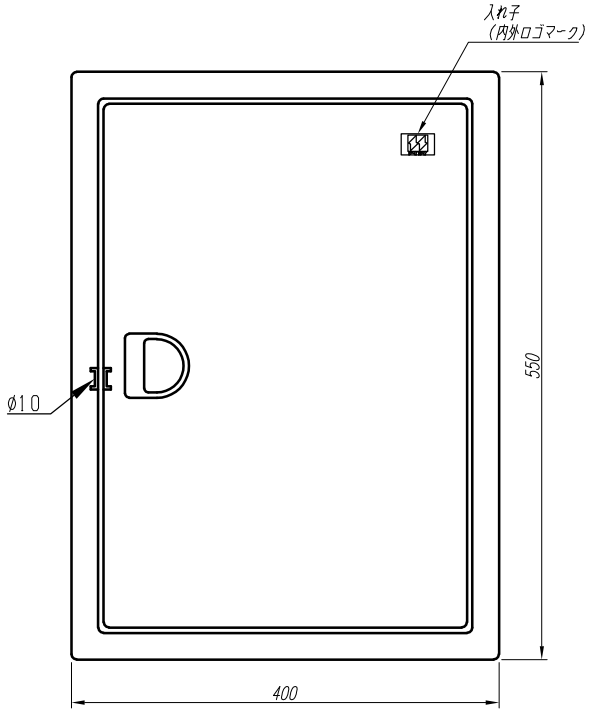

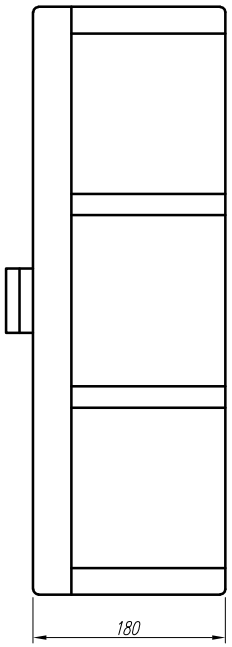

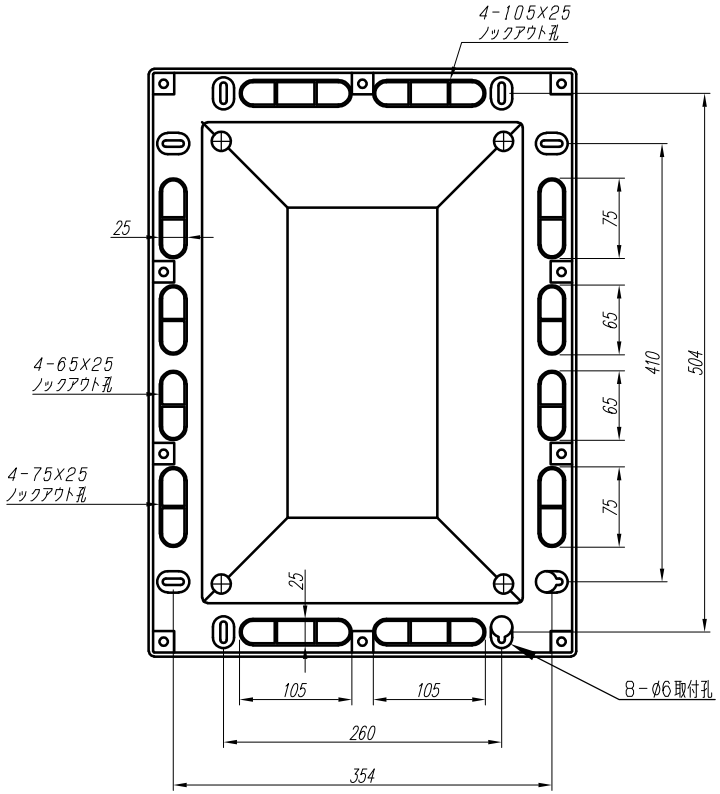

ボックス裏面図

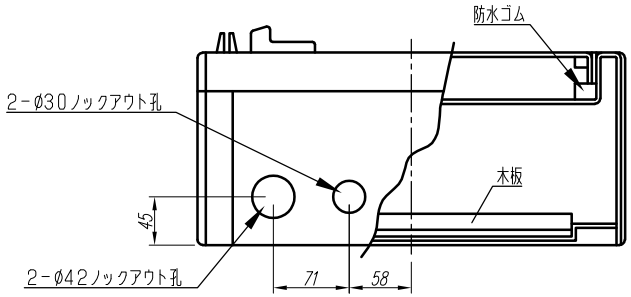

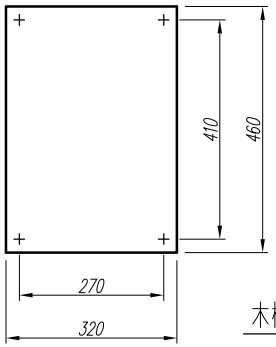

木板ベース(1/10)

変更履歴		特記事項	品番	PNB554018WD		検図	設計	製図	名称	数量
		ベースーーー460×320×t15木板	BOX形式	PNB554018WD (露出)						
			ドア	t4.0(ABS樹脂)	作成日		縮尺 A3基準 1:5		整理番号	ページ
			ボデー	t4.0(ABS樹脂)						
			ハンドル						内外電機株式会社 Naigai Energening Inc.	図番 / 欠
			材質色	5PB1/2.5(ダークグレー色)						