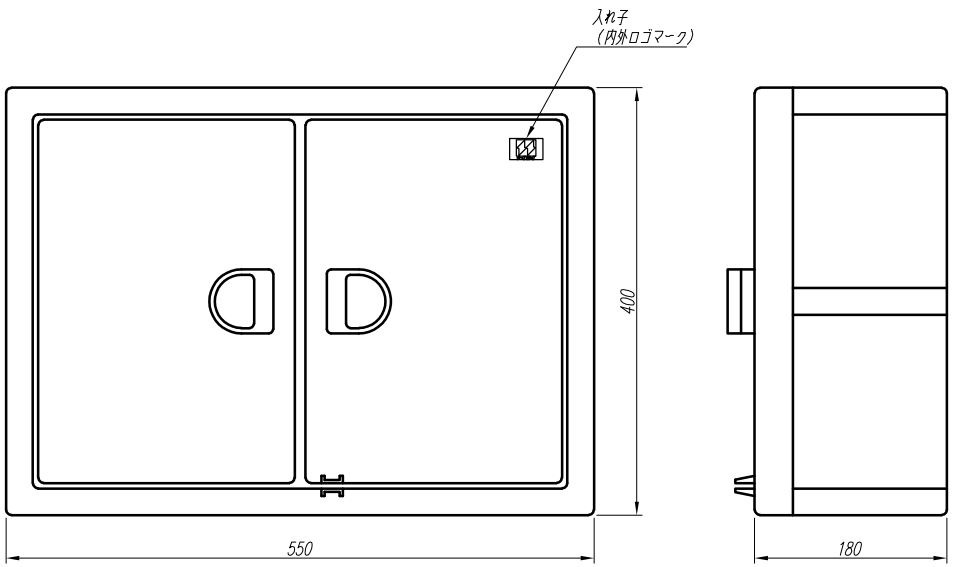

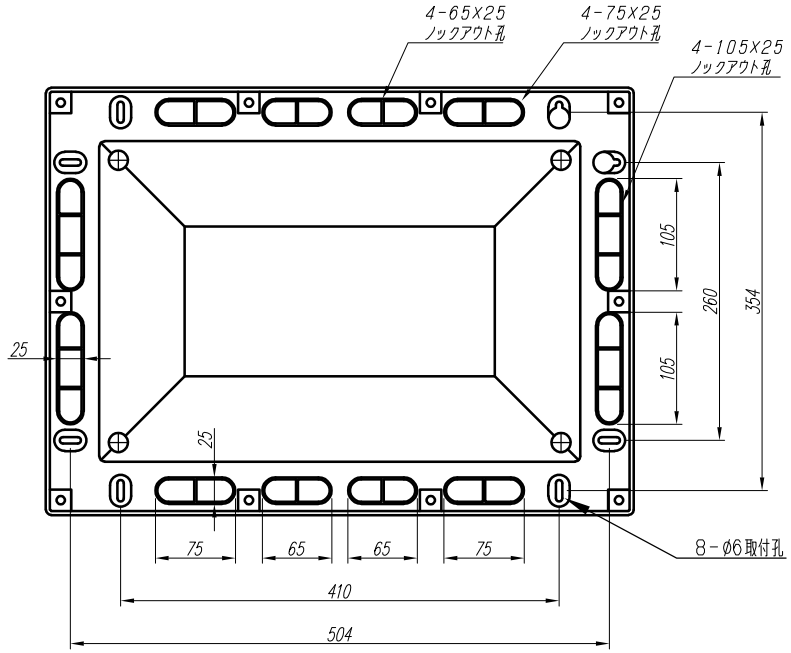

ボックス裏面図

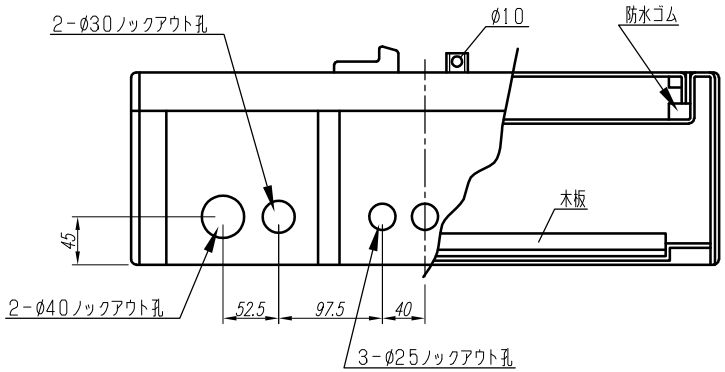

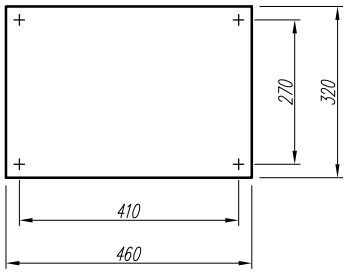

木板ベース(1/10)

変更履歴		特記事項	品番	PNB405518WC		検図	設計	製図	名称	数量
		ベースーーー320×460×t15木板	BOX形式	PNB405518WC (露出)						
			ドア	t4.0(ABS樹脂)	作成日	縮尺 A3基準 1:5			整理番号	ページ
			ボデー	t4.0(ABS樹脂)						
			ハンドル						内外電機株式会社 Naigai Energening Inc.	図番 / 欠
			材質色	10YR9/1.5(クリーム色)						