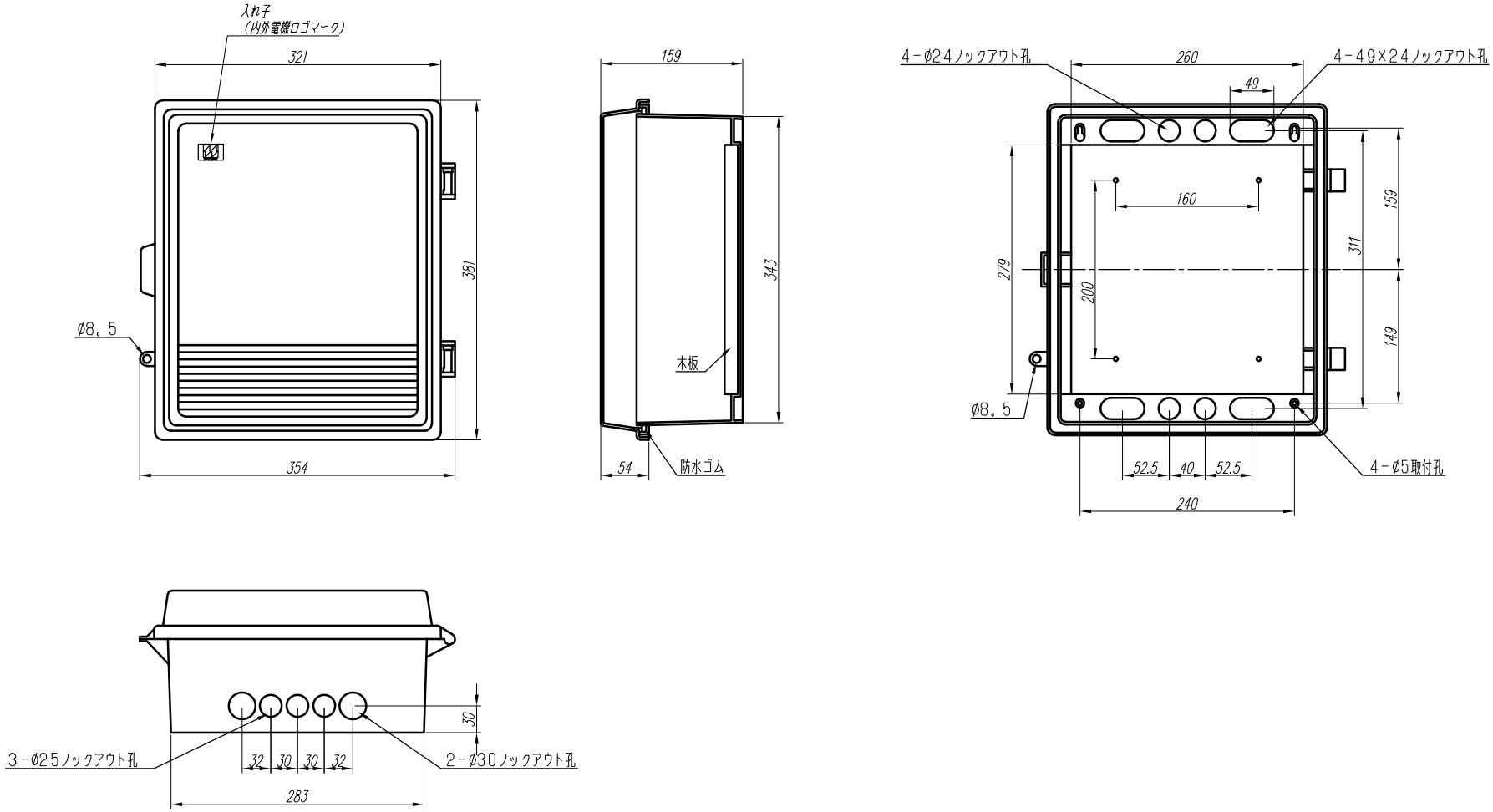

変更履歴		特記事項	品番	PNB383215WC	検図	設計	製図	名称	数量
		ベースーーー279×260×t15木板	BOX形式	PNB383215WC (露出)					
			ドア	t3.0 (ABS樹脂)	作成日	縮尺 A3基準 1:5		整理番号	ページ
			ボデー	t3.0 (ABS樹脂)					
			ハンドル					内外電機株式会社 Naigai Energening Inc. 図番	欠
			材質色	10YR9/1.5 (クリーム色)					