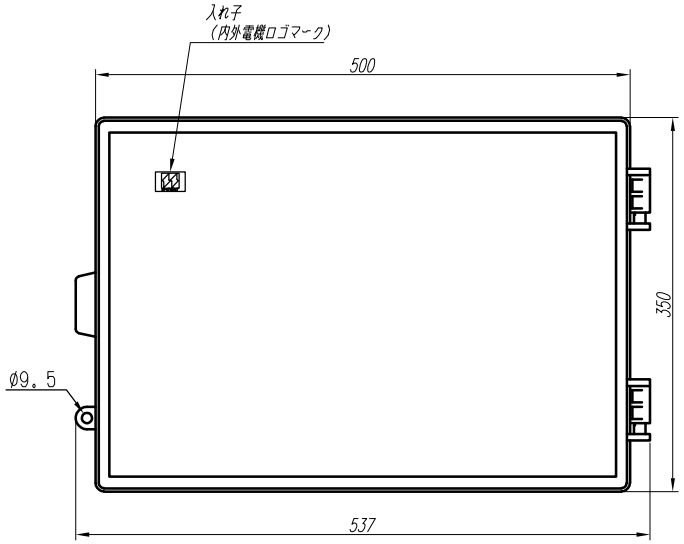


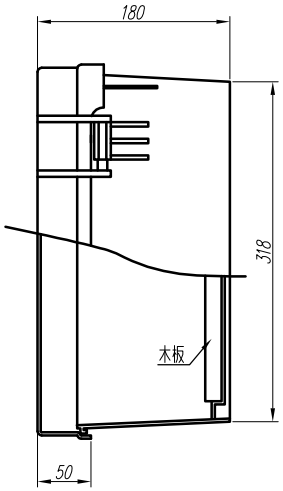


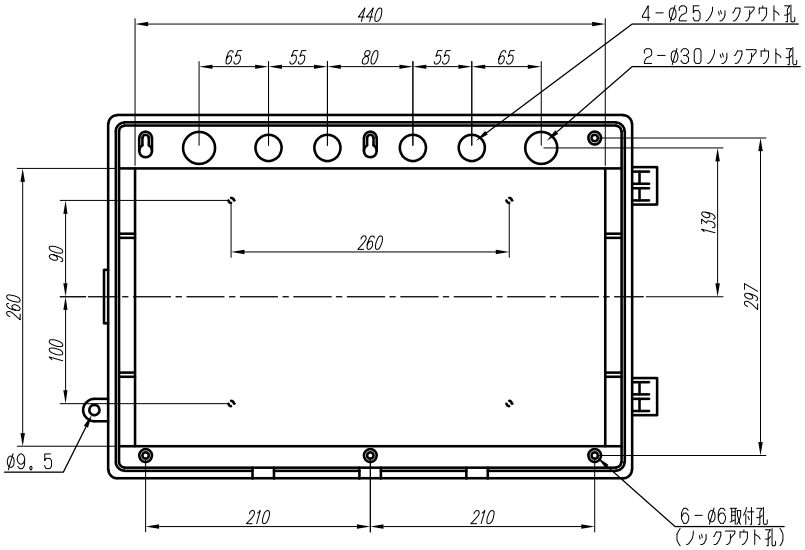


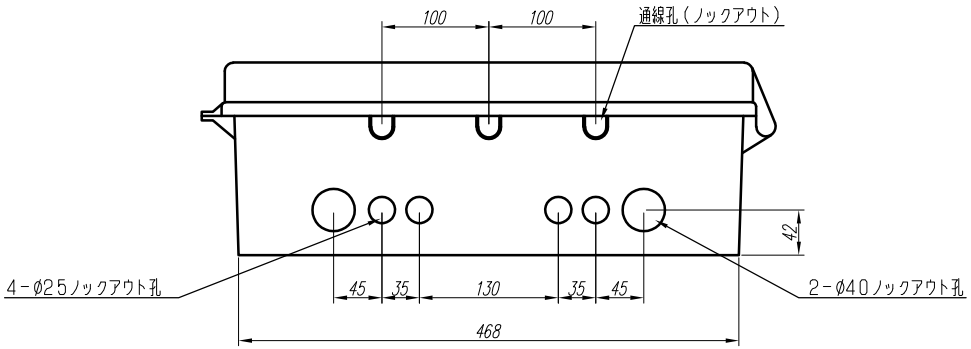


| 変更履歴 | | 特記事項 | 品番 | PNB344918WD | | 検図 | 設計 | 製図 | 名称 | 数量 |
|---|---|---|---|---|---|---|---|---|---|---|
| | | ベースーーー260×440×t15木板 | BOX形式 | PNB344918WD （露出） | | | | | | |
| | | | ドア | t3．0（ABS樹脂） | 作成日 | | 縮尺 A3基準 1:5 | | 整理番号 | ページ |
| | | | ボデー | t3．0（ABS樹脂） | | | | | | |
| | | | ハンドル | | | | | | 内外電機株式会社 Naigai Energening Inc. | 図番 / 欠 |
| | | | 材質色 | 5PB1/2．5（ダークグレー色） | | | | | | |