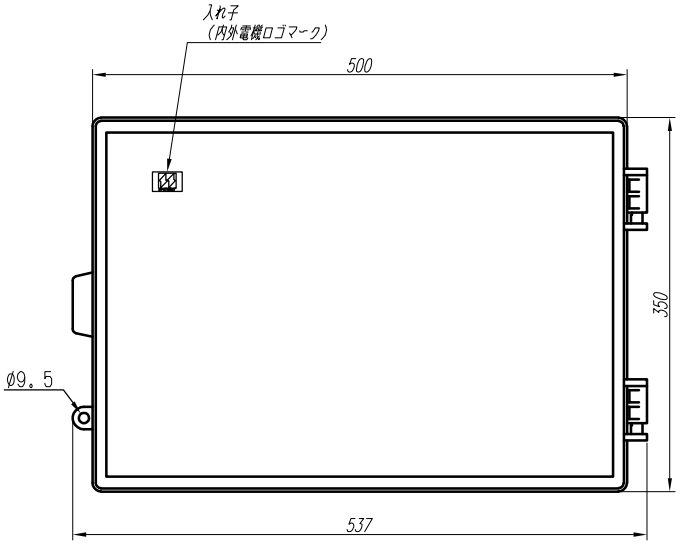

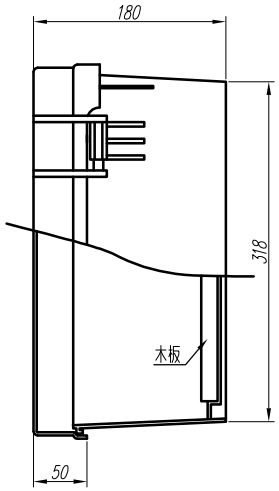

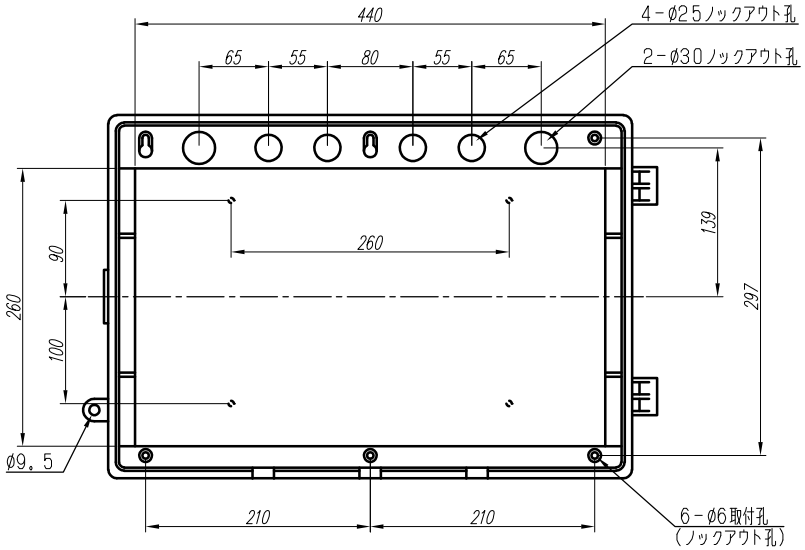

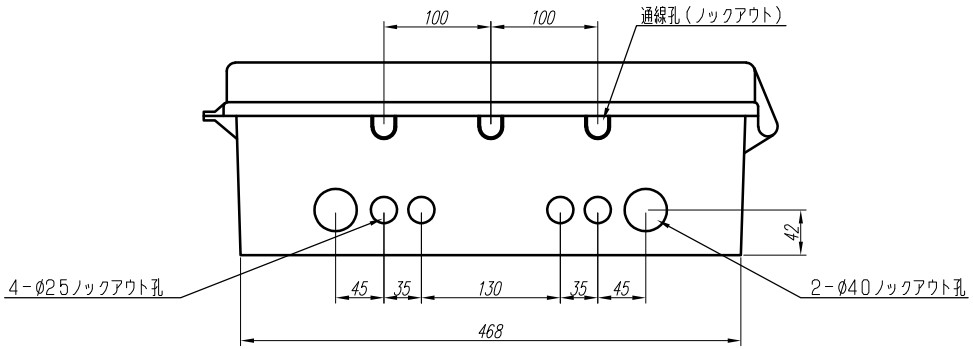

変更履歴	特記事項	品番	PNB344918WC	検図	設計	製図	名称	数量
	ベースーーー260×440×t15木板	BOX形式	PNB344918WC （露出）					
		ドア	t3．0（ABS樹脂）	作成日	縮尺 A3基準 1:5		整理番号	ページ
		ボデー	t3．0（ABS樹脂）					
		ハンドル					内外電機株式会社 Naigai Energening Inc. 図番	欠
		材質色	10YR9／1．5（クリーム色）					