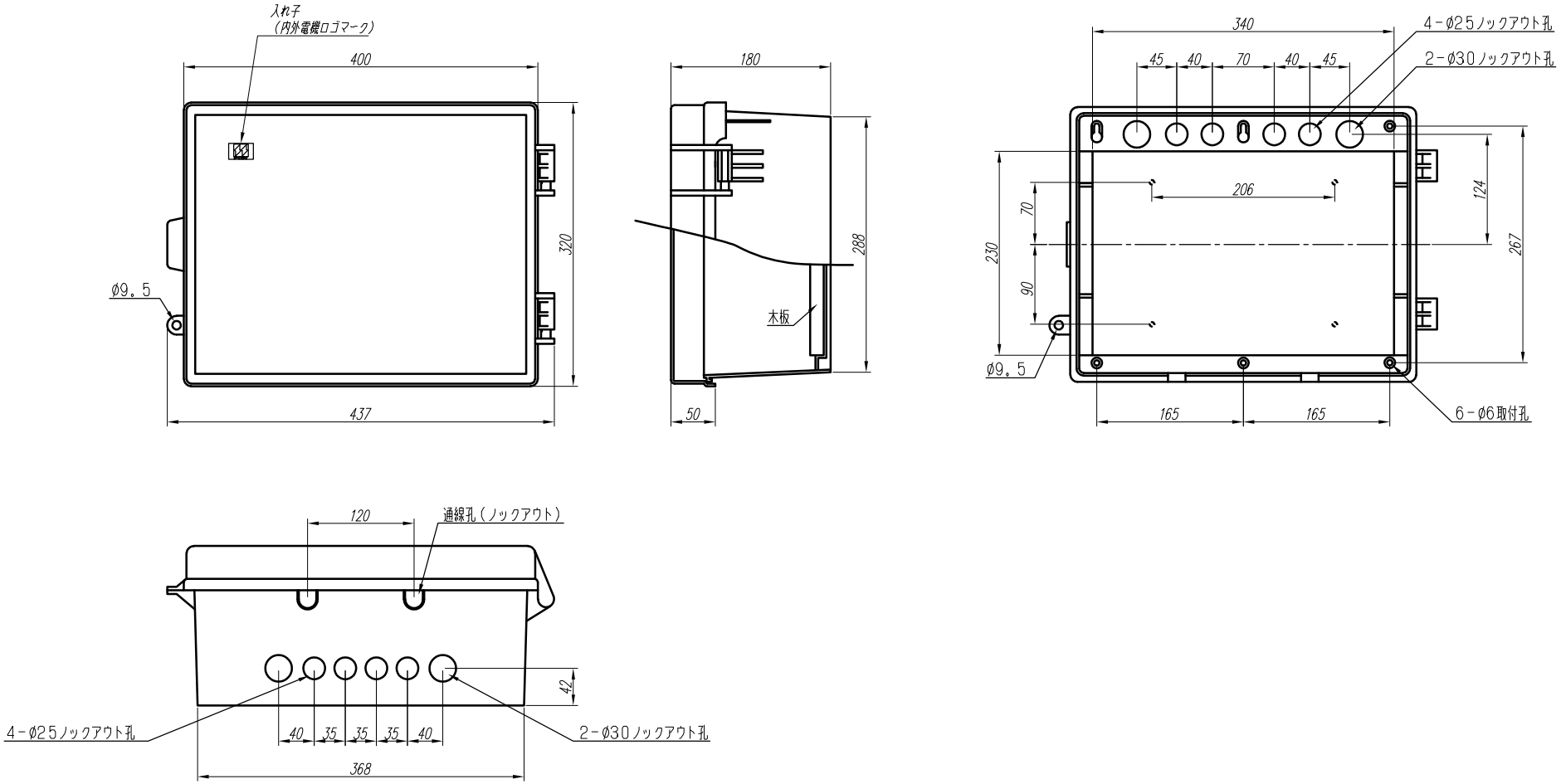

変更履歴		特記事項	品番	PNB313918WC		検図	設計	製図	名称	数量
		ベースーーー230×340×t15木板	BOX形式	PNB313918WC (露出)						
			ドア	t3.0(ABS樹脂)	作成日		縮尺 A3基準 1:5		整理番号	ページ
			ボデー	t3.0(ABS樹脂)						
			ハンドル						内外電機株式会社 Naigai Energening Inc.	図番 / 欠
			材質色	10YR9/1.5(クリーム色)						