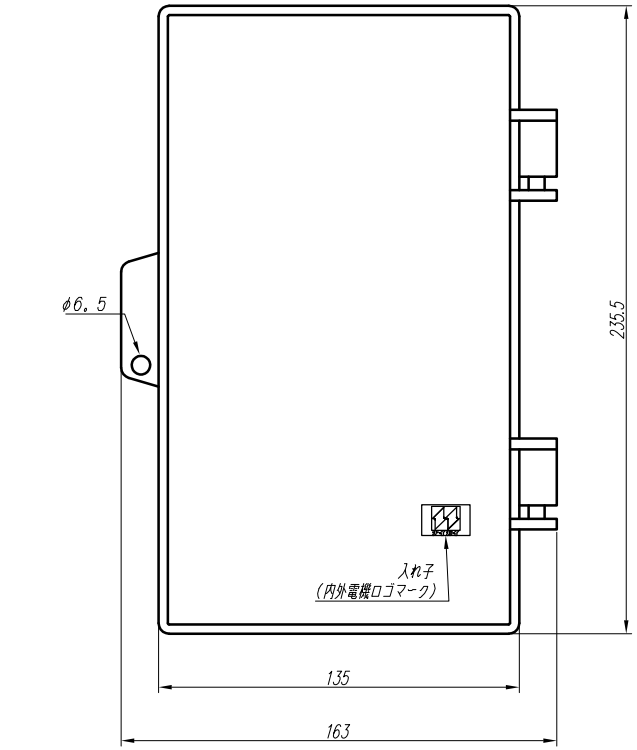

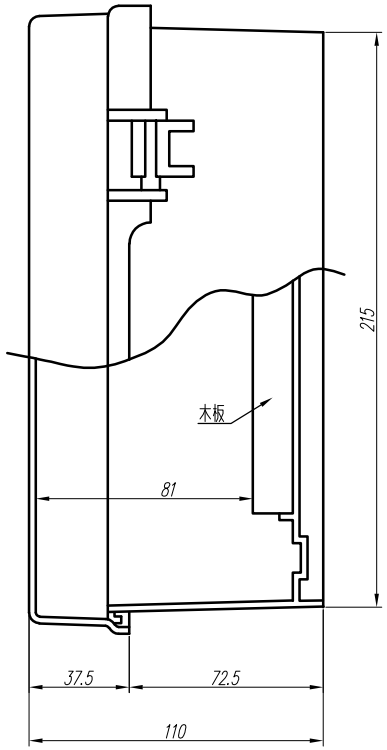

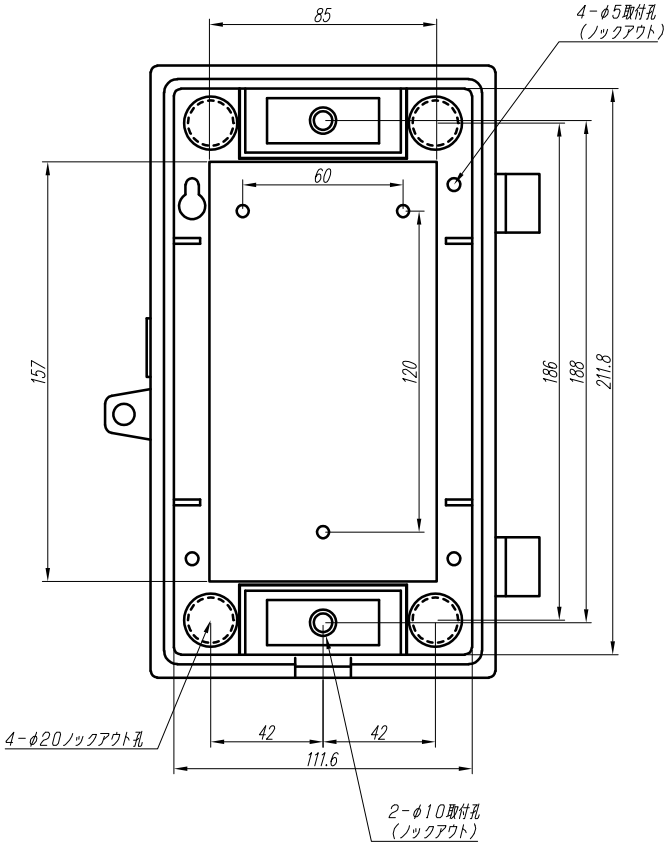

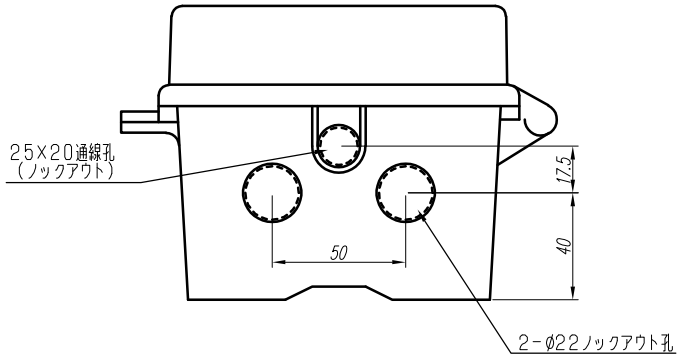

変更履歴	特記事項	品番	PNB231311YD	検図	設計	製図	名称	数量
	ベースーーー157×85×t15木板	BOX形式	PNB231311YD (露出)					
		ドア	t2.3 (ABS樹脂)	作成日	縮尺 A3基準 1:2		整理番号	ページ
		ボデー	t2.3 (ABS樹脂)					
		ハンドル					内外電機株式会社 Naigai Energening Inc.	図番 / 欠
		材質色	5PB1/2.5 (ダークグレー色)					